2023/24

UPDATE

15/12/2024

PRODUKT-KATALOG
PRODUCT CATALOGUE
CATALOGUE DE PRODUITS
CATALOGO DE PRODUCTO
PRODUCT CATALOGUS
ΚΑΤΑΛΟΓΟΣ ΠΡΟΪΟΝΤΩΝ
ÜRÜN KATALOĞU
KATALOG PRODUKTŮ
CATÁLOGO DO PRODUTO
PRODUKT KATALOG
PRODUKTU KATALOGS
CATALOGO DEI PRODOTTI
KATALOG PROIZVODA
PRODUKTKATALOG
CATALOG DE PRODUSE

Alles in Sicherheit

BASI®

BASI®

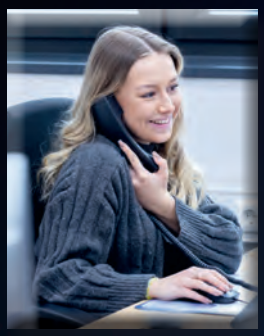

KUNDENORIENTIERT

CUSTOMER-ORIENTED

STA

PUNKTGENAUE LIEFERUNG

PUNCTUAL DELIVERY

QUALIFIZI

QUALIFIED

PRODUKTVIELFALT

PRODUCT DIVERSITY

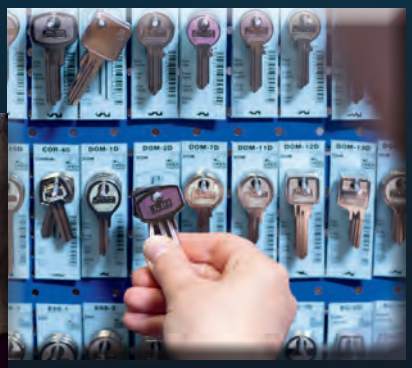

BERATUNGS-KOMPETENZ

CONSULTING SKILLS

Über 10.000 zufriedene Kunden weltweit vertrauen uns. Zu Recht. Seit 1981 betreuen wir Handelspartner in allen Fragen, wenn es um Sicherheitstechnik ihrer Kunden fürs Eigenheim oder kommunale Einrichtungen geht. Am Standort Mönchengladbach bevorraten wir rund 25.000 Artikel und aktualisieren unser Sortiment nach dem neuesten Stand der Technik. Durch die garantierte Just-in-Time-Logistik erfolgt eine Lieferung zu Ihnen in 24 Stunden innerhalb Deutschlands, in 2-4 Tagen europaweit. Unseren aktuellen Katalog halten Sie in den Händen.
Wir freuen uns auf Sie!

All over the world, more than 10,000 happy customers put their trust in us. Quite rightly so. Since 1981, we have been supporting trade partners in all matters concerning their customers' security technology whether for their own homes or for municipal facilities. We keep around 25,000 items in stock at our Mönchengladbach location and regularly update our product range in line with the cutting-edge technology. Thanks to our guaranteed Just-in-Time logistics service, we can deliver to you within 2-4 days anywhere in Europe. Here is our latest catalogue for you to take a look at. Looking forward to seeing you!

Ihr / Sincere regards

Klaus Haselhorst

Geschäftsführer /
General Manager

RKES TEAM

A STRONG TEAM

ERT

SEIT 1981

SINCE 1981

GEPRÜFTE QUALITÄT
BASI®
GERMANY
★★★★★
PROVEN QUALITY

38

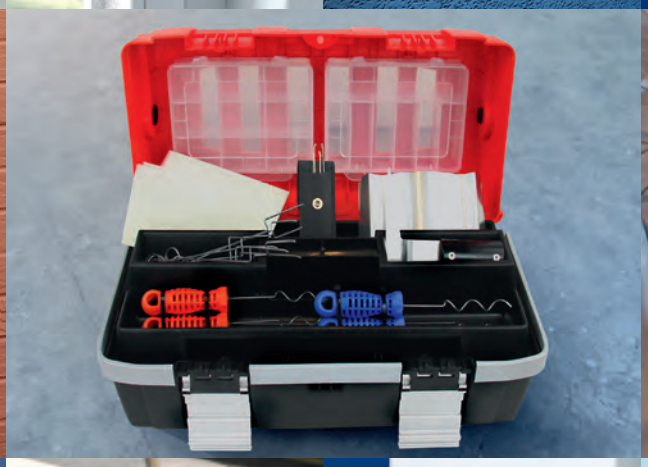

BASI

BASI

BASI
BASI

BASI

BASI

RIEGEL & SCHLÖSSER / *BOLTS & LOCKS* — ab S. 6 / *from p. 6*

TÜR- & FENSTERBESCHLÄGE / *DOOR & WINDOW FITTINGS* — ab S. 112 / *from p. 112*

ZUSATZSICHERUNGEN / *ADDITIONAL SECURITY* — ab S. 144 / *from p. 144*

TÜRTECHNIK / *DOOR TECHNOLOGY* — ab S. 160 / *from p. 160*

HAUSZUBEHÖR / *HOUSE ACCESSORIES* — ab S. 170 / *from p. 170*

WERTSCHUTZ / *STORAGE SECURITY* — ab S. 178 / *from p. 178*

ZWEIRADSCHLÖSSER / *BIKE LOCKS* — ab S. 196 / *from p. 196*

KFZ-SICHERHEIT / *VEHICLE SECURITY* — ab S. 204 / *from p. 204*

REISESICHERHEIT / *TRAVEL SECURITY* — ab S. 214 / *from p. 214*

SCHLÜSSELROHLINGE / *KEY BLANKS* — ab S. 220 / *from p. 220*

MASCHINENTECHNIK / *MACHINE TECHNOLOGY* — ab S. 238 / *from p. 238*

SCHLÜSSELZUBEHÖR / *KEY ACCESSORIES* — ab S. 252 / *from p. 252*

PFLEGEMITTEL & WERKZEUGE / *MAINTENANCE & TOOLS* — ab S. 266 / *from p. 266*

ÖFFNUNGSTECHNIK / *OPENING TOOLS* — ab S. 276 / *from p. 276*

// Profilzylinder & Zubehör
Profile Cylinders & Accessories

// Schließanlagenzylinder
Master Key Systems

// Bau- & Blindzylinder
Construction & Blind Cylinders

// Vorhangschlösser
Padlocks

// Karabiner & Überfallen
Snap Hooks & Security Hasps

// Hebelschlösser
Cam Locks

// Türschlösser
Mortise Locks

// Schließbleche
Striking Plates

RIEGEL & SCHLÖSSER
BOLTS & LOCKS

DAS KONVENTIONELLE PROFILSYSTEM

THE CONVENTIONAL PROFILE SYSTEM

V50

V50 Standard-Profilzylinder | *Standard Profile Cylinder*

- 3 Zylinderschlüssel | *3 cylinder keys*
- 5 Stiftzuhaltungen (ab 27 mm) | *5 pin-tumbler (from 27 mm)*
- Messing matt vernickelt | *brass matt nickel-plated*
- Lieferbar als | *available as:*
- Profil-Halbzylinder | *profile half cylinder*
- Kurzzylinder mit/ohne N+G | *profile short cylinder w/o and with emergency function (EF)*
- Doppelzylinder mit/ohne N+G | *profile double cylinder w/o and with emergency function (EF)*
- Knaufzylinder | *profile knob cylinder*
- Außenzylinder | *external cylinder*
- Vorhangschloss | *padlock*
- Verschiedenschließend (VS) | *cylinders keyed different*
  und/oder Gleichschließend (GL) | *and/or keyed alike*
- Geprüft nach EN 1303:2015 | *certified to EN 1303:2015*

QR-Code einscannen und Animation ansehen!

Scan the QR code for animated information!

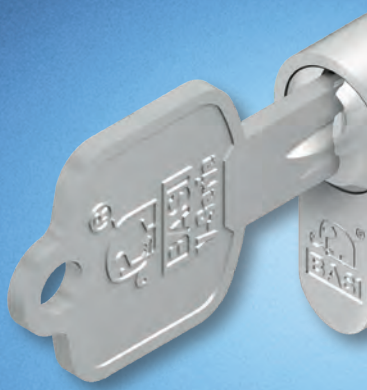

V50 V55 MODULAR Bausatz | *Building Kit*

Grundausstattung (220-teilig) zum Anfertigen individueller Zylinderlängen von V50 Modular- und V55 Modular-Profilzylindern inklusive hochwertiger Werkzeuge.

Basic hardware (220 parts) to build individual cylinder dimensions in the profile systems V50 Modular and V55 Modular. The set includes the required high quality tools.

MAXIMALE FLEXIBILITÄT DURCH MODULARE BAUWEISE

THE MAXIMUM FLEXIBILITY BY MODULAR CONSTRUCTION

V50 MODULAR

Wir empfehlen bei gängigen Zylinderlängen unsere Standard-Profilzylinder und bei weniger gebräuchlichen Längen unsere Modular-Profilzylinder einzusetzen. So können Sie zeit- und kostensparend individuelle Anpassungen (auch nachträglich!) für unterschiedlichste Türstärken vornehmen.

We suggest our standard profile cylinders for the most common dimensions. For all rare dimensions we recommend our modular profile cylinders. This mix offers a time-saving and cost-reducing solution for individual adjustments (even afterwards!) for different door thicknesses.

Die V50 Standard-Profilzylinder des konventionellen Profilsystems sind mit den V50 Modular-Profilzylindern kombinierbar.

The V50 standard profile cylinder of the conventional profile systems can be combined with the V50 modular profile cylinders.

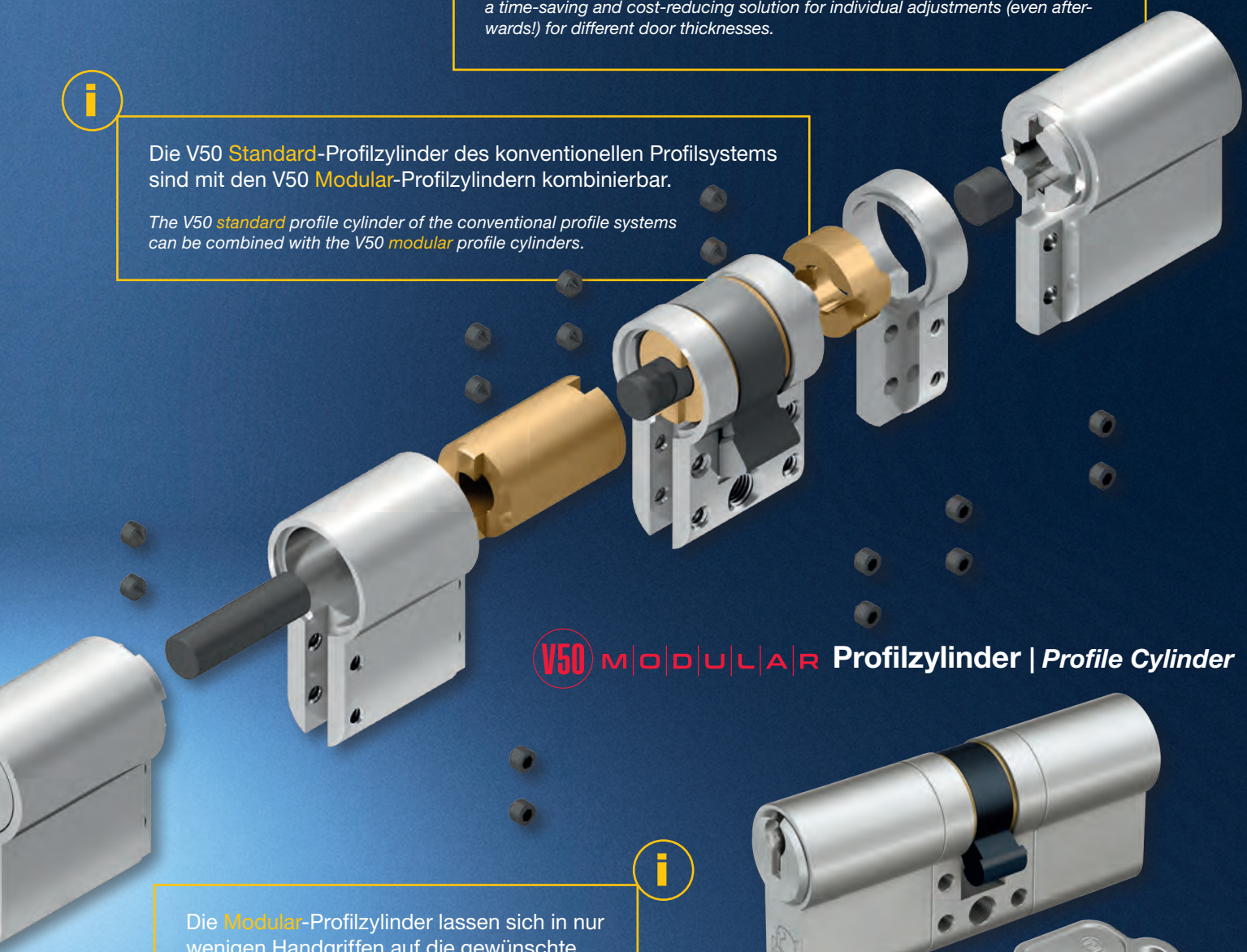

V50 MODULAR **Profilzylinder** | ***Profile Cylinder***

Die Modular-Profilzylinder lassen sich in nur wenigen Handgriffen auf die gewünschte Länge erweitern. Verlängerungen sind von 5 bis 50 mm erhältlich.

The modular profile cylinders are simply adaptable to the required dimension. We offer extensions from 5 to 50 mm.

V50 Profil-Halbzylinder | *Profile Half Cylinder* V50

zertifiziert EN
certified to

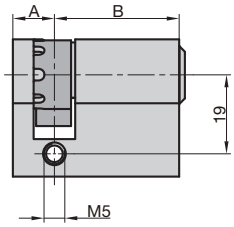

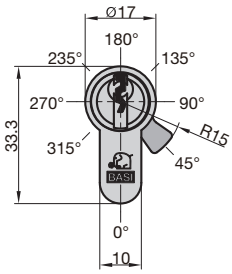

- 3 Zylinderschlüssel
- 5 Stiftzuhaltungen
- 8-fach verstellbare Schließnase
- Messing matt vernickelt
- Befestigungsschraube inklusive

- *3 cylinder keys*
- *5 pin-tumbler*
- *8-stage adjustable cam*
- *brass matt nickel-plated*
- *mounting screw included*

A	B	VS | *KD*	GL | *KA*
10	30	V5020-0000	V5021-0000
10	35	V5020-0005	V5021-0005

V50 MODULAR **MONTIERT**

bis 10/135 mm Gesamtlänge (VS, GL) lieferbar
available up to 10/135 mm total length (KD, KA)

V50 Profil-Doppelzylinder | *Profile Double Cylinder* V50

zertifiziert EN
certified to

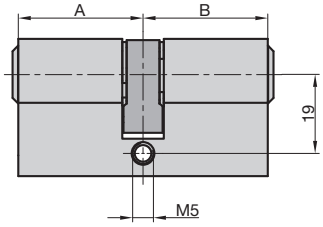

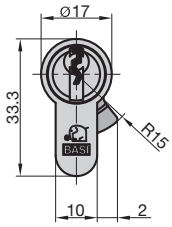

- 3 Zylinderschlüssel
- 5 Stiftzuhaltungen
- Messing matt vernickelt
- Befestigungsschraube inklusive

- *3 cylinder keys*
- *5 pin-tumbler*
- *brass matt nickel-plated*
- *mounting screw included*

A	B	VS | *KD*		GL | *KA*	
			mit N+G | *With EF*		mit N+G | *With EF*
Profil-Kurzzylinder | *Profile Short Cylinder*					
22	22	V5010-2222	-	-	-
27	27	V5010-2727	V5220-2727	V5011-2727	V5221-2727
27	33	V5010-2733	V5220-2733	V5011-2733	V5221-2733
27	35	V5010-2735	V5220-2735	V5011-2735	V5221-2735
27	40	V5010-2740	V5220-2740	V5011-2740	V5221-2740
Profil-Doppelzylinder | *Profile Double Cylinder*					
30	30	V5000-0000	V5200-0000	V5001-0000	V5201-0000
30	35	V5000-0005	V5200-0005	V5001-0005	V5201-0005
30	40	V5000-0010	V5200-0010	V5001-0010	V5201-0010
30	45	V5000-0015	V5200-0015	V5001-0015	V5201-0015
30	50	V5000-0020	V5200-0020	V5001-0020	V5201-0020
30	55	V5000-0025	V5200-0025	V5001-0025	V5201-0025
30	60	V5000-0030	V5200-0030	V5001-0030	V5201-0030
35	35	V5000-0505	V5200-0505	V5001-0505	V5201-0505
35	40	V5000-0510	V5200-0510	V5001-0510	V5201-0510
35	45	V5000-0515	V5200-0515	V5001-0515	V5201-0515
35	50	V5000-0520	V5200-0520	V5001-0520	V5201-0520

35	55	V5000-0525	V5200-0525	V5001-0525	V5201-0525
40	40	V5000-1010	V5200-1010	V5001-1010	V5201-1010
40	45	V5000-1015	V5200-1015	V5001-1015	V5201-1015
40	50	V5000-1020	V5200-1020	V5001-1020	V5201-1020
40	55	V5000-1025	V5200-1025	V5001-1025	V5201-1025
45	45	V5000-1515	V5200-1515	V5001-1515	V5201-1515
45	50	V5000-1520	V5200-1520	V5001-1520	V5201-1520
45	55	V5000-1525	V5200-1525	V5001-1525	V5201-1525

V50 MODULAR **MONTIERT** **bis 135/135 mm Gesamtlänge (VS, GL, m./o. N+G) lieferbar**
available up to 135/135 mm total length (KD, KA, w./wo. EF)

V50 Profil-Knaufzylinder | *Profile Knob Cylinder* V50

zertifiziert certified to EN

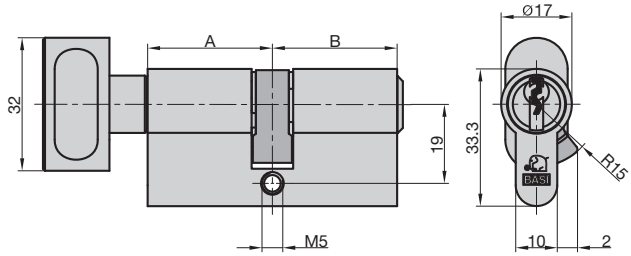

3 Zylinderschlüssel
5 Stiftzuhaltungen
- Messing matt vernickelt
- Befestigungsschraube inklusive

- *3 cylinder keys*
- *5 pin-tumbler*
- *brass matt nickel-plated*
- *mounting screw included*

A	B	VS | *KD*	GL | *KA*
Profil-Knaufkurzzylinder | *Profile Knob Short Cylinder*			
K30	27	V5050-3027	V5051-3027
K35	27	V5050-3527	V5051-3527
K40	27	V5050-4027	V5051-4027
Profil-Knaufzylinder | *Profile Knob Cylinder*			
K30	30	V5030-0000	V5031-0000
K30	35	V5030-0005	V5031-0005
K35	35	V5030-0505	V5031-0505

V50 MODULAR **MONTIERT** **bis K130/135 mm Gesamtlänge (VS, GL) lieferbar**
available up to K130/135 mm total length (KD, KA)

Optionale Knaufvarianten | *Optional Knob Variants*

	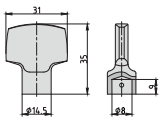	**D-Form**
		5900-0143
	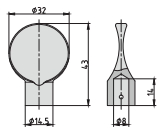	**O-Form**
		5900-0144
	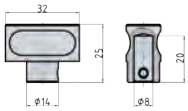	**Standard**
		5900-0174

V50 Profil-Außenzylinder | *External Cylinder* — V50

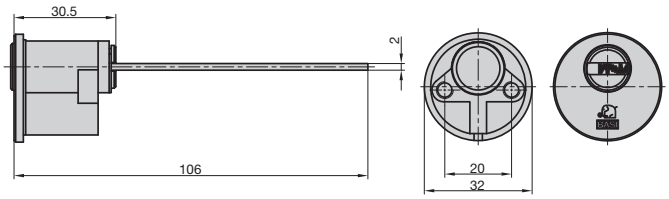

- 3 Zylinderschlüssel
- 5 Stiftzuahltungen
- Messing matt vernickelt
- Abdeckrosette inklusive
- 2 Befestigungsschrauben inklusive

- *3 cylinder keys*
- *5 pin-tumbler*
- *brass matt nickel-plated*
- *covering rose included*
- *2 mounting screws included*

VS | *KD*	GL | *KA*
V5040-0000	V5041-0000

V50 Vorhangschloss | *Padlock* — V50

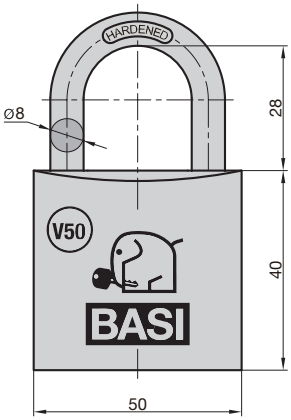

- 3 Zylinderschlüssel
- Messinggehäuse
- Gehärteter Stahlbügel
- Beidseitige Verriegelung
- Passend zum V50 Profilsystem

- *3 cylinder keys*
- *brass body*
- *hardened steel shackle*
- *two-sided ball locking*
- *suitable for V50 profile system*

VS | *KD*	GL | *KA*
V5090-0050	V5091-0050

V50 Zylinderschlüssel | *Cylinder Keys* — V50

- *Stahl vernickelt*

- *nickel-plated steel*

Rohling *Key Blank*	Rohling *Key Blank*	GL | *KA*	GL | *KA*	GL | *KA*	GL | *KA*	GL | *KA*
	= 22/22 mm	10	11	12	13	14
BASI-V	BASI-VK	BASI-V10	BASI-V11	BASI-V12	BASI-V13	BASI-V14

V50 MODULAR Profil-Halbzylinder | *Profile Half Cylinder* V50

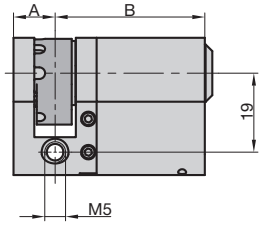

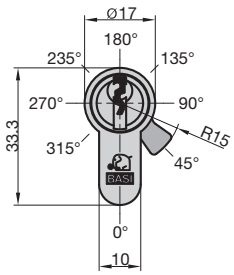

- 3 Zylinderschlüssel
- 5 Stiftzuhaltungen
- 8-fach verstellbare Schließnase
- Messing matt vernickelt
- Befestigungsschraube inklusive

- *3 cylinder keys*
- *5 pin-tumbler*
- *8-stage adjustable cam*
- *brass matt nickel-plated*
- *mounting screw included*

A	B	VS | *KD*	GL | *KA*
10	35*	V5120-0005	V5121-0005

*Modularseite | **modular side*

V50 MODULAR Profil-Doppelzylinder | *Profile Double Cylinder* V50

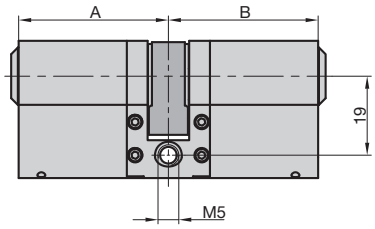

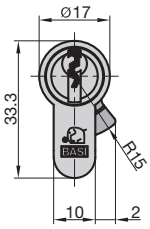

- 3 Zylinderschlüssel
- 5 Stiftzuhaltungen
- Messing matt vernickelt
- Befestigungsschraube inklusive

- *3 cylinder keys*
- *5 pin-tumbler*
- *brass matt nickel-plated*
- *mounting screw included*

A	B	VS | *KD*		GL | *KA*	
			mit N+G | *With EF*		mit N+G | *With EF*
30	35*	V5100-0005	V5150-0005	V5101-0005	V5151-0005
35*	35*	V5100-0505	V5150-0505	V5101-0505	V5151-0505

*Modularseite | **modular side*

V50 MODULAR Profil-Knaufzylinder | *Profile Knob Cylinder* V50

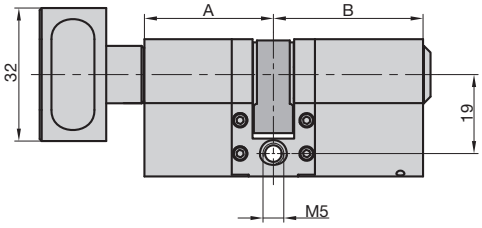

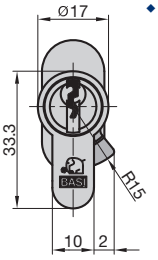

- 3 Zylinderschlüssel
- 5 Stiftzuhaltungen
- Messing matt vernickelt
- Befestigungsschraube inklusive

- *3 cylinder keys*
- *5 pin-tumbler*
- *brass matt nickel-plated*
- *mounting screw included*

A	B	VS | *KD*	GL | *KA*
K30*	30	V5130-0000	V5131-0000
K30*	35*	V5130-0005	V5131-0005

*Modularseite | **modular side*

Grundausstattung (220-teilig) zum
Anfertigen individueller Zylinderlängen von
V50 Modular- und V55 Modular-Profilzylindern
inklusive hochwertiger Werkzeuge.

Basic equipment (220 pieces) to build
individual cylinder dimensions in the profile systems
V50 Modular and V55 Modular.
Set includes high-quality tools.

MODULAR Bausatz Komplettset	*Pinning Set Assorted In A Box*	5900-0000

bestehend aus | *kit content*

V50/V55 MODULAR Gehäuseverlängerung (Messing matt vernickelt) | *housing extension (brass matt nickel-plated)*

Nr. | *No.*	Länge | *Length*		VE | *PU*
1	5 mm	5900-0390	10
1	10 mm	5900-0391	8
1	15 mm	5900-0392	6
1	20 mm	5900-0393	4
1	25 mm	5900-0394	2
1	30 mm	5900-0395	2
1	35 mm	5900-0396	2
1	40 mm	5900-0397	2
1	45 mm	5900-0398	2
1	50 mm	5900-0399	2

V50/V55 MODULAR Kernverlängerung (Messing) | *core extension (brass)*

Nr. | *No.*	Länge | *Length*		VE | *PU*
2	5 mm	5900-0370	10
2	10 mm	5900-0371	8
2	15 mm	5900-0372	6
2	20 mm	5900-0373	4
2	25 mm	5900-0374	2
2	30 mm	5900-0375	2
2	35 mm	5900-0376	2
2	40 mm	5900-0377	2
2	45 mm	5900-0378	2
2	50 mm	5900-0379	2

V50/V55 MODULAR Kupplungsverlängerung | *coupler extension*

Nr. | *No.*	Länge | *Length*		VE | *PU*
3	5 mm	5900-0400	10
3	10 mm	5900-0401	8
3	15 mm	5900-0402	6
3	20 mm	5900-0403	4
3	25 mm	5900-0404	2
3	30 mm	5900-0405	2
3	35 mm	5900-0406	2
3	40 mm	5900-0407	2
3	45 mm	5900-0408	2
3	50 mm	5900-0409	2

V50/V55 MODULAR Weitere | *others*

Nr. | *No.*			VE | *PU*
4	Innensechskantschraube 1,5 mm | *hexagon socket screw 1,5 mm*	5900-0420	100
5	Kernsicherungsring | *core clamp*	5900-0356	100

QR-Code einscannen und Animation ansehen!

Scan the QR code for animated information!

Für eine Zylinderverlängerung benötigen Sie:
- 1x MODULAR Profilzylinder
- 1x Gehäuseverlängerung
- 1x Kernverlängerung
- 1x Kupplungsverlängerung
- 4x Madenschrauben

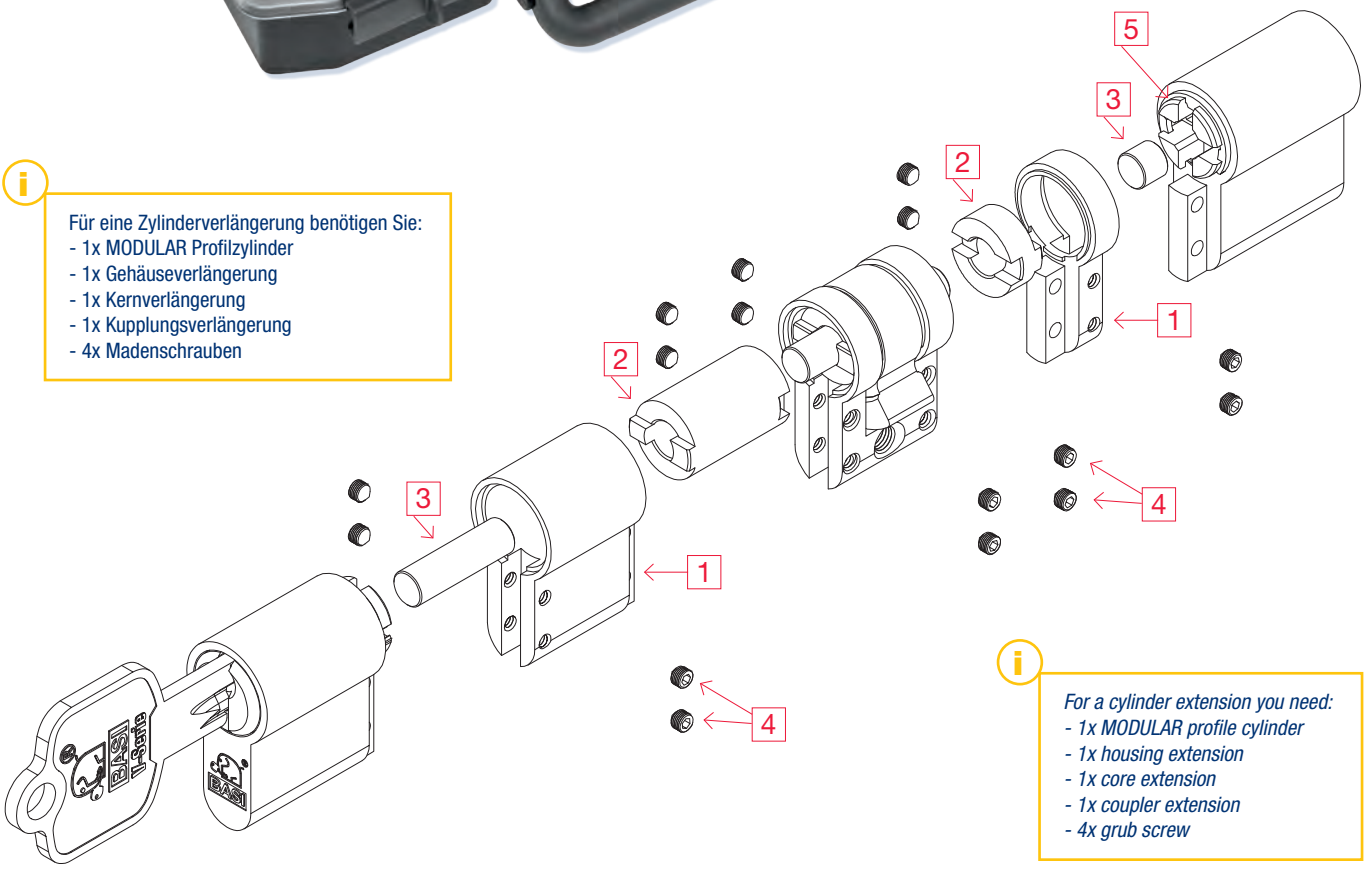

For a cylinder extension you need:
- *1x MODULAR profile cylinder*
- *1x housing extension*
- *1x core extension*
- *1x coupler extension*
- *4x grub screw*

Werkzeuge/Hilfsmittel (im Bausatz enthalten) | *Tools/Aids (Included In The Building Kit)* V50/V55

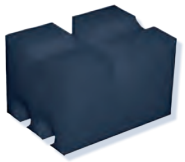

5900-0065

9997-0011

668N

Optional
9995-0752

Montageblock | *mounting block*		5900-0065
Spezialschraubendreher | *special screwdriver*		9997-0011
Universal-Steckschlüssel | *universal socket*		668N
Kopflampe | *headlamp*	optional erhältlich | *optional available*	9995-0752

V50 Stiftsatz für V50 Profilsystem | *Pinning Kit For V50 Profile System*

Service-Sortimentskoffer mit allen erforderlichen Halbteilen und Werkzeugen zum Umbau von **V50 Standard- und V50 Modular-Zylindern**.

*Service assortment case with all required half parts and tools to convert **V50 Standard-** and **V50 Modular-cylinders**.*

Stiftsatz komplett im Sortimentskoffer	***Complete Pinning Kit In Assortment Case***	V5900-0010

bestehend aus | *kit content*

Nr.	*No.*	Ausführung	*Version*		VE	*PU*
1		Gehäusestift	*casing pin*	5900-0111		100
2		Kernstift Nr. 1 - 4,5 mm	*plug pin no. 1 - 4,5 mm*	5900-0112		100
2		Kernstift Nr. 2 - 5,0 mm	*plug pin no. 2 - 5,0 mm*	5900-0113		100
2		Kernstift Nr. 3 - 5,5 mm	*plug pin no. 3 - 5,5 mm*	5900-0114		100
2		Kernstift Nr. 4 - 6,0 mm	*plug pin no. 4 - 6,0 mm*	5900-0115		100
2		Kernstift Nr. 5 - 6,5 mm	*plug pin no. 5 - 6,5 mm*	5900-0116		100
2		Kernstift Nr. 6 - 7,0 mm	*plug pin no. 6 - 7,0 mm*	5900-0117		100
2		Kernstift Nr. 7 - 7,5 mm	*plug pin no. 7 - 7,5 mm*	5900-0118		100
2		Kernstift Nr. 8 - 8,0 mm	*plug pin no. 8 - 8,0 mm*	5900-0119		100
3		Gehäusefeder	*casing spring*	5900-0120		100
4		Knaufkern 31,5 mm (inklusive Feder)	*knob core 31,5 mm (spring incl.)*	5900-0121		1
4		Knaufkern 35,5 mm (inklusive Feder)	*knob core 35,5 mm (spring incl.)*	5900-0122		1
4		Knaufkern 40,5 mm (inklusive Feder)	*knob core 40,5 mm (spring incl.)*	5900-0123		1
4		Knaufkern 45,5 mm (inklusive Feder)	*knob core 45,5 mm (spring incl.)*	5900-0124		1
4		Knaufkern 50,5 mm (inklusive Feder)	*knob core 50,5 mm (spring incl.)*	5900-0125		1
4		Knaufkern 55,5 mm (inklusive Feder)	*knob core 55,5 mm (spring incl.)*	5900-0126		1
4		Knaufkern 60,5 mm (inklusive Feder)	*knob core 60,5 mm (spring incl.)*	5900-0127		1
5		Schließnase für Standardzylinder	*cam for standard profile cylinder*	5900-0128		10
6		Sicherungsring für Standard- und Knaufzylinder	*clamp for standard and knob cylinder*	5900-0129		100
7		Kupplung Knauf - nur für 30/30 mm (inkl. Federn)	*coupler knob only for 30/30 mm (spring incl.)*	5900-0130		10
7		Kupplung Knauf - ab einseitig 35 mm (inkl. Federn)	*coupler knob for one-sided 35 mm (spring incl.)*	5900-0131		10
8		Kupplung N+G - ab 27 mm	*coupler EF from 27 mm*	5900-0132		10
8		Kupplung N+G - für 22/22 mm	*coupler EF for 22/22 mm*	5900-0133		10
9		Kupplung für einseitig 27 mm	*coupler for one-sided 27 mm*	5900-0134		10
9		Kupplung für 22/22 und ab 30/30 mm	*coupler for 22/22 and from 30/30 mm*	5900-0135		10
10		Verlängerungsstift 5 mm	*extension pin 5 mm*	5900-0136		50
10		Verlängerungsstift 10 mm	*extension pin 10 mm*	5900-0137		50
10		Verlängerungsstift 15 mm	*extension pin 15 mm*	5900-0138		50
10		Verlängerungsstift 20 mm	*extension pin 20 mm*	5900-0139		50
11		Verlängerungsstift N+G 5 mm	*extension pin EF 5 mm*	5900-0145		50
11		Verlängerungsstift N+G 10 mm	*extension pin EF 10 mm*	5900-0146		50
11		Verlängerungsstift N+G 15 mm	*extension pin EF 15 mm*	5900-0147		50
11		Verlängerungsstift N+G 20 mm	*extension pin EF 20 mm*	5900-0148		50
12		Schließnase für Knaufzylinder	*cam for knob cylinder*	5900-0175		10
13		Schließnase für N+G Zylinder	*cam - for EF profile cylinder*	5900-0176		10
14		Gehäusestift für Anti-Pick	*casing pin for picking protection*	5900-0177		100
15		Sicherungsring für N+G Zylinder	*clamp for EF profile cylinder*	5900-0178		100

Optional: Anlageplättchen *plugs*

5900-0180: 1,0 mm
5900-0181: 1,5 mm
5900-0182: 2,0 mm
5900-0183: 2,5 mm
5900-0184: 3,0 mm
5900-0185: 3,5 mm

Knaufvarianten *knob versions*

O-Form
5900-0144

D-Form
5900-0143

Standardzylinder *standard cylinder*

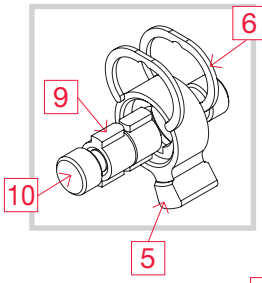

N+G Zylinder *EF cylinder*

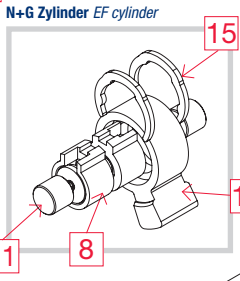

Knaufzylinder *knob cylinder*

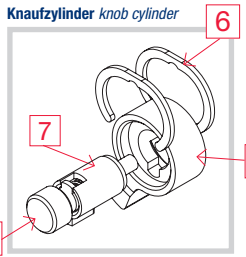

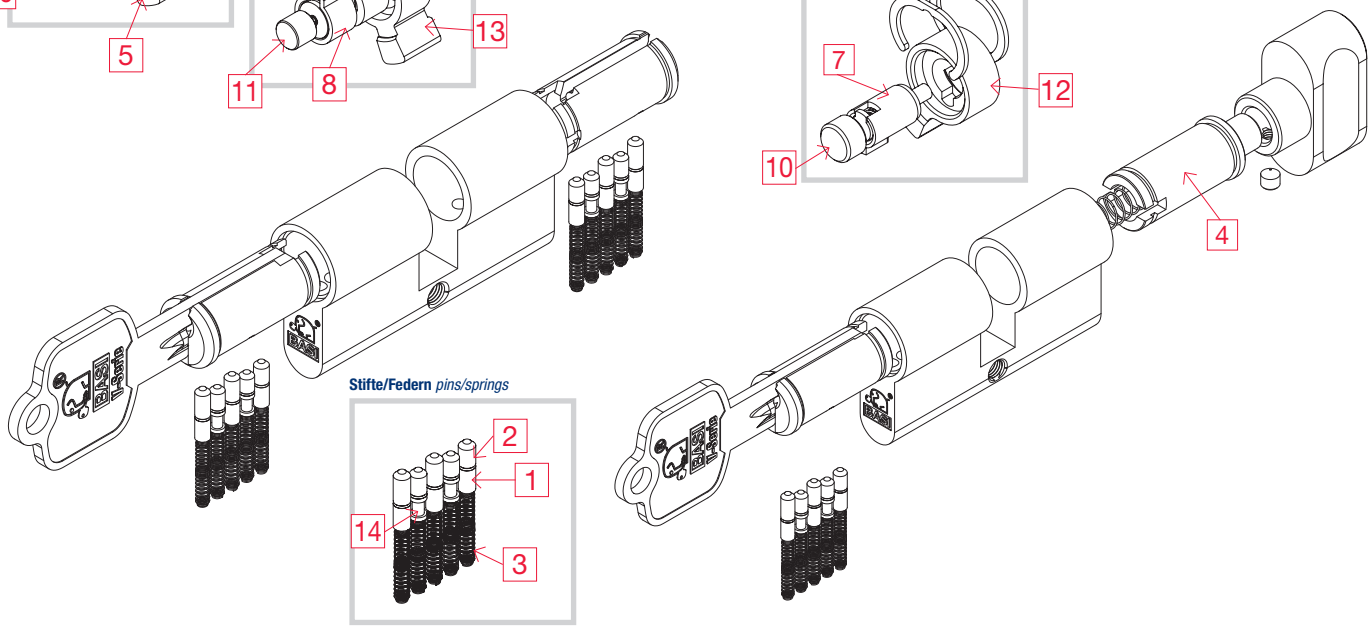

Stifte/Federn *pins/springs*

Werkzeuge zum Stiften (im Stiftsatz enthalten) | *Tools For Pinning (In The Pinning Kit Included)* V50

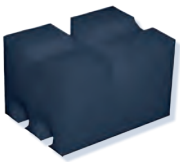

5900-0065

5900-0006

5900-0007

5900-0009

5900-0023

Montageblock | *mounting block*	5900-0065
Montagekern | *assembly core*	5900-0006
Montagemesser | *assembly knife*	5900-0007
Spezialzange für Sicherungsringe | *special pliers for clamps*	5900-0009
Montageschuh | *assembly shoe*	5900-0023

DAS BOHRMULDEN PROFILSYSTEM

THE DIMPLE KEY PROFILE SYSTEM

V55

V55 Standard-Profilzylinder | *Standard Profile Cylinder*

- 5 Bohrmuldenschlüssel mit Code | *5 dimple keys with code*
- 6 Stiftzuhaltungen | *6 pin-tumbler*
- Messing matt vernickelt | *brass matt nickel-plated*
- Pickingschutz | *picking protection*
- Anbohrschutz | *drilling protection*
- Lieferbar als | *available as:*
- Profil-Halbzylinder | *profile half cylinder*
- Kurzzylinder mit/ohne N+G | *profile short cylinder w/o and with emergency function (EF)*
- Doppelzylinder mit/ohne N+G | *profile double cylinder w/o and with emergency function (EF)*
- Knaufzylinder | *profile knob cylinder*
- Außenzylinder | *external cylinder*
- Vorhangschloss | *padlock*
- Verschiedenschließend (VS) | *cylinders keyed different*
  und/oder Gleichschließend (GL) | *and/or keyed alike*
- Geprüft nach EN 1303:2015 | *certified to EN 1303:2015*

QR-Code einscannen und Animation ansehen!

Scan the QR code for animated information!

V50 V55 MODULAR Bausatz | *Building Kit*

Grundausstattung (220-teilig) zum Anfertigen individueller Zylinderlängen von V50 Modular- und V55 Modular-Profilzylindern inklusive hochwertiger Werkzeuge.

Basic hardware (220 parts) to build individual cylinder dimensions in the profile systems V50 Modular and V55 Modular. The set includes the required high quality tools.

MAXIMALE FLEXIBILITÄT DURCH MODULARE BAUWEISE

THE MAXIMUM FLEXIBILITY BY MODULAR CONSTRUCTION

V55 MODULAR

Wir empfehlen bei gängigen Zylinderlängen unsere Standard-Profilzylinder und bei weniger gebräuchlichen Längen unsere Modular-Profilzylinder einzusetzen. So können Sie zeit- und kostensparend individuelle Anpassungen (auch nachträglich!) für unterschiedlichste Türstärken vornehmen.

We suggest our standard profile cylinders for the most common dimensions. For all rare dimensions we recommend our modular profile cylinders. This mix offers a time-saving and cost-reducing solution for individual adjustments (even afterwards!) for different door thicknesses.

Die V55 Standard-Profilzylinder des konventionellen Profilsystems sind mit den V55 Modular-Profilzylindern kombinierbar.

The V55 standard profile cylinder of the conventional profile systems can be combined with the V55 modular profile cylinders.

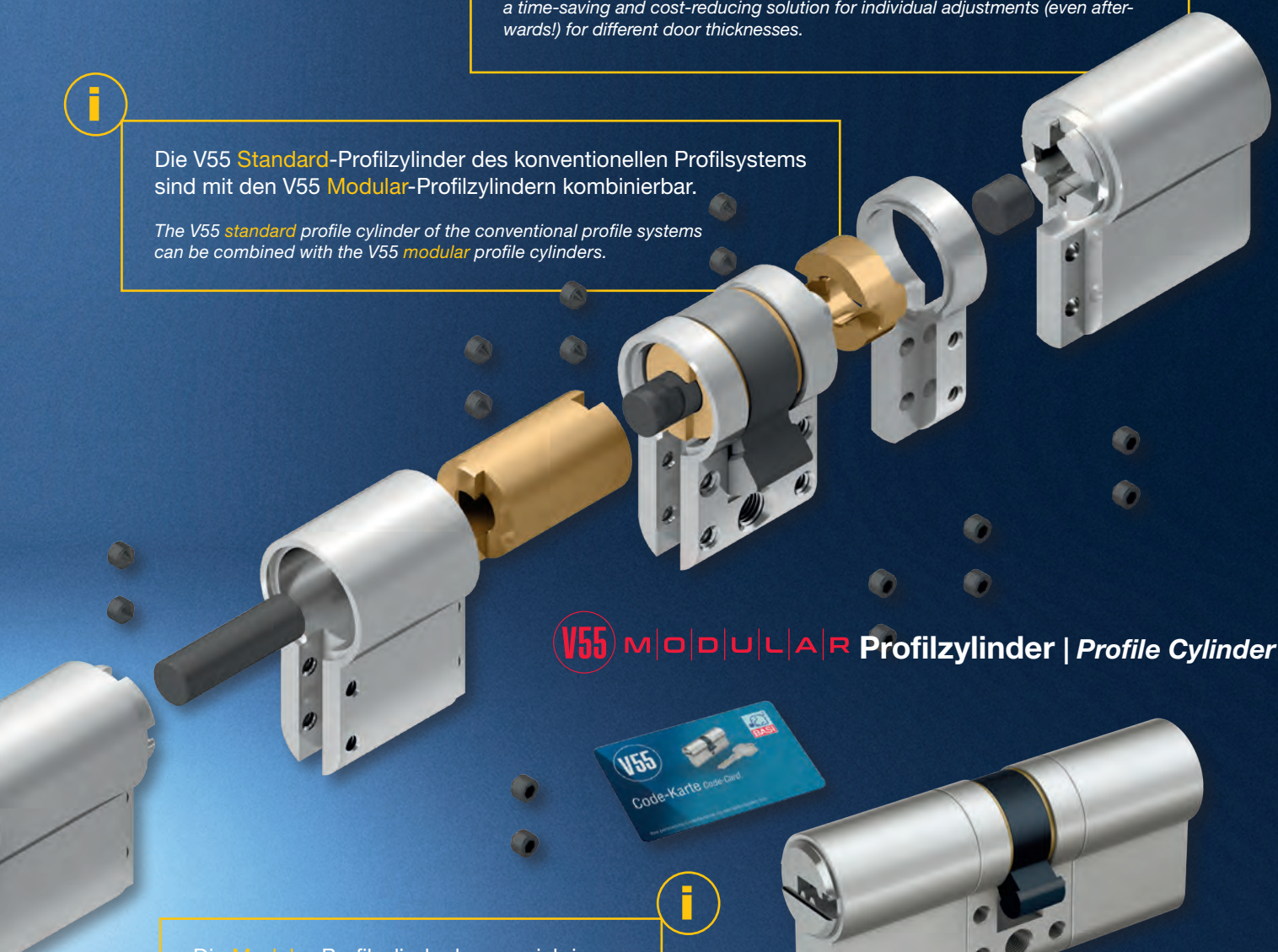

V55 MODULAR **Profilzylinder** | ***Profile Cylinder***

Die Modular-Profilzylinder lassen sich in nur wenigen Handgriffen auf die gewünschte Länge erweitern. Verlängerungen sind von 5 bis 50 mm erhältlich.

The modular profile cylinders are simply adaptable to the required dimension. We offer extensions from 5 to 50 mm.

V55 Profil-Halbzylinder | *Profile Half Cylinder*

V55

zertifiziert EN
certified to

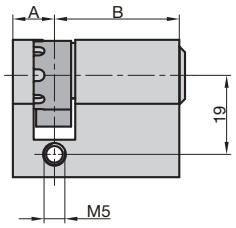

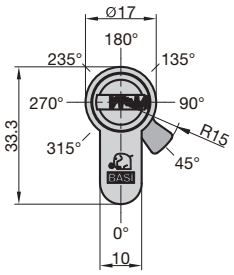

- 5 Bohrmuldenschlüssel mit Code
- 6 Stiftzuhaltungen
- 8-fach verstellbare Schließnase
- Pickingschutz • Anbohrschutz
- Messing matt vernickelt
- Inklusive Code-Karte
- Befestigungsschraube inklusive

- *5 dimple keys with coined code*
- *6 pin-tumbler • 8-stage adjustable cam*
- *picking protection • drilling protection*
- *brass matt nickel-plated*
- *with code-card • mounting screw included*

A	B	VS | *KD*	GL | *KA*
10	30	VB5020-0000	VB5021-0000
10	35	VB5020-0005	VB5021-0005

V55 MODULAR **MONTIERT**

bis 10/135 mm Gesamtlänge (VS, GL) lieferbar
available up to 10/135 mm total length (KD, KA)

V55 Profil-Doppelzylinder | *Profile Double Cylinder*

V55

zertifiziert EN
certified to

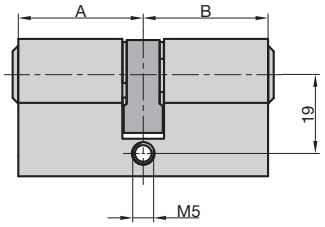

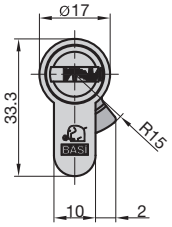

- 5 Bohrmuldenschlüssel mit Code
- 6 Stiftzuhaltungen
- Pickingschutz • Anbohrschutz
- Messing matt vernickelt
- Inklusive Code-Karte
- Befestigungsschraube inklusive

- *5 dimple keys with code*
- *6 pin-tumbler*
- *picking protection • drilling protection*
- *brass matt nickel-plated*
- *with code-card*
- *mounting screw included*

A	B	VS | *KD*		GL | *KA*	
			mit N+G | *With EF*		mit N+G | *With EF*
30	30	VB5000-0000	VB5200-0000	VB5001-0000	VB5201-0000
30	35	VB5000-0005	VB5200-0005	VB5001-0005	VB5201-0005
30	40	VB5000-0010	VB5200-0010	VB5001-0010	VB5201-0010
30	45	VB5000-0015	VB5200-0015	VB5001-0015	VB5201-0015
30	50	VB5000-0020	VB5200-0020	VB5001-0020	VB5201-0020
30	55	-	VB5200-0025	-	VB5201-0025
30	60	-	VB5200-0030	-	VB5201-0030
30	65	-	VB5200-0035	-	VB5201-0035
30	70	-	VB5200-0040	-	VB5201-0040
35	35	VB5000-0505	VB5200-0505	VB5001-0505	VB5201-0505
35	40	VB5000-0510	VB5200-0510	VB5001-0510	VB5201-0510
35	45	VB5000-0515	VB5200-0515	VB5001-0515	VB5201-0515
35	50	-	VB5200-0520	-	VB5201-0520
35	55	-	VB5200-0525	-	VB5201-0525
35	60	-	VB5200-0530	-	VB5201-0530
35	65	-	VB5200-0535	-	VB5201-0535
40	40	VB5000-1010	VB5200-1010	VB5001-1010	VB5201-1010
40	45	-	VB5200-1015	-	VB5201-1015

40	50	-	VB5200-1020	-	VB5201-1020
40	55	-	VB5200-1025	-	VB5201-1025
40	60	-	VB5200-1030	-	VB5201-1030
45	45	-	VB5200-1515	-	VB5201-1515
45	50	-	VB5200-1520	-	VB5201-1520
45	55	-	VB5200-1525	-	VB5201-1525
50	50	-	VB5200-2020	-	VB5201-2020

V55 MODULAR **MONTIERT** **bis 135/135 mm Gesamtlänge (VS, GL, m./o. N+G) lieferbar**
available up to 135/135 mm total length (KD, KA, w./wo. EF)

V55 Profil-Knaufzylinder | *Profile Knob Cylinder*

V55

zertifiziert EN

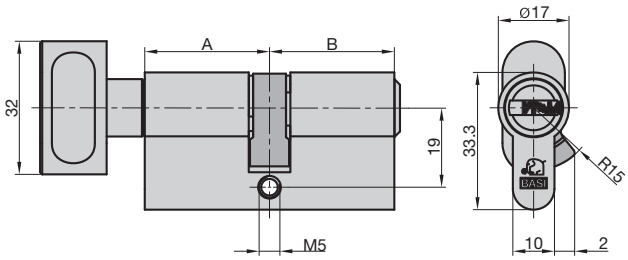

- 5 Bohrmuldenschlüssel mit Code
- 6 Stiftzuhaltungen
- Pickingschutz • Anbohrschutz
- Messing matt vernickelt
- Inklusive Code-Karte
- Befestigungsschraube inklusive

- *5 dimple keys with code*
- *6 pin-tumbler*
- *picking protection • drilling protection*
- *brass matt nickel-plated*
- *with code-card*
- *mounting screw included*

A	B	VS | *KD*	GL | *KA*
K30	30	VB5030-0000	VB5031-0000
K30	35	VB5030-0005	VB5031-0005
K35	30	VB5030-0500	VB5031-0500
K35	35	VB5030-0505	VB5031-0505

V55 MODULAR **MONTIERT** **bis K130/135 mm Gesamtlänge (VS, GL) lieferbar**
available up to K130/135 mm total length (KD, KA)

Optionale Knaufvarianten | *Optional Knob Variants*

	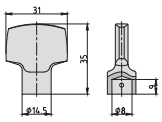	**D-Form**
		5900-0143
	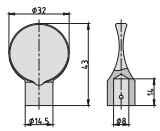	**O-Form**
		5900-0144
	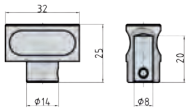	**Standard**
		5900-0174

V55 Profil-Außenzylinder | *External Cylinder*

V55

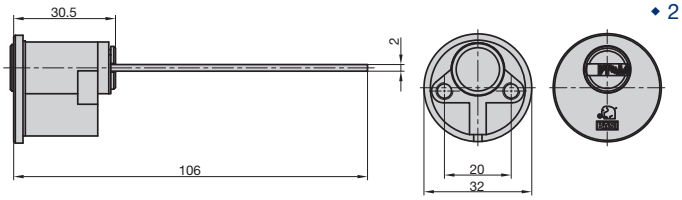

- 5 Bohrmuldenschlüssel mit Code
- Mit Code-Karte
- Pickingschutz
- Anbohrschutz
- 6 Stiftzuhaltungen
- Messing matt vernickelt
- Abdeckrosette inklusive
- 2 Befestigungsschrauben inklusive

- *5 dimple keys with code*
- *with code-card*
- *picking protection*
- *drilling protection*
- *6 pin-tumbler*
- *brass matt nickel-plated*
- *covering rose included*
- *2 mounting screws included*

VS | *KD*	GL | *KA*
VB5040-0000	VB5041-0000

V55 Vorhangschloss | *Padlock*

V55

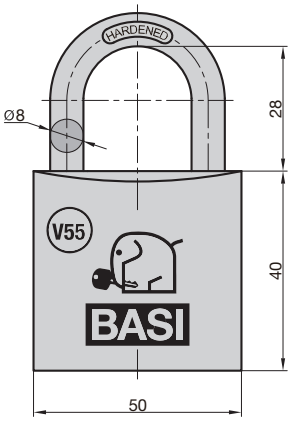

- 5 Bohrmuldenschlüssel mit Code
- Messinggehäuse
- Gehärteter Stahlbügel
- Beidseitige Verriegelung
- Passend zum V55 Profilsystem
- Inklusive Code-Karte

- *5 dimple keys with code*
- *brass body*
- *hardened steel shackle*
- *two-sided ball locking*
- *suitable for V55 profile system*
- *with code-card*

VS | *KD*	GL | *KA*
VB5090-0050	VB5091-0050

V55 Bohrmuldenschlüssel | *Dimple Keys*

V55

- Messing vernickelt

- *nickel-plated brass*

Rohling *Key Blank*	GL | *KA*	GL | *KA*	GL | *KA*	GL | *KA*	GL | *KA*
	20	21	22	23	24
BASI-VB	BASI-VB20	BASI-VB21	BASI-VB22	BASI-VB23	BASI-VB24

V55 MODULAR Profil-Halbzylinder | *Profile Half Cylinder* V55

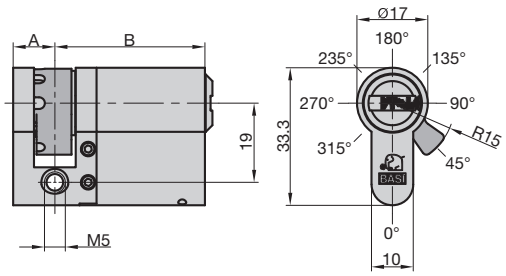

- 5 Bohrmuldenschlüssel mit Code
- 6 Stiftzuhaltungen
- 8-fach verstellbare Schließnase
- Pickingschutz • Anbohrschutz
- Messing matt vernickelt
- Inklusive Code-Karte
- Befestigungsschraube inklusive

- *5 dimple keys with code*
- *6 pin-tumbler*
- *8-stage adjustable cam*
- *picking protection • drilling protection*
- *brass matt nickel-plated*
- *with code-card*
- *mounting screw included*

A	B	VS | *KD*	GL | *KA*
10	35*	VB5120-0005	VB5121-0005

*Modularseite | **modular side*

V55 MODULAR Profil-Doppelzylinder | *Profile Double Cylinder* V55

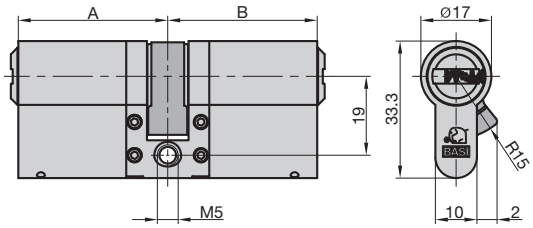

- 5 Bohrmuldenschlüssel mit Code
- 6 Stiftzuhaltungen
- Pickingschutz
- Anbohrschutz
- Messing matt vernickelt
- Inklusive Code-Karte
- Befestigungsschraube inklusive

- *5 dimple keys with code*
- *6 pin-tumbler*
- *picking protection*
- *drilling protection*
- *brass matt nickel-plated*
- *with code-card*
- *mounting screw included*

A	B	VS | *KD*		GL | *KA*	
			mit N+G | *With EF*		mit N+G | *With EF*
30	35*	VB5100-0005	VB5150-0005	VB5101-0005	VB5151-0005
35*	35*	VB5100-0505	VB5150-0505	VB5101-0505	VB5151-0505

*Modularseite | **modular side*

V55 MODULAR Profil-Knaufzylinder | *Profile Knob Cylinder* V55

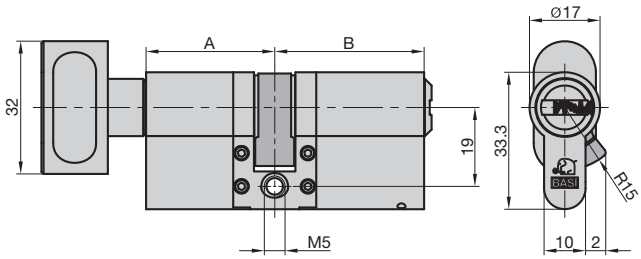

- 5 Bohrmuldenschlüssel mit Code
- 6 Stiftzuhaltungen
- Pickingschutz
- Anbohrschutz
- Messing matt vernickelt
- Inklusive Code-Karte
- Befestigungsschraube inklusive

- *5 dimple keys with code*
- *6 pin-tumbler*
- *picking protection*
- *drilling protection*
- *brass matt nickel-plated*
- *with code-card*
- *mounting screw included*

A	B	VS | *KD*	GL | *KA*
K30*	30	VB5130-0000	VB5131-0000
K30*	35*	VB5130-0005	VB5131-0005

*Modularseite | **modular side*

Grundausstattung (220-teilig) zum
Anfertigen individueller Zylinderlängen von
V50 Modular- und V55 Modular-Profilzylindern
inklusive hochwertiger Werkzeuge.

Basic equipment (220 pieces) to build
individual cylinder dimensions in the profile systems
V50 Modular and V55 Modular.
Set includes high-quality tools.

MODULAR Bausatz Komplettset	*Pinning Set Assorted In A Box*	5900-0000

bestehend aus | *kit content*

V50/V55 MODULAR Gehäuseverlängerung (Messing matt vernickelt) | *housing extension (brass matt nickel-plated)*

Nr. | *No.*	Länge | *Length*		VE | *PU*
1	5 mm	5900-0390	10
1	10 mm	5900-0391	8
1	15 mm	5900-0392	6
1	20 mm	5900-0393	4
1	25 mm	5900-0394	2
1	30 mm	5900-0395	2
1	35 mm	5900-0396	2
1	40 mm	5900-0397	2
1	45 mm	5900-0398	2
1	50 mm	5900-0399	2

V50/V55 MODULAR Kernverlängerung (Messing) | *core extension (brass)*

Nr. | *No.*	Länge | *Length*		VE | *PU*
2	5 mm	5900-0370	10
2	10 mm	5900-0371	8
2	15 mm	5900-0372	6
2	20 mm	5900-0373	4
2	25 mm	5900-0374	2
2	30 mm	5900-0375	2
2	35 mm	5900-0376	2
2	40 mm	5900-0377	2
2	45 mm	5900-0378	2
2	50 mm	5900-0379	2

V50/V55 MODULAR Kupplungsverlängerung | *coupler extension*

Nr. | *No.*	Länge | *Length*		VE | *PU*
3	5 mm	5900-0400	10
3	10 mm	5900-0401	8
3	15 mm	5900-0402	6
3	20 mm	5900-0403	4
3	25 mm	5900-0404	2
3	30 mm	5900-0405	2
3	35 mm	5900-0406	2
3	40 mm	5900-0407	2
3	45 mm	5900-0408	2
3	50 mm	5900-0409	2

V50/V55 MODULAR Weitere | *others*

Nr. | *No.*			VE | *PU*
4	Innensechskantschraube 1,5 mm | *hexagon socket screw 1,5 mm*	5900-0420	100
5	Kernsicherungsring | *core clamp*	5900-0356	100

QR-Code einscannen und Animation ansehen!

Scan the QR code for animated information!

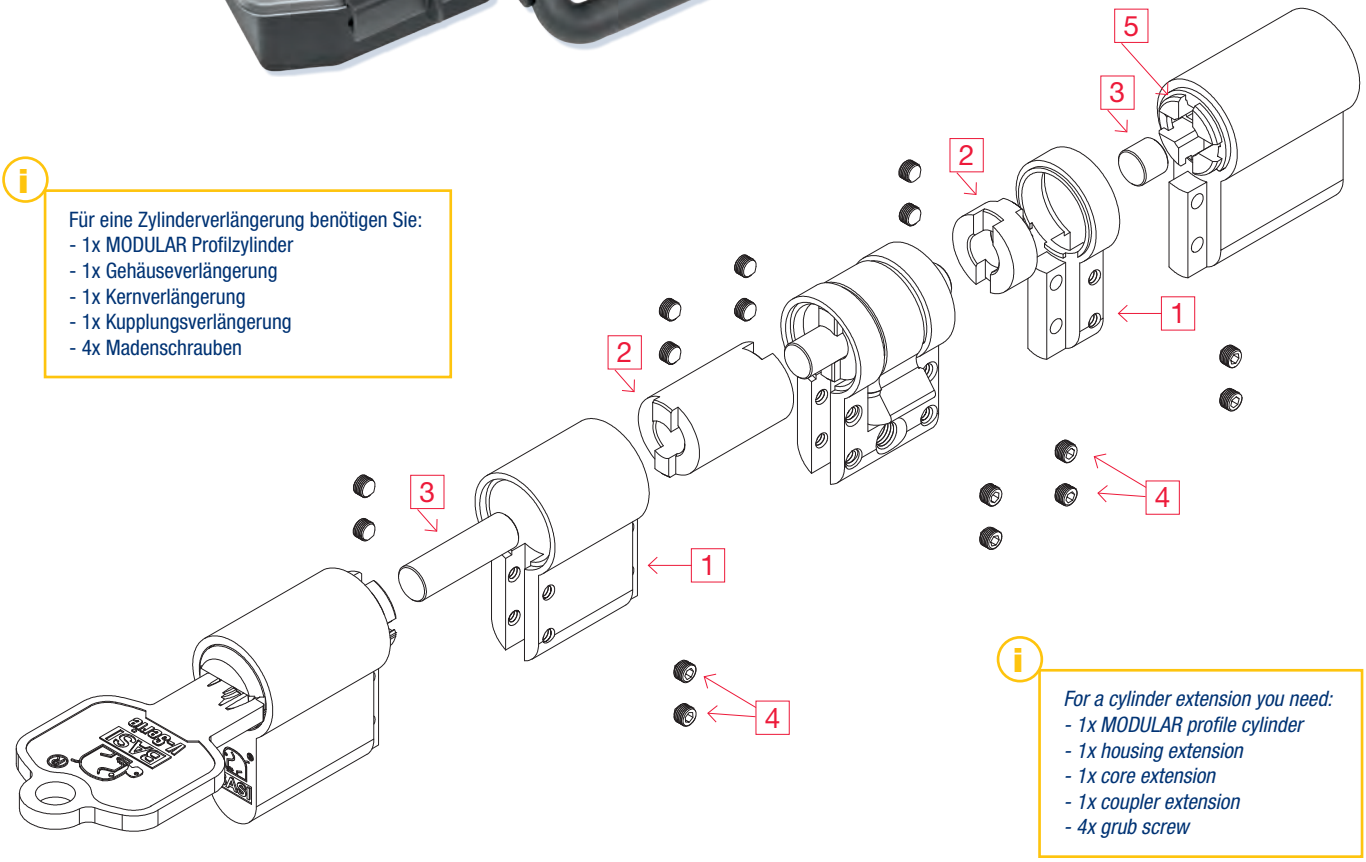

Für eine Zylinderverlängerung benötigen Sie:
- 1x MODULAR Profilzylinder
- 1x Gehäuseverlängerung
- 1x Kernverlängerung
- 1x Kupplungsverlängerung
- 4x Madenschrauben

For a cylinder extension you need:
- *1x MODULAR profile cylinder*
- *1x housing extension*
- *1x core extension*
- *1x coupler extension*
- *4x grub screw*

Werkzeuge/Hilfsmittel (im Bausatz enthalten) | *Tools/Aids (In The Building Kit Included)* V50/V55

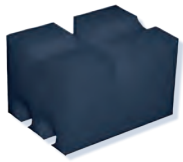

5900-0065

9997-0011

668N

Optional
9995-0752

Montageblock | *mounting block*		5900-0065
Spezialschraubendreher | *special screwdriver*		9997-0011
Universal-Steckschlüssel | *universal socket*		668N
Kopflampe | *headlamp*	optional erhältlich | *optional available*	9995-0752

V55 Stiftsatz für V55 Profilsystem | *Pinning Kit For V55 Profile System*

Service-Sortimentskoffer mit allen erforderlichen Halbteilen und Werkzeugen zum Umbau von **V55 Standard- und V55 Modular-Zylindern**.

*Service assortment case with all required half parts and tools to convert **V55 Standard-** and **V55 Modular-cylinders**.*

Stiftsatz komplett im Sortimentskoffer	*Pinning Kit Complete In Assortment Case*	VB5900-0010

bestehend aus | *kit content*

Nr.	*No.*	Ausführung	*Version*		VE	*PU*
1		Gehäusestift	*casing pin*	5900-0312		100
2		Hantelstift für Anti-Pick	*casing pin for picking protection*	5900-0313		100
3		Gehäusefeder	*casing spring*	5900-0314		100
4		Kernstift Nr. 1 - 5,10 mm	*plug pin no. 1 - 5,10 mm*	5900-0315		100
4		Kernstift Nr. 2 - 5,55 mm	*plug pin no. 2 - 5,55 mm*	5900-0316		100
4		Kernstift Nr. 3 - 6,00 mm	*plug pin no. 3 - 6,00 mm*	5900-0317		100
4		Kernstift Nr. 4 - 6,45 mm	*plug pin no. 4 - 6,45 mm*	5900-0318		100
4		Kernstift Nr. 5 - 6,90 mm	*plug pin no. 5 - 6,90 mm*	5900-0319		100
4		Kernstift Nr. 6 - 7,35 mm	*plug pin no. 6 - 7,35 mm*	5900-0320		100
5		Verlängerungsstift 5 mm	*extension pin 5 mm*	5900-0321		50
5		Verlängerungsstift 10 mm	*extension pin 10 mm*	5900-0322		50
5		Verlängerungsstift 15 mm	*extension pin 15 mm*	5900-0323		50
5		Verlängerungsstift 20 mm	*extension pin 20 mm*	5900-0324		50
5		Verlängerungsstift 25 mm	*extension pin 25 mm*	5900-0325		50
5		Verlängerungsstift 30 mm	*extension pin 30 mm*	5900-0326		50
5		Verlängerungsstift 35 mm	*extension pin 35 mm*	5900-0327		50
5		Verlängerungsstift 40 mm	*extension pin 40 mm*	5900-0328		50
6		Verlängerungsstift N+G 5 mm	*extension pin EF 5 mm*	5900-0329		50
6		Verlängerungsstift N+G 10 mm	*extension pin EF 10 mm*	5900-0330		50
6		Verlängerungsstift N+G 15 mm	*extension pin EF 15 mm*	5900-0331		50
6		Verlängerungsstift N+G 20 mm	*extension pin EF 20 mm*	5900-0332		50
6		Verlängerungsstift N+G 25 mm	*extension pin EF 25 mm*	5900-0333		50
6		Verlängerungsstift N+G 30 mm	*extension pin EF 30 mm*	5900-0334		50
6		Verlängerungsstift N+G 35 mm	*extension pin EF 35 mm*	5900-0335		50
6		Verlängerungsstift N+G 40 mm	*extension pin EF 40 mm*	5900-0336		50
7		Schließnase für Standardzylinder	*cam for standard profile cylinder*	5900-0337		10
8		Schließnase für N+G Zylinder	*cam - for EF profile cylinder*	5900-0338		10
9		Schließnase für Knaufzylinder	*cam for knob cylinder*	5900-0339		10
10		Kupplung ab 30/30 mm	*coupler from 30/30 mm*	5900-0340		10
11		Kupplung N+G - ab 30/30 mm	*coupler EF from 30/30 mm*	5900-0341		10
12		Kupplung Knauf - nur für 30/30 mm (inkl. Federn)	*coupler knob only for 30/30 mm (spring incl.)*	5900-0342		10
12		Kupplung Knauf - ab 35 mm (inkl. Federn)	*coupler knob for 35 mm (spring incl.)*	5900-0343		10
13		Sicherungsring	*clamp*	5900-0344		100
14		Knaufkern 31 mm (inklusive Feder)	*knob core 31 mm (spring incl.)*	5900-0345		1
14		Knaufkern 35 mm (inklusive Feder)	*knob core 35 mm (spring incl.)*	5900-0346		1
14		Knaufkern 40 mm (inklusive Feder)	*knob core 40 mm (spring incl.)*	5900-0347		1
14		Knaufkern 45 mm (inklusive Feder)	*knob core 45 mm (spring incl.)*	5900-0348		1
14		Knaufkern 50 mm (inklusive Feder)	*knob core 50 mm (spring incl.)*	5900-0349		1
14		Knaufkern 55 mm (inklusive Feder)	*knob core 55 mm (spring incl.)*	5900-0350		1
14		Knaufkern 60 mm (inklusive Feder)	*knob core 60 mm (spring incl.)*	5900-0351		1
14		Knaufkern 65 mm (inklusive Feder)	*knob core 65 mm (spring incl.)*	5900-0352		1
14		Knaufkern 70 mm (inklusive Feder)	*knob core 70 mm (spring incl.)*	5900-0353		1
15		Bohrschutzkugel	*anti-drill ball*	5900-0355		100

Optional: Anlageplättchen *plugs*

5900-0357: 0,90 mm
5900-0358: 1,35 mm
5900-0359: 1,80 mm
5900-0360: 2,25 mm

Optional: Zahnräder *gear wheel*

für V55 Profil-Knaufzylinder
for V55 Profile Knob Cylinder

5900-0361: 10 Zähne *teeth*
5900-0363: 18 Zähne *teeth*

für V55 Profil-Doppelzylinder N+G
for V55 Profile Double Cylinder EF

5900-0362: 10 Zähne *teeth*
5900-0364: 18 Zähne *teeth*

Knaufvarianten *knob versions*

O-Form
5900-0144

D-Form
5900-0143

Standardzylinder *standard cylinder*

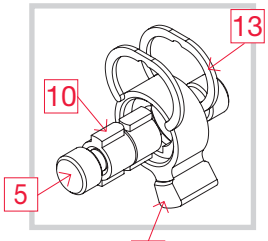

N+G Zylinder *EF cylinder*

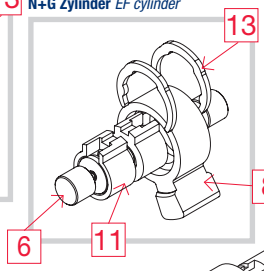

Knaufzylinder *knob cylinder*

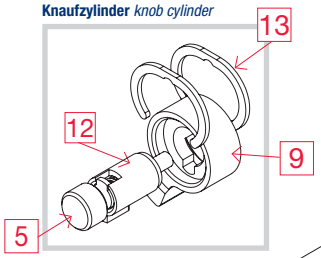

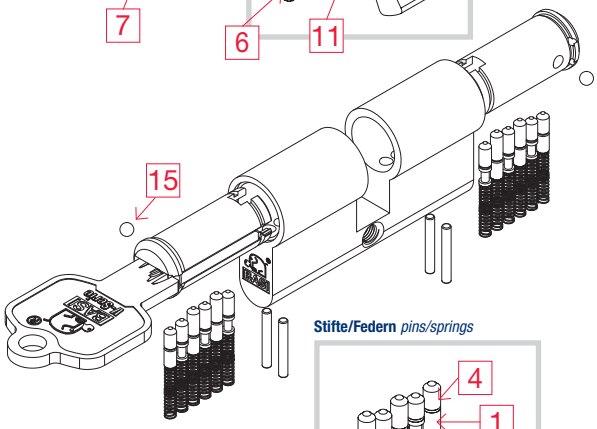

Stifte/Federn *pins/springs*

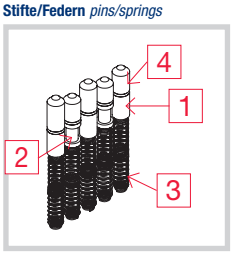

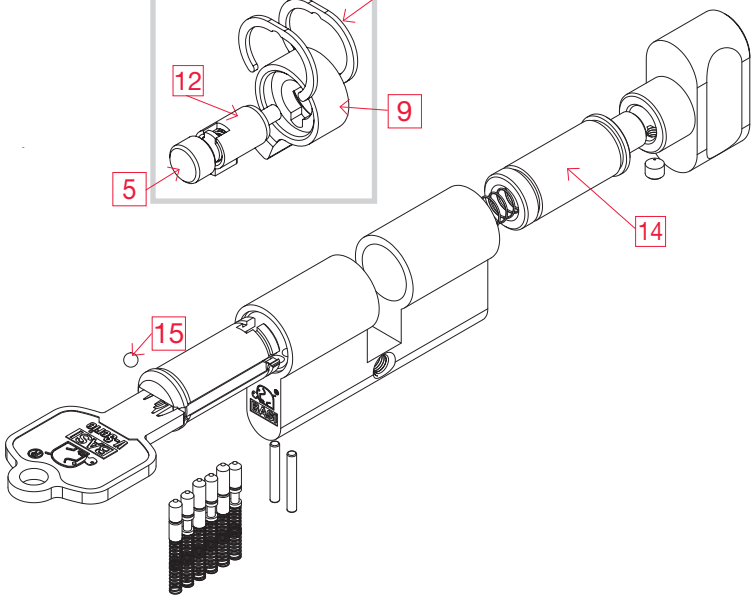

Werkzeuge zum Stiften (im Stiftsatz enthalten) | *Tools For Pinning (In The Pinning Kit Included)* V55

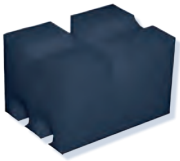

5900-0065

5900-0354

5900-0007

5900-0009

5900-0023

Montageblock | *mounting block*	5900-0065
Montagekern | *assembly core*	5900-0354
Montagemesser | *assembly knife*	5900-0007
Spezialzange für Sicherungsringe | *special pliers for clamps*	5900-0009
Montageschuh | *assembly shoe*	5900-0023

AS Profil-Halbzylinder | *Profile Half Cylinder* 1C

zertifiziert DIN

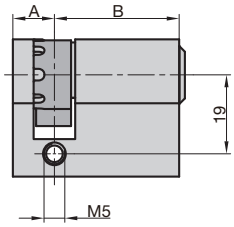

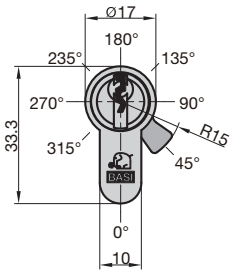

- 3 Zylinderschlüssel
- 5 Stiftzuhaltungen
- Aufbohrschutz
- 8-fach verstellbare Schließnase
- Messing matt vernickelt
- Befestigungsschraube inklusive

- *3 cylinder keys*
- *5 pin-tumbler*
- *drill resistance*
- *8-stage adjustable cam*
- *brass matt nickel-plated*
- *mounting screw included*

A	B	VS | *KD*	GL | *KA*
10	30	5020-0000	5021-0000
10	35	5020-0005	5021-0005
10	40	5020-0010	5021-0010
10	45	5020-0015	5021-0015
10	50	5020-0020	5021-0020
10	55	5020-0025	5021-0025
10	60	5020-0030	5021-0030
10	65	5020-0035	5021-0035
10	70	5020-0040	5021-0040

AS Profil-Doppelzylinder | *Profile Double Cylinder* 1C

zertifiziert DIN

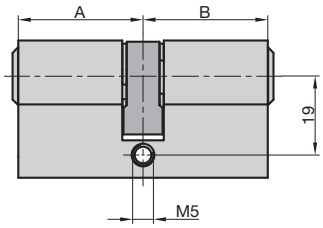

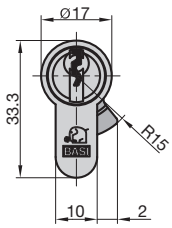

- 3 Zylinderschlüssel
- 5 Stiftzuhaltungen
- Aufbohrschutz
- Messing matt vernickelt
- Befestigungsschraube inklusive

- *3 cylinder keys*
- *5 pin-tumbler*
- *drill resistance*
- *brass matt nickel-plated*
- *mounting screw included*

A	B	VS | *KD*		GL | *KA*	
			mit N+G | *With EF*		mit N+G | *With EF*
Profil-Kurzzylinder | *Profile Short Cylinder*					
22	22	5010-2222	-	-	-
25	25	5010-2525	-	-	-
27	27	5010-2727	5220-2727	5011-2727	5221-2727
27	33	5010-2733	5220-2733	5011-2733	5221-2733
27	35	5010-2735	5220-2735	5011-2735	5221-2735
27	40	5010-2740	5220-2740	5011-2740	5221-2740
27	45	5010-2745	5220-2745	5011-2745	5221-2745
Profil-Doppelzylinder | *Profile Double Cylinder*					
30	30	5000-0000	5200-0000	5001-0000	5201-0000
30	35	5000-0005	5200-0005	5001-0005	5201-0005

30	40	5000-0010	5200-0010	5001-0010	5201-0010
30	45	5000-0015	5200-0015	5001-0015	5201-0015
30	50	5000-0020	5200-0020	5001-0020	5201-0020
30	55	5000-0025	5200-0025	5001-0025	5201-0025
30	60	5000-0030	5200-0030	5001-0030	5201-0030
30	65	5000-0035	5200-0035	5001-0035	5201-0035
30	70	5000-0040	5200-0040	5001-0040	5201-0040
30	75	5000-0045	5200-0045	5001-0045	5201-0045
30	80	5000-0050	5200-0050	5001-0050	5201-0050
30	85	5000-0055	5200-0055	5001-0055	5201-0055
30	90	5000-0060	5200-0060	5001-0060	5201-0060
35	35	5000-0505	5200-0505	5001-0505	5201-0505
35	40	5000-0510	5200-0510	5001-0510	5201-0510
35	45	5000-0515	5200-0515	5001-0515	5201-0515
35	50	5000-0520	5200-0520	5001-0520	5201-0520
35	55	5000-0525	5200-0525	5001-0525	5201-0525
35	60	5000-0530	5200-0530	5001-0530	5201-0530
35	65	5000-0535	5200-0535	5001-0535	5201-0535
35	70	5000-0540	5200-0540	5001-0540	5201-0540
35	75	5000-0545	5200-0545	5001-0545	5201-0545
35	80	5000-0550	5200-0550	5001-0550	5201-0550
35	85	5000-0555	5200-0555	5001-0555	5201-0555
40	40	5000-1010	5200-1010	5001-1010	5201-1010
40	45	5000-1015	5200-1015	5001-1015	5201-1015
40	50	5000-1020	5200-1020	5001-1020	5201-1020
40	55	5000-1025	5200-1025	5001-1025	5201-1025
40	60	5000-1030	5200-1030	5001-1030	5201-1030
40	65	5000-1035	5200-1035	5001-1035	5201-1035
40	70	5000-1040	5200-1040	5001-1040	5201-1040
40	75	5000-1045	5200-1045	5001-1045	5201-1045
40	80	5000-1050	5200-1050	5001-1050	5201-1050
45	45	5000-1515	5200-1515	5001-1515	5201-1515
45	50	5000-1520	5200-1520	5001-1520	5201-1520
45	55	5000-1525	5200-1525	5001-1525	5201-1525
45	60	5000-1530	5200-1530	5001-1530	5201-1530
45	65	5000-1535	5200-1535	5001-1535	5201-1535
45	70	5000-1540	5200-1540	5001-1540	5201-1540
45	75	5000-1545	5200-1545	5001-1545	5201-1545
50	50	5000-2020	5200-2020	5001-2020	5201-2020
50	55	5000-2025	5200-2025	5001-2025	5201-2025
50	60	5000-2030	5200-2030	5001-2030	5201-2030
50	65	5000-2035	5200-2035	5001-2035	5201-2035
50	70	5000-2040	5200-2040	5001-2040	5201-2040
55	55	5000-2525	5200-2525	5001-2525	5201-2525
55	60	5000-2530	5200-2530	5001-2530	5201-2530
55	65	5000-2535	5200-2535	5001-2535	5201-2535
60	60	5000-3030	5200-3030	5001-3030	5201-3030

AS Profil-Knaufzylinder | *Profile Knob Cylinder*

zertifiziert DIN

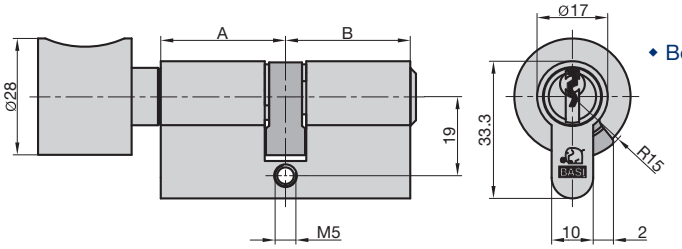

- 3 Zylinderschlüssel
- 5 Stiftzuhaltungen
- Aufbohrschutz
- Messing matt vernickelt
- Befestigungsschraube inklusive

- *3 cylinder keys*
- *5 pin-tumbler*
- *drill resistance*
- *brass matt nickel-plated*
- *mounting screw included*

A	B	VS | *KD*	GL | *KA*
Profil-Knaufkurzzylinder | *Profile Knob Short Cylinder*			
K30	27	5050-3027	5051-3027
K35	27	5050-3527	5051-3527
K40	27	5050-4027	5051-4027
Profil-Knaufzylinder | *Profile Knob Cylinder*			
K30	30	5030-0000	5031-0000
K30	35	5030-0005	5031-0005
K30	40	5030-0010	5031-0010
K30	45	5030-0015	5031-0015
K30	50	5030-0020	5031-0020
K30	55	5030-0025	5031-0025
K30	60	5030-0030	5031-0030
K30	65	5030-0035	5031-0035
K35	30	5030-0500	5031-0500
K35	35	5030-0505	5031-0505
K35	40	5030-0510	5031-0510
K35	45	5030-0515	5031-0515
K35	50	5030-0520	5031-0520
K35	55	5030-0525	5031-0525
K35	60	5030-0530	5031-0530
K35	65	5030-0535	5031-0535
K40	30	5030-1000	5031-1000
K40	35	5030-1005	5031-1005
K40	40	5030-1010	5031-1010
K40	45	5030-1015	5031-1015
K40	50	5030-1020	5031-1020
K40	55	5030-1025	5031-1025
K40	60	5030-1030	5031-1030
K40	65	5030-1035	5031-1035
K45	30	5030-1500	5031-1500
K45	35	5030-1505	5031-1505
K45	40	5030-1510	5031-1510
K45	45	5030-1515	5031-1515
K45	50	5030-1520	5031-1520
K45	55	5030-1525	5031-1525
K45	60	5030-1530	5031-1530

K45	65	5030-1535	5031-1535
K50	30	5030-2000	5031-2000
K50	35	5030-2005	5031-2005
K50	40	5030-2010	5031-2010
K50	45	5030-2015	5031-2015
K55	30	5030-2500	5031-2500
K55	35	5030-2505	5031-2505
K55	40	5030-2510	5031-2510
K55	45	5030-2515	5031-2515
K60	30	5030-3000	5031-3000
K60	35	5030-3005	5031-3005
K60	40	5030-3010	5031-3010
K60	45	5030-3015	5031-3015
K65	30	5030-3500	5031-3500
K65	35	5030-3505	5031-3505
K65	40	5030-3510	5031-3510
K65	45	5030-3515	5031-3515

AS Profil-Außenzylinder | *External Cylinder* 1C

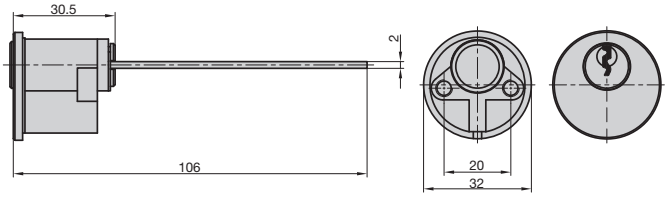

- 3 Zylinderschlüssel
- Aufbohrschutz
- 5 Stiftzuahltungen
- Messing matt vernickelt
- Abdeckrosette inklusive
- 2 Befestigungsschrauben inklusive

- *3 cylinder keys*
- *drill resistance*
- *5 pin-tumbler*
- *brass matt nickel-plated*
- *with covering rose*
- *2 mounting screws included*

VS | *KD*	GL | *KA*
5040-0000	5041-0000

AS Vorhangschloss | *Padlock* 1C

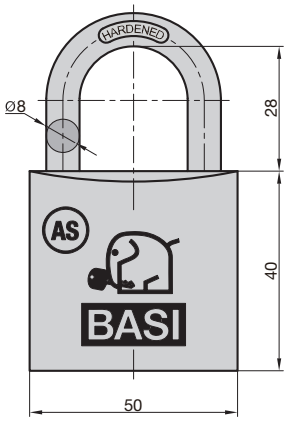

- 3 Zylinderschlüssel
- Messinggehäuse
- Gehärteter Stahlbügel
- Beidseitige Verriegelung
- Passend zum AS Profilsystem

- *3 cylinder keys*
- *brass body*
- *hardened steel shackle*
- *two-sided ball locking*
- *suitable for AS profile system*

VS | *KD*	GL | *KA*
-	5091-0050

AS Zylinderschlüssel | *Cylinder Keys*

- Messing vernickelt
- *nickel-plated brass*

Rohling *Key Blank*	Rohling *Key Blank* <= 25/25 mm	GL | *KA* 30	GL | *KA* 31	GL | *KA* 32	GL | *KA* 33	GL | *KA* 34	GL | *KA* 35	GL | *KA* 36	GL | *KA* 37	GL | *KA* 38	GL | *KA* 39
BASI-AS	BASI-ASK	BASI-AS30	BASI-AS31	BASI-AS32	BASI-AS33	BASI-AS34	BASI-AS35	BASI-AS36	BASI-AS37	BASI-AS38	BASI-AS39

AS Service Profil-Halbzylinder | *Service Profile Half Cylinder* 1D

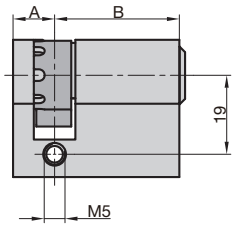

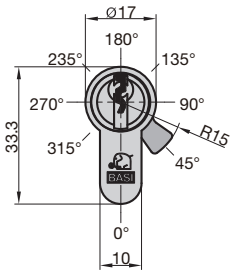

- Ohne Schlüssel
- 5 Stiftzuhaltungen (1-2-3-4-5)
- 8-fach verstellbare Schließnase
- Aufbohrschutz • Messing matt vernickelt

- *without keys*
- *5 pin-tumbler (1-2-3-4-5)*
- *8-stage adjustable cam*
- *drill resistance • brass matt nickel-plated*

Stiftsatz finden Sie auf Seite 38
pinning kit on page 38

A	B	
10	30	5029-0000

AS Service Profil-Doppelzylinder | *Service Profile Double Cylinder* 1D

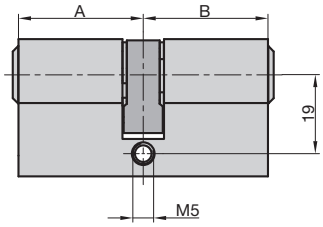

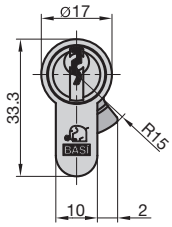

- Ohne Schlüssel
- 5 Stiftzuhaltungen (1-2-3-4-5)
- Aufbohrschutz
- Messing matt vernickelt

- *without keys*
- *5 pin-tumbler (1-2-3-4-5)*
- *drill resistance*
- *brass matt nickel-plated*

Stiftsatz finden Sie auf Seite 38
pinning kit on page 38

A	B	
Profil-Kurzzylinder | *Profile Short Cylinder*		
27	27	5019-2727
27	33	5019-2733
Profil-Doppelzylinder | *Profile Double Cylinder*		
30	30	5009-0000
30	35	5009-0005
30	40	5009-0010
30	45	5009-0015
30	50	5009-0020
30	55	5009-0025
30	60	5009-0030
35	35	5009-0505
35	40	5009-0510

35	45	5009-0515
35	50	5009-0520
35	55	5009-0525
40	40	5009-1010
40	45	5009-1015
40	50	5009-1020
40	55	5009-1025
45	45	5009-1515
45	50	5009-1520

AS Service Zylinderschlüssel | *Service Cylinder Key* 1D

- Gefräst nach Code 1-2-3-4-5
- Messing vernickelt

- *cut to code 1-2-3-4-5*
- *nickel-plated brass*

5999-0009

AS Service Vorhangschloss | *Service Padlock* 1D

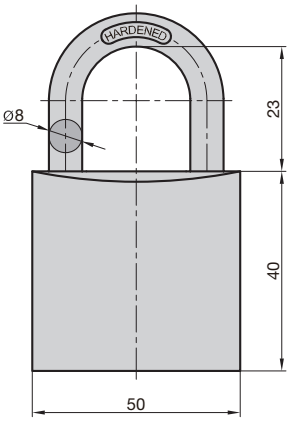

- Ohne Schlüssel
- Messinggehäuse
- Gehärteter Stahlbügel
- Beidseitige Verriegelung
- Passend zum AS Profilsystem

- *without keys*
- *brass body*
- *hardened steel shackle*
- *two-sided ball locking*
- *suitable to AS profile system*

Stiftsatz finden Sie auf Seite 38
pinning kit on page 38

5999-0050

AS Service Vorhangschloss | *Service Padlock* 1D

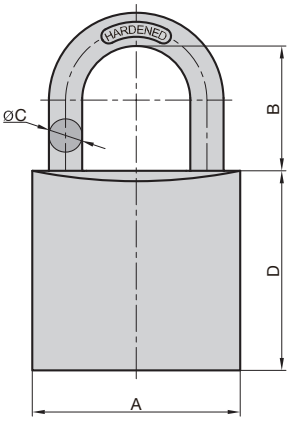

- Ohne Schlüssel
- Messinggehäuse vernickelt
- Gehärteter Stahlbügel
- Beidseitige Verriegelung
- Passend zum AS Profilsystem

- *without keys*
- *nickel-plated brass body*
- *hardened steel shackle*
- *two-sided ball locking*
- *suitable to AS profile system*

Stiftsatz finden Sie auf Seite 38
pinning kit on page 38

A	B	C	D	
50	28	8	40	5999-0060
50	55	8	40	5999-0070

BM Profil-Halbzylinder | *Profile Half Cylinder* 1E

zertifiziert DIN

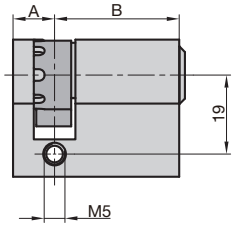

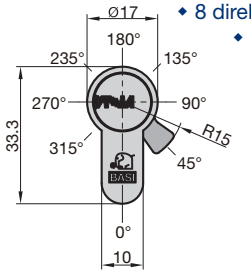

- 3 Bohrmuldenschlüssel mit Code
- 8 direkte Sperrelemente auf 2 verschiedenen Ebenen
- Pickingschutz • Aufbohrschutz • Schlagschutz
- 8-fach verstellbare Schließnase
- Messing matt vernickelt
- Befestigungsschraube inklusive

- *3 dimple keys with code*
- *8 direct locking elements on 2 different levels*
- *picking protection • drill resistance*
- *bump protection • 8-stage adjustable cam*
- *brass matt nickel-plated*
- *mounting screw included*

A	B	VS | *KD*	GL | *KA*
10	30	BM5020-0000	BM5021-0000
10	35	BM5020-0005	BM5021-0005
10	40	BM5020-0010	BM5021-0010
10	45	BM5020-0015	BM5021-0015
10	50	BM5020-0020	BM5021-0020
10	55	BM5020-0025	BM5021-0025
10	60	BM5020-0030	BM5021-0030
10	65	BM5020-0035	BM5021-0035
10	70	BM5020-0040	BM5021-0040

BM Profil-Doppelzylinder | *Profile Double Cylinder* 1E

zertifiziert DIN

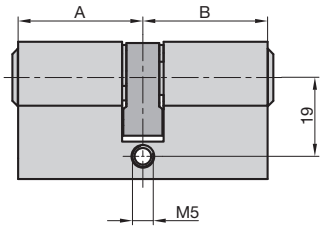

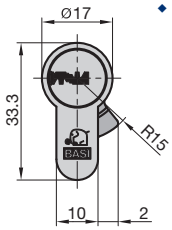

- 3 Bohrmuldenschlüssel mit Code
- 8 direkte Sperrelemente auf 2 verschiedenen Ebenen
- Pickingschutz • Aufbohrschutz • Schlagschutz
- Messing matt vernickelt
- Befestigungsschraube inklusive

- *3 dimple keys with code*
- *8 direct locking elements on 2 different levels*
- *picking protection • drill resistance*
- *bump protection*
- *brass matt nickel-plated*
- *mounting screw included*

A	B	VS | *KD*		GL | *KA*	
			mit N+G | *With EF*		mit N+G | *With EF*
30	30	BM5000-0000	BM5200-0000	BM5001-0000	BM5201-0000
30	35	BM5000-0005	BM5200-0005	BM5001-0005	BM5201-0005
30	40	BM5000-0010	BM5200-0010	BM5001-0010	BM5201-0010
30	45	BM5000-0015	BM5200-0015	BM5001-0015	BM5201-0015
30	50	BM5000-0020	BM5200-0020	BM5001-0020	BM5201-0020
30	55	BM5000-0025	BM5200-0025	BM5001-0025	BM5201-0025
30	60	BM5000-0030	BM5200-0030	BM5001-0030	BM5201-0030
30	65	BM5000-0035	BM5200-0035	BM5001-0035	BM5201-0035
30	70	BM5000-0040	BM5200-0040	BM5001-0040	BM5201-0040
30	75	BM5000-0045	BM5200-0045	BM5001-0045	BM5201-0045
30	80	BM5000-0050	BM5200-0050	BM5001-0050	BM5201-0050
30	85	BM5000-0055	BM5200-0055	BM5001-0055	BM5201-0055
30	90	BM5000-0060	BM5200-0060	BM5001-0060	BM5201-0060
35	35	BM5000-0505	BM5200-0505	BM5001-0505	BM5201-0505
35	40	BM5000-0510	BM5200-0510	BM5001-0510	BM5201-0510

35	45	BM5000-0515	BM5200-0515	BM5001-0515	BM5201-0515
35	50	BM5000-0520	BM5200-0520	BM5001-0520	BM5201-0520
35	55	BM5000-0525	BM5200-0525	BM5001-0525	BM5201-0525
35	60	BM5000-0530	BM5200-0530	BM5001-0530	BM5201-0530
35	65	BM5000-0535	BM5200-0535	BM5001-0535	BM5201-0535
35	70	BM5000-0540	BM5200-0540	BM5001-0540	BM5201-0540
35	75	BM5000-0545	BM5200-0545	BM5001-0545	BM5201-0545
35	80	BM5000-0550	BM5200-0550	BM5001-0550	BM5201-0550
35	85	BM5000-0555	BM5200-0555	BM5001-0555	BM5201-0555
40	40	BM5000-1010	BM5200-1010	BM5001-1010	BM5201-1010
40	45	BM5000-1015	BM5200-1015	BM5001-1015	BM5201-1015
40	50	BM5000-1020	BM5200-1020	BM5001-1020	BM5201-1020
40	55	BM5000-1025	BM5200-1025	BM5001-1025	BM5201-1025
40	60	BM5000-1030	BM5200-1030	BM5001-1030	BM5201-1030
40	65	BM5000-1035	BM5200-1035	BM5001-1035	BM5201-1035
40	70	BM5000-1040	BM5200-1040	BM5001-1040	BM5201-1040
40	75	BM5000-1045	BM5200-1045	BM5001-1045	BM5201-1045
40	80	BM5000-1050	BM5200-1050	BM5001-1050	BM5201-1050
45	45	BM5000-1515	BM5200-1515	BM5001-1515	BM5201-1515
45	50	BM5000-1520	BM5200-1520	BM5001-1520	BM5201-1520
45	55	BM5000-1525	BM5200-1525	BM5001-1525	BM5201-1525
45	60	BM5000-1530	BM5200-1530	BM5001-1530	BM5201-1530
45	65	BM5000-1535	BM5200-1535	BM5001-1535	BM5201-1535
45	70	BM5000-1540	BM5200-1540	BM5001-1540	BM5201-1540
45	75	BM5000-1545	BM5200-1545	BM5001-1545	BM5201-1545
50	50	BM5000-2020	BM5200-2020	BM5001-2020	BM5201-2020
50	55	BM5000-2025	BM5200-2025	BM5001-2025	BM5201-2025
50	60	BM5000-2030	BM5200-2030	BM5001-2030	BM5201-2030
50	65	BM5000-2035	BM5200-2035	BM5001-2035	BM5201-2035
50	70	BM5000-2040	BM5200-2040	BM5001-2040	BM5201-2040
55	55	BM5000-2525	BM5200-2525	BM5001-2525	BM5201-2525
55	60	BM5000-2530	BM5200-2530	BM5001-2530	BM5201-2530
55	65	BM5000-2535	BM5200-2535	BM5001-2535	BM5201-2535
60	60	BM5000-3030	BM5200-3030	BM5001-3030	BM5201-3030

BM Profil-Knaufzylinder | *Profile Knob Cylinder* 1E

zertifiziert DIN certified to

- 3 Bohrmuldenschlüssel • 8 direkte Sperrelemente auf 2 verschiedenen Ebenen
- Pickingschutz • Aufbohrschutz • Schlagschutz
- Messing matt vernickelt
- Befestigungsschraube inklusive

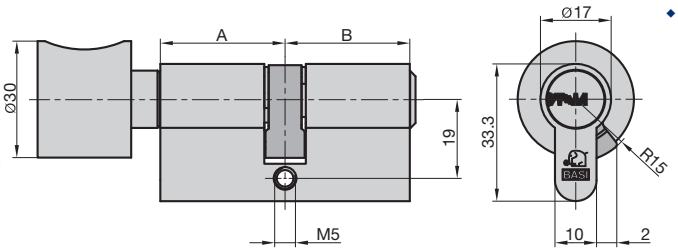

- *3 dimple keys*
- *8 direct locking elements on 2 different levels*
- *picking protection*
- *drill resistance*
- *bump protection*
- *brass matt nickel-plated*
- *mounting screw included*

A	B	VS | *KD*	GL | *KA*
K30	30	BM5030-0000	BM5031-0000

K30	35	BM5030-0005	BM5031-0005
K30	40	BM5030-0010	BM5031-0010
K30	45	BM5030-0015	BM5031-0015
K30	50	BM5030-0020	BM5031-0020
K30	55	BM5030-0025	BM5031-0025
K30	60	BM5030-0030	BM5031-0030
K30	65	BM5030-0035	BM5031-0035
K35	30	BM5030-0500	BM5031-0500
K35	35	BM5030-0505	BM5031-0505
K35	40	BM5030-0510	BM5031-0510
K35	45	BM5030-0515	BM5031-0515
K35	50	BM5030-0520	BM5031-0520
K35	55	BM5030-0525	BM5031-0525
K35	60	BM5030-0530	BM5031-0530
K35	65	BM5030-0535	BM5031-0535
K40	30	BM5030-1000	BM5031-1000
K40	35	BM5030-1005	BM5031-1005
K40	40	BM5030-1010	BM5031-1010
K40	45	BM5030-1015	BM5031-1015
K40	50	BM5030-1020	BM5031-1020
K40	55	BM5030-1025	BM5031-1025
K40	60	BM5030-1030	BM5031-1030
K40	65	BM5030-1035	BM5031-1035
K45	30	BM5030-1500	BM5031-1500
K45	35	BM5030-1505	BM5031-1505
K45	40	BM5030-1510	BM5031-1510
K45	45	BM5030-1515	BM5031-1515
K45	50	BM5030-1520	BM5031-1520
K45	55	BM5030-1525	BM5031-1525
K45	60	BM5030-1530	BM5031-1530
K45	65	BM5030-1535	BM5031-1535
K50	30	BM5030-2000	BM5031-2000
K50	35	BM5030-2005	BM5031-2005
K50	40	BM5030-2010	BM5031-2010
K50	45	BM5030-2015	BM5031-2015
K55	30	BM5030-2500	BM5031-2500
K55	35	BM5030-2505	BM5031-2505
K55	40	BM5030-2510	BM5031-2510
K55	45	BM5030-2515	BM5031-2515
K60	30	BM5030-3000	BM5031-3000
K60	35	BM5030-3005	BM5031-3005
K60	40	BM5030-3010	BM5031-3010
K60	45	BM5030-3015	BM5031-3015
K65	30	BM5030-3500	BM5031-3500
K65	35	BM5030-3505	BM5031-3505
K65	40	BM5030-3510	BM5031-3510
K65	45	BM5030-3515	BM5031-3515

BM Profil-Außenzylinder | *External Cylinder* 1E

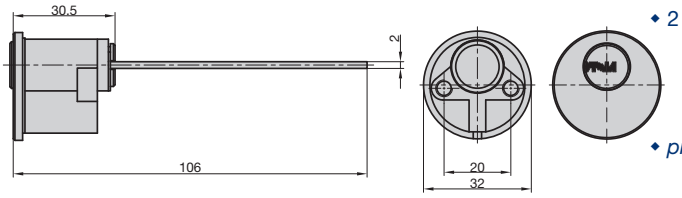

- 3 Bohrmuldenschlüssel mit Code
- 8 direkte Sperrelemente auf 2 verschiedenen Ebenen
- Pickingschutz • Aufbohrschutz • Schlagschutz
- Messing matt vernickelt
- Abdeckrosette inklusive
- 2 Befestigungsschrauben inklusive

- *3 dimple keys with code*
- *8 direct locking elements on 2 different levels*
- *picking protection • drill resistance • bump protection*
- *brass matt nickel-plated*
- *with covering rose*
- *2 mounting screws included*

VS | *KD*	GL | *KA*
BM5040-0000	BM5041-0000

BM Vorhangschloss | *Padlock* 1E

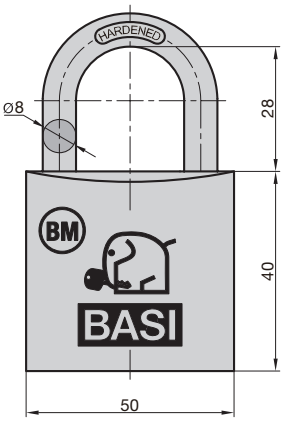

- 3 Bohrmuldenschlüssel mit Code
- Messinggehäuse
- Gehärteter Stahlbügel
- Beidseitige Verriegelung
- 8 direkte Sperrelemente auf 2 verschiedenen Ebenen
- Pickingschutz • Aufbohrschutz • Schlagschutz
- Passend zum BM Profilsystem

- *3 dimple keys with code*
- *brass body*
- *hardened steel shackle*
- *two-side ball locking*
- *8 direct locking elements on 2 different levels*
- *picking protection • drill resistance • bump protection*
- *suitable for BM profile system*

VS | *KD*	GL | *KA*
-	BM5091-0050

BM Bohrmuldenschlüssel | *Dimple Keys*

- Messing vernickelt

- *nickel-plated brass*

Rohling *Key Blank*	GL | *KA*	GL | *KA*
	40	41
BASI-BM	BASI-BM40	BASI-BM41

Stiftsatz für BM / AS Serie | *Pinning Kit For BM / AS Series*

Stiftsatz komplett im Sortimentskoffer	*Complete Pinning Kit In Assortment Case*	5900-0010

bestehend aus | *kit content*

Nr.	*No.*	Ausführung	*Version*		VE	*PU*
1		Kernstift Nr. 1 - 4,75 mm	*plug pin no. 1 - 4,75 mm*	5900-0011	100	
1		Kernstift Nr. 2 - 5,20 mm	*plug pin no. 2 - 5,20 mm*	5900-0012	100	
1		Kernstift Nr. 3 - 5,65 mm	*plug pin no. 3 - 5,65 mm*	5900-0013	100	
1		Kernstift Nr. 4 - 6,10 mm	*plug pin no. 4 - 6,10 mm*	5900-0014	100	
1		Kernstift Nr. 5 - 6,55 mm	*plug pin no. 5 - 6,55 mm*	5900-0015	100	
1		Kernstift Nr. 6 - 7,00 mm	*plug pin no. 6 - 7,00 mm*	5900-0016	100	
1		Kernstift Nr. 7 - 7,45 mm	*plug pin no. 7 - 7,45 mm*	5900-0017	100	
1		Kernstift Nr. 8 - 7,90 mm	*plug pin no. 8 - 7,90 mm*	5900-0018	100	
1		Kernstift Nr. 9 - 8,35 mm	*plug pin no. 9 - 8,35 mm*	5900-0019	100	
2		Führungsstift	*casing pin*	5900-0020	100	
3		Feder	*casing spring*	5900-0022	100	
4		Sicherungsring	*clamp*	5900-0025	100	
5		Pilzkopfstift	*casing pin (anti picking)*	5900-0029	100	
		Anlageplättchen für Schließanlagen - 0,45 mm	*plugs for master keying - 0,45 mm*	5900-0031	100	
		Anlageplättchen für Schließanlagen - 0,90 mm	*plugs for master keying - 0,90 mm*	5900-0032	100	
		Anlageplättchen für Schließanlagen - 1,35 mm	*plugs for master keying - 1,35 mm*	5900-0033	100	
		Anlageplättchen für Schließanlagen - 1,80 mm	*plugs for master keying - 1,80 mm*	5900-0034	100	
		Anlageplättchen für Schließanlagen - 2,25 mm	*plugs for master keying - 2,25 mm*	5900-0035	100	
		Anlageplättchen für Schließanlagen - 2,70 mm	*plugs for master keying - 2,70 mm*	5900-0036	100	
		Anlageplättchen für Schließanlagen - 3,15 mm	*plugs for master keying - 3,15 mm*	5900-0037	100	
		Anlageplättchen für Schließanlagen - 3,60 mm	*plugs for master keying - 3,60 mm*	5900-0038	100	
		Anlageplättchen für Schließanlagen - 4,05 mm	*plugs for master keying - 4,05 mm*	5900-0039	100	
6		Schließnase	*cam*	5900-0070	1	
7		Kupplung für AS-Profilserie für 27/27 + 27/33 mm	*coupler for AS series for 27/27 + 27/33 mm*	5900-0072	1	
7		Kupplung für AS-Profilserie für 27/35 mm	*coupler for AS series for 27/35 mm*	5900-0073	1	
7		Kupplung für AS-Profilserie ab 30/30 mm	*coupler for AS series from 30/30 mm*	5900-0071	1	
7		Kupplung für AS-Profilserie für 27/27 + 27/33 mm (N+G)	*coupler for AS series for 27/27 + 27/33 mm (EF)*	5900-0075	1	
7		Kupplung für AS-Profilserie für 27/35-40-45 mm (N+G)	*coupler for AS series for 27/35-40-45 mm (EF)*	5900-0076	1	
7		Kupplung für AS-Profilserie ab 30/30 mm (N+G)	*coupler for AS series from 30/30 mm (EF)*	5900-0074	1	
8		Verlängerungsstift - 5 mm Stiftlänge	*extension pin - 5 mm pin length*	5900-0081	1	
8		Verlängerungsstift - 10 mm Stiftlänge	*extension pin - 10 mm pin length*	5900-0082	1	
8		Verlängerungsstift - 15 mm Stiftlänge	*extension pin - 15 mm pin length*	5900-0083	1	
8		Verlängerungsstift - 20 mm Stiftlänge	*extension pin - 20 mm pin length*	5900-0084	1	
8		Verlängerungsstift - 25 mm Stiftlänge	*extension pin - 25 mm pin length*	5900-0085	1	
9		Sperrstift Nr. 1	*locking pin no. 1*	5900-0051	100	
9		Sperrstift Nr. 2	*locking pin no. 2*	5900-0052	100	
9		Sperrstift Nr. 3	*locking pin no. 3*	5900-0053	100	
9		Sperrstift Nr. 4	*locking pin no. 4*	5900-0054	100	
9		Sperrstift Nr. 5	*locking pin no. 5*	5900-0055	100	
9		Sperrstift Nr. 6	*locking pin no. 6*	5900-0056	100	
9		Sperrstift Nr. 7	*locking pin no. 7*	5900-0057	100	
9		Sperrstift Nr. 8	*locking pin no. 8*	5900-0058	100	
9		Sperrstift Nr. 9	*locking pin no. 9*	5900-0059	100	
10		Sicherungsstift	*protection pin*	5900-0050	100	
12		Sperrstift BM	*locking pin for BM-series*	5900-0067	100	
		Freilaufkupplung ab 30/30 mm	*free running coupler from 30/30 mm*	5900-0068	1	

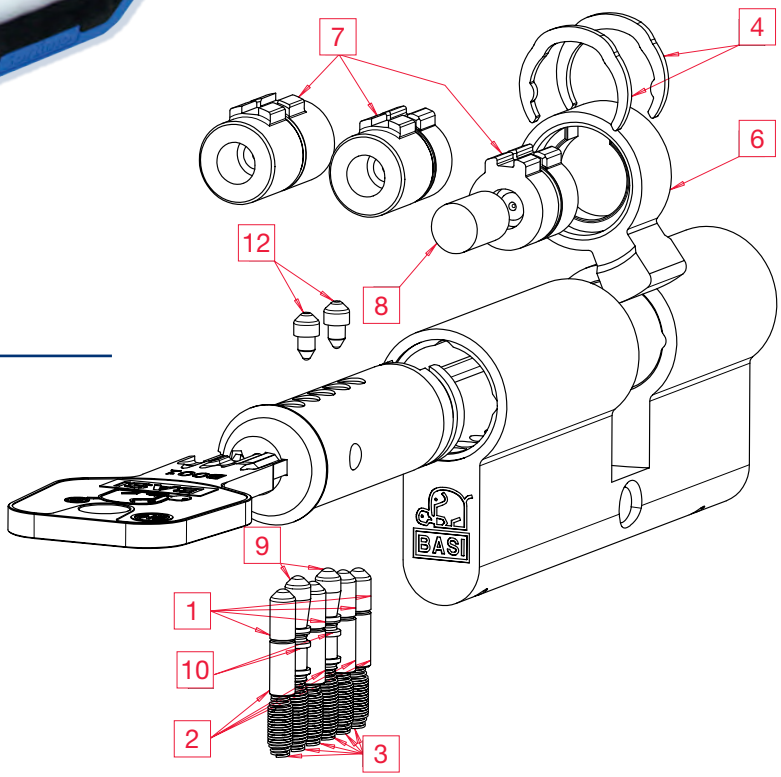

BM | *BM*

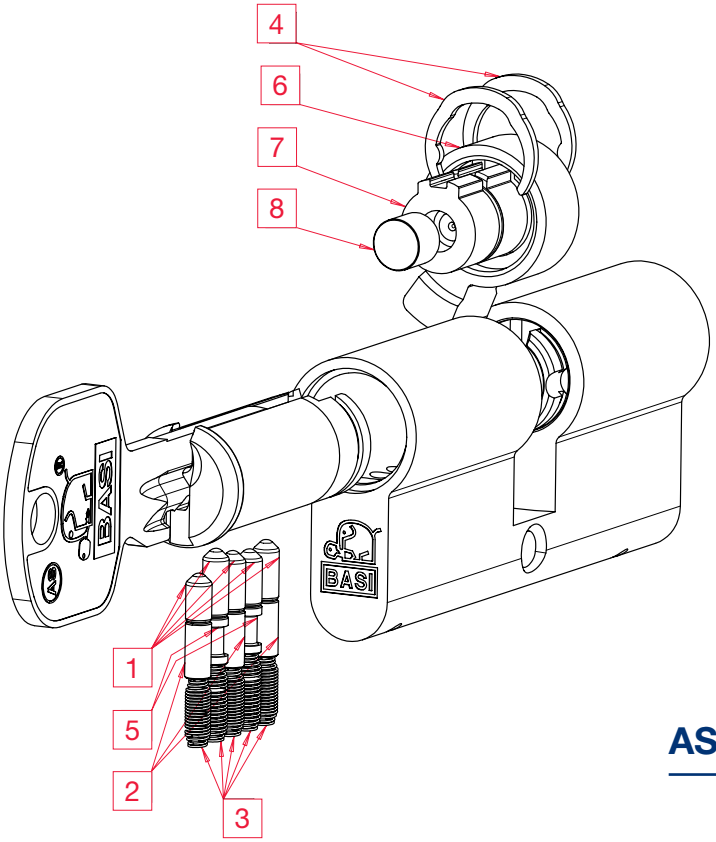

AS / AS Service | *AS / AS Service*

Einzelteile zum Stiften (Optional zum Stiftsatz BM / AS-Serie) | *Spare Parts For Repinning* (Optional For Pinning Set BM / AS-Series) 1D

Nr. | *No.*	Ausführung | *Version*		VE | *PU*
	Verschlussstopfen für VHS 598 | *closing plug for VHS 598*	5900-0045	100
	Raststift für VHS 598 | *engaging pin for VHS 598*	5900-0046	100
	Rastfeder für VHS 598 | *engaging spring for VHS 598*	5900-0047	100
	Verschlussstopfen für VHS 599 | *closing plug for VHS 599*	5900-0048	1
	Zahnrad mit 10 Zähnen für AS Serie und BM Profilzylinder *tooth wheel/cam (10) for AS- and BM-series*	5900-0069	1
	Kupplung Knauf ab 30/30 mm *coupler for knob cylinders from 30/30 mm*	5900-0077	1
	Knaufkern* 30 mm | *knob core* 30 mm*	5900-0086	1
	Knaufkern* 35 mm | *knob core* 35 mm*	5900-0087	1
	Knaufkern* 40 mm | *knob core* 40 mm*	5900-0088	1
	Knaufkern* 45 mm | *knob core* 45 mm*	5900-0089	1
	Knaufkern* 50 mm | *knob core* 50 mm*	5900-0090	1
	Knaufkern* 55 mm | *knob core* 55 mm*	5900-0091	1
7	Kupplung für BM Profilzylinder für alle Zylinder (außer einseitig 35 mm) *coupler for BM-series for all sizes (except one-sided 35 mm)*	5900-0092	1
7	Kupplung für BM Profilzylinder für alle Zylinder einseitig 35 mm *coupler for BM-series for all sizes one-sided 35 mm*	5900-0093	1
7	Kupplung für BM Profilzylinder | *coupler for BM-series for 35/35 mm*	5900-0094	1
7	Kupplung für BM Profilzylinder für N+G für alle Zylinder (außer einseitig 35 mm) 35/35 mm *coupler for BM-series EF for all sizes (except one-sided 35 mm)*	5900-0095	1
7	Kupplung für BM Profilzylinder N+G für alle Zylinder einseitig 35 mm *coupler for BM-series EF for all sizes one-sided 35 mm*	5900-0096	1
7	Kupplung für BM Profilzylinder für 35/35 mm N+G | *coupler for BM-series for 35/35 mm EF*	5900-0097	1
7	Kupplung für BM Profilzylinder für alle Knaufzylinder (außer Knaufseite K35) *coupler for BM-series for all knob cylinders (except knob 35 mm)*	5900-0098	1
7	Kupplung für BM Profilzylinder für alle Knaufzylinder mit Knaufseite K35 *coupler for BM-series for all knob cylinders with knob 35 mm*	5900-0099	1
7	Freilaufkupplung für BM Profilzylinder für alle Zylinder (außer einseitig 35 mm) *free running coupler for BM-series for all sizes (except one-sided 35 mm)*	5900-0078	1
7	Freilaufkupplung für BM Profilzylinder für alle Zylinder einseitig 35 mm *free running coupler for BM-series for all sizes one-sided 35 mm*	5900-0079	1
7	Freilaufkupplung für BM Profilzylinder für 35/35 mm *free running coupler for BM-series for 35/35 mm*	5900-0080	1
8	Verlängerungsstift für BM Profilzylinder 8,5 mm | *extension pin for B-series 8,5 mm*	5900-0008	1

* Mit montiertem Knauf (matt vernickelt) | **with pre-mounted knob (matt nickel-plated)*

Werkzeuge zum Stiften (Optional zum Stiftsatz BM / AS-Serie) | *Tools For Repinning* (Optional For Pinning Kit BM / AS-Series) 1D

5900-0004

BM5900-0004

5900-0023

5900-0007

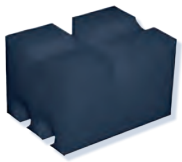
5900-0065

5900-0060

Montagekern für AS Serie | *assembly core for AS-Series*	5900-0004
Montagekern für BM | *assembly core for BM*	BM5900-0004
Montageschuh | *assembly shoe*	5900-0023
Montagemesser | *assembly knife*	5900-0007
Montageblock | *mounting block*	5900-0065
Öffnungskralle (siehe Seite 270) | *opening claw (see page 270)*	5900-0060

AS Mutterschlüsselsatz | *AS Master Key Set* 1C

- für AS modus / AS / AS Service / AS pro
- 9 Schlüssel (Einschnitte 1 - 9)

- *for systems AS modus / AS / AS Service / AS pro*
- *9 keys (cuttings 1 - 9)*

5900-0040

BM Mutterschlüsselsatz | *BM Master Key Set* 1E

- für BM
- 6 Schlüssel (Einschnitte 1 - 6)

- *for BM*
- *6 keys (cuttings 1 - 6)*

BM5900-0040

Stulpschraube | *Faceplate Screw* 3E

- Zur Profilzylinderbefestigung
- Gewinde mit Spitze
- Verzinkt

- *for profile cylinder fixture*
- *with tip* • *galvanized*

M5 x 40 mm	M5 x 80 mm	M5 x 120 mm
0009-2531	0009-2524	0009-2530

Code-Karte (neutral) | *Code Card (Neutral)*

- Zur Registrierung von Code/System
- Schlüsselfertigung nach Code (entspricht dem Originalschlüssel)
- Mit Stempelfeld (rückseitig) für Händlerangaben

- *for the registration of code / system*
- *key cutting according to code (conform to original key)*
- *with marking area (backside) for retailer contact details*

CODEKARTE

PRODUKTION IM HAUS

IN-HOUSE PRODUCTION

Kurze Wege und hohe Qualität. Für Ihre Zufriedenheit.
Ihre individuelle Schließanlage produzieren wir vor Ort in Mönchengladbach. Hochwertige Grundmaterialien haben wir dauerhaft auf Lager. Das erlaubt uns, Ihre Wünsche schnell und ohne Umwege umzusetzen. Service-Team und Fachkräfte in der Produktion arbeiten Hand in Hand und fertigen Ihre Schließanlage präzise und normgerecht. Bevor Ihr Schließsystem unser Haus verlässt, prüfen wir es sorgfältig im Rahmen unseres permanenten Qualitätsmanagements nach ISO 9001. Unser Service-Team steht Ihnen von der Bestellung bis zur Auslieferung zur Verfügung und sorgt dafür, dass Ihre Bestellung pünktlich bei Ihnen eintrifft.

We manufacture your customised locking system on site in Mönchengladbach. To comply with your wishes in no time without having to take any detours, we keep high-quality basic materials in stock at all times. Our service team and production specialists work hand in hand to manufacture your locking system precisely and in line with the relevant standards. Before your locking system leaves our premises, we check it carefully as part of our permanent quality management in accordance with ISO 9001. Our service team is at your disposal from order to delivery and will see to it that your order arrives on time.

SGS TÜV SAAR ISO 9001

PRÄZISE
PRECISE

INDIVIDUELL
INDIVIDUAL

BASI®
Schließsysteme

UNSER PATENTIERTES SCHLIESSSYSTEM

OUR PATENTED KEY SYSTEM

BASI® Schließsysteme PATENT

K6-RT

Aktiver Kopierschutz durch Steuerelement (Rolle) im Schlüssel

Active copying protection of guiding element (roll) in the key profile

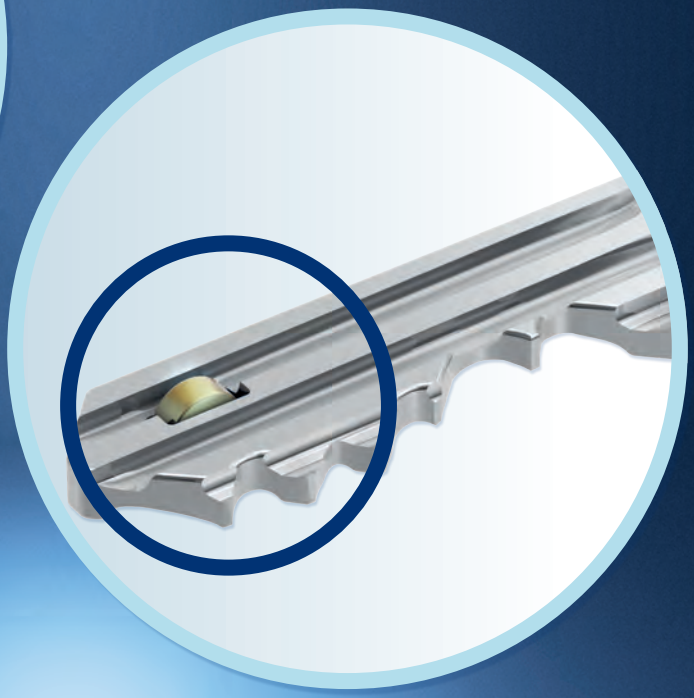

6 aktive Zuhaltungen mit zusätzlich 2 verbauten Sperrelementen

6 active tumblers with 2 additionally installed locking elements

Erläuterungen an Beispielen:
Explanations:

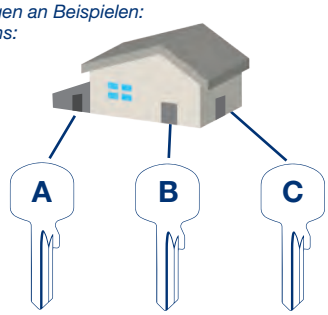

Verschiedenschließend | Keyed Different

VS | *KD*

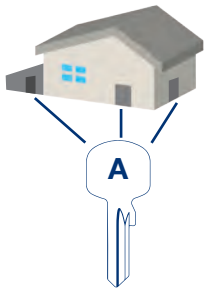

Gleichschließend | Keyed Alike

GS | *KA*

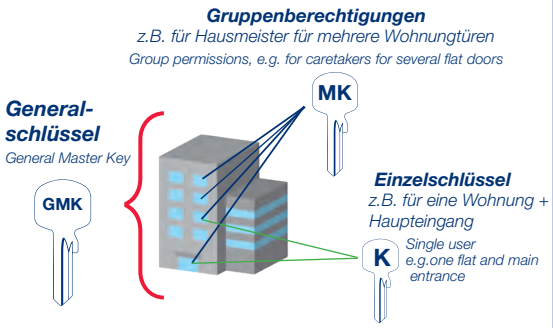

Schließanlage | *Master Key System*

K6-RT Profil-Halbzylinder | *Profile Half Cylinder*

zertifiziert DIN

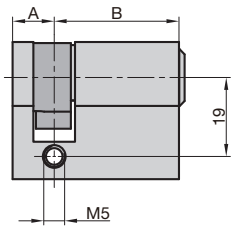

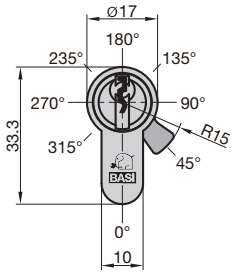

- 6 Stiftzuhaltungen
- 8-fach verstellbare Schließnase
- Messing vernickelt
- Mit Sicherungskarte

- *6 pin-tumbler*
- *8-stage adjustable cam*
- *brass nickel-plated*
- *with security card*

A	B	VS | *KD*	GL | *KA*	Schließanlage | *Master Key System*
10	31	6202-1031	6206-1031	6201-1031
10	36	6202-1036	6206-1036	6201-1036
10	41	6202-1041	6206-1041	6201-1041
10	46	6202-1046	6206-1046	6201-1046
10	51	6202-1051	6206-1051	6201-1051
10	56	6202-1056	6206-1056	6201-1056
10	61	6202-1061	6206-1061	6201-1061
10	66	6202-1066	6206-1066	6201-1066
10	71	6202-1071	6206-1071	6201-1071
10	81	6202-1081	6206-1081	6201-1081

Lieferzeit nach Bestellung ca. 5-8 Werktage
delivery time after order approx. 5-8 workdays

K6-RT Profil-Doppelzylinder | *Profile Double Cylinder*

zertifiziert DIN

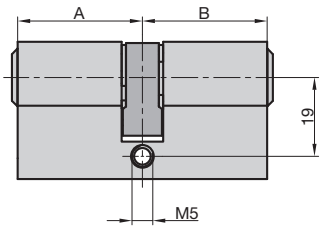

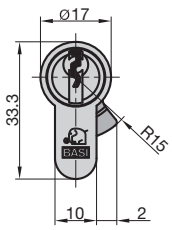

- 6 Stiftzuhaltungen
- Messing vernickelt
- Mit Sicherungskarte

- *6 pin-tumbler*
- *brass nickel-plated*
- *with security card*

A	B	VS | *KD*		GL | *KA*		Schließanlage | *Master Key System*	
			mit N+G | *With EF*		mit N+G | *With EF*		mit N+G | *With EF*
31	31	6204-3131	6214-3131	6206-3131	6216-3131	6203-3131	6213-3131
31	36	6204-3136	6214-3136	6206-3136	6216-3136	6203-3136	6213-3136
31	41	6204-3141	6214-3141	6206-3141	6216-3141	6203-3141	6213-3141
31	46	6204-3146	6214-3146	6206-3146	6216-3146	6203-3146	6213-3146
31	51	6204-3151	6214-3151	6206-3151	6216-3151	6203-3151	6213-3151

31	56	6204-3156	6214-3156	6206-3156	6216-3156	6203-3156	6213-3156
31	61	6204-3161	6214-3161	6206-3161	6216-3161	6203-3161	6213-3161
31	66	6204-3166	6214-3166	6206-3166	6216-3166	6203-3166	6213-3166
31	71	6204-3171	6214-3171	6206-3171	6216-3171	6203-3171	6213-3171
31	76	6204-3176	6214-3176	6206-3176	6216-3176	6203-3176	6213-3176
31	81	6204-3181	6214-3181	6206-3181	6216-3181	6203-3181	6213-3181
31	86	6204-3186	6214-3186	6206-3186	6216-3186	6203-3186	6213-3186
31	91	6204-3191	6214-3191	6206-3191	6216-3191	6203-3191	6213-3191
36	36	6204-3636	6214-3636	6206-3636	6216-3636	6203-3636	6213-3636
36	41	6204-3641	6214-3641	6206-3641	6216-3641	6203-3641	6213-3641
36	46	6204-3646	6214-3646	6206-3646	6216-3646	6203-3646	6213-3646
36	51	6204-3651	6214-3651	6206-3651	6216-3651	6203-3651	6213-3651
36	56	6204-3656	6214-3656	6206-3656	6216-3656	6203-3656	6213-3656
36	61	6204-3661	6214-3661	6206-3661	6216-3661	6203-3661	6213-3661
36	66	6204-3666	6214-3666	6206-3666	6216-3666	6203-3666	6213-3666
36	71	6204-3671	6214-3671	6206-3671	6216-3671	6203-3671	6213-3671
36	76	6204-3676	6214-3676	6206-3676	6216-3676	6203-3676	6213-3676
36	81	6204-3681	6214-3681	6206-3681	6216-3681	6203-3681	6213-3681
36	86	6204-3686	6214-3686	6206-3686	6216-3686	6203-3686	6213-3686
36	91	6204-3691	6214-3691	6206-3691	6216-3691	6203-3691	6213-3691
41	41	6204-4141	6214-4141	6206-4141	6216-4141	6203-4141	6213-4141
41	46	6204-4146	6214-4146	6206-4146	6216-4146	6203-4146	6213-4146
41	51	6204-4151	6214-4151	6206-4151	6216-4151	6203-4151	6213-4151
41	56	6204-4156	6214-4156	6206-4156	6216-4156	6203-4156	6213-4156
41	61	6204-4161	6214-4161	6206-4161	6216-4161	6203-4161	6213-4161
41	66	6204-4166	6214-4166	6206-4166	6216-4166	6203-4166	6213-4166
41	71	6204-4171	6214-4171	6206-4171	6216-4171	6203-4171	6213-4171
46	46	6204-4646	6214-4646	6206-4646	6216-4646	6203-4646	6213-4646
46	51	6204-4651	6214-4651	6206-4651	6216-4651	6203-4651	6213-4651
46	56	6204-4656	6214-4656	6206-4656	6216-4656	6203-4656	6213-4656
46	61	6204-4661	6214-4661	6206-4661	6216-4661	6203-4661	6213-4661
46	66	6204-4666	6214-4666	6206-4666	6216-4666	6203-4666	6213-4666
46	71	6204-4671	6214-4671	6206-4671	6216-4671	6203-4671	6213-4671
51	51	6204-5151	6214-5151	6206-5151	6216-5151	6203-5151	6213-5151
51	56	6204-5156	6214-5156	6206-5156	6216-5156	6203-5156	6213-5156
51	61	6204-5161	6214-5161	6206-5161	6216-5161	6203-5161	6213-5161
51	66	6204-5166	6214-5166	6206-5166	6216-5166	6203-5166	6213-5166
51	71	6204-5171	6214-5171	6206-5171	6216-5171	6203-5171	6213-5171
56	56	6204-5656	6214-5656	6206-5656	6216-5656	6203-5656	6213-5656
56	61	6204-5661	6214-5661	6206-5661	6216-5661	6203-5661	6213-5661
56	66	6204-5666	6214-5666	6206-5666	6216-5666	6203-5666	6213-5666
56	71	6204-5671	6214-5671	6206-5671	6216-5671	6203-5671	6213-5671
61	61	6204-6161	6214-6161	6206-6161	6216-6161	6203-6161	6213-6161
61	66	6204-6166	6214-6166	6206-6166	6216-6166	6203-6166	6213-6166
61	71	6204-6171	6214-6171	6206-6171	6216-6171	6203-6171	6213-6171
66	66	6204-6666	6214-6666	6206-6666	6216-6666	6203-6666	6213-6666
66	71	6204-6671	6214-6671	6206-6671	6216-6671	6203-6671	6213-6671

K6-RT Profil-Knaufzylinder | *Profile Knob Cylinder*

zertifiziert certified to DIN

Raute | *Rhombus*

- 6 Stiftzuhaltungen
- Messing vernickelt
- Mit Sicherungskarte
- 2 verschiedene Knaufvarianten

- *6 pin-tumbler*
- *brass nickel-plated*
- *with security card*
- *2 knob versions available*

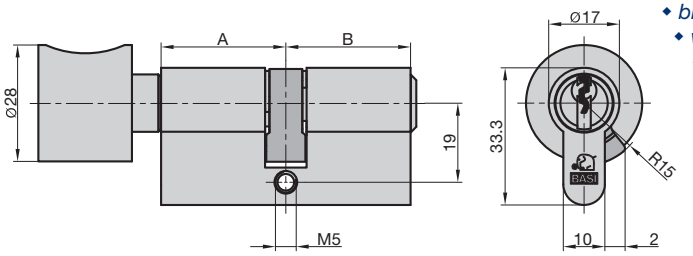

A	B	VS | *KD*	GL | *KA*	Schließanlage | *Master Key System*
K31	31	6225-3131	6226-3131	6223-3131
K31	36	6225-3136	6226-3136	6223-3136
K31	41	6225-3141	6226-3141	6223-3141
K31	46	6225-3146	6226-3146	6223-3146
K31	51	6225-3151	6226-3151	6223-3151
K31	56	6225-3156	6226-3156	6223-3156
K31	61	6225-3161	6226-3161	6223-3161
K31	66	6225-3166	6226-3166	6223-3166
K31	71	6225-3171	6226-3171	6223-3171
K31	76	6225-3176	6226-3176	6223-3176
K31	81	6225-3181	6226-3181	6223-3181
K31	86	6225-3186	6226-3186	6223-3186
K31	91	6225-3191	6226-3191	6223-3191
K36	31	6225-3631	6226-3631	6223-3631
K36	36	6225-3636	6226-3636	6223-3636
K36	41	6225-3641	6226-3641	6223-3641
K36	46	6225-3646	6226-3646	6223-3646
K36	51	6225-3651	6226-3651	6223-3651
K36	56	6225-3656	6226-3656	6223-3656
K36	61	6225-3661	6226-3661	6223-3661
K36	66	6225-3666	6226-3666	6223-3666
K36	71	6225-3671	6226-3671	6223-3671
K36	76	6225-3676	6226-3676	6223-3676
K36	81	6225-3681	6226-3681	6223-3681
K36	86	6225-3686	6226-3686	6223-3686
K36	91	6225-3691	6226-3691	6223-3691
K41	31	6225-4131	6226-4131	6223-4131
K41	36	6225-4136	6226-4136	6223-4136
K41	41	6225-4141	6226-4141	6223-4141
K41	46	6225-4146	6226-4146	6223-4146
K41	51	6225-4151	6226-4151	6223-4151
K41	56	6225-4156	6226-4156	6223-4156
K41	61	6225-4161	6226-4161	6223-4161
K41	66	6225-4166	6226-4166	6223-4166

K41	71	6225-4171	6226-4171	6223-4171
K46	31	6225-4631	6226-4631	6223-4631
K46	36	6225-4636	6226-4636	6223-4636
K46	46	6225-4641	6226-4641	6223-4641
K46	51	6225-4646	6226-4646	6223-4646
K46	56	6225-4651	6226-4651	6223-4651
K46	61	6225-4656	6226-4656	6223-4656
K46	66	6225-4661	6226-4661	6223-4661
K46	71	6225-4666	6226-4666	6223-4666
K46	71	6225-4671	6226-4671	6223-4671
K51	31	6225-5131	6226-5131	6223-5131
K51	36	6225-5136	6226-5136	6223-5136
K51	41	6225-5141	6226-5141	6223-5141
K51	46	6225-5146	6226-5146	6223-5146
K51	51	6225-5151	6226-5151	6223-5151
K51	56	6225-5156	6226-5156	6223-5156
K51	61	6225-5161	6226-5161	6223-5161
K51	66	6225-5166	6226-5166	6223-5166
K51	71	6225-5171	6226-5171	6223-5171
K56	31	6225-5631	6226-5631	6223-5631
K56	36	6225-5636	6226-5636	6223-5636
K56	41	6225-5641	6226-5641	6223-5641
K56	46	6225-5646	6226-5646	6223-5646
K56	51	6225-5651	6226-5651	6223-5651
K56	56	6225-5656	6226-5656	6223-5656
K56	61	6225-5661	6226-5661	6223-5661
K56	66	6225-5666	6226-5666	6223-5666
K56	71	6225-5671	6226-5671	6223-5671
K61	31	6225-6131	6226-6131	6223-6131
K61	36	6225-6136	6226-6136	6223-6136
K61	41	6225-6141	6226-6141	6223-6141
K61	46	6225-6146	6226-6146	6223-6146
K61	51	6225-6151	6226-6151	6223-6151
K61	56	6225-6156	6226-6156	6223-6156
K61	61	6225-6161	6226-6161	6223-6161
K61	66	6225-6166	6226-6166	6223-6166
K61	71	6225-6171	6226-6171	6223-6171
K66	31	6225-6631	6226-6631	6223-6631
K66	36	6225-6636	6226-6636	6223-6636
K66	41	6225-6641	6226-6641	6223-6641
K66	46	6225-6646	6226-6646	6223-6646
K66	51	6225-6651	6226-6651	6223-6651
K66	56	6225-6656	6226-6656	6223-6656
K66	61	6225-6661	6226-6661	6223-6661
K66	66	6225-6666	6226-6666	6223-6666
K66	71	6225-6671	6226-6671	6223-6671
K71	31	6225-7131	6226-7131	6223-7131

K71	36	6225-7136	6226-7136	6223-7136
K71	41	6225-7141	6226-7141	6223-7141
K71	46	6225-7146	6226-7146	6223-7146
K71	51	6225-7151	6226-7151	6223-7151
K71	56	6225-7156	6226-7156	6223-7156
K71	61	6225-7161	6226-7161	6223-7161
K71	66	6225-7166	6226-7166	6223-7166

Optionale Knaufvarianten | *Optional Knob Variants*

	◆ Ø: 29,5 mm ◆ Länge: 33 mm *◆ Ø: 29,5 mm* *◆ length: 33 mm*	**Rund** | ***Round***
		-
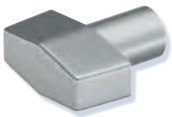	◆ Höhe: 40 mm ◆ Breite: 16 mm ◆ Länge: 25 mm *◆ height: 40 mm* *◆ width: 16 mm* *◆ length: 25 mm*	**Raute** | ***Rhombus***
		-

K6-RT Außenzylinder | *External Cylinder*

zertifiziert DIN

◆ 6 Stiftzuhaltungen ◆ Messing vernickelt ◆ Mit Sicherungskarte ◆ Abdeckrosette inklusive

◆ 6 pin-tumbler ◆ brass nickel-plated ◆ with security card ◆ covering rose included

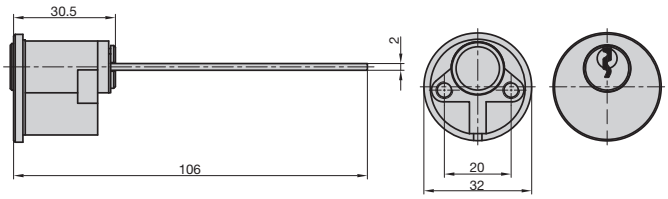

VS | *KD*	GL | *KA*	Schließanlage | *Master Key System*
6261-0000	6266-0000	6260-0000

K6-RT Hebelzylinder | *Lever Cylinder*

zertifiziert DIN

◆ 6 Stiftzuhaltungen ◆ Messing vernickelt ◆ Mit Sicherungskarte ◆ Schließung 90 Grad
◆ Einbaudurchmesser: 24 mm ◆ 6 verschiedene Hebelvarianten zur Auswahl

◆ 6 pin-tumbler ◆ brass nickel-plated ◆ with security card
◆ closing position 90° ◆ installation diameter: 24 mm
◆ 6 different lever versions available

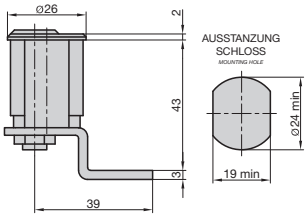

Hebelvariante Standard (4501-0002) wird automatisch mitgeliefert, wenn kein anderer Hebel angegeben ist

lever variant standard (4501-0002) is automatically supplied if no other lever is specified

VS | *KD*	GL | *KA*	Schließanlage | *Master Key System*
6251-0000	6256-0000	6250-0000

K6-RT Hebelvarianten | *Lever Variants*

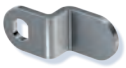
4501-0002

4501-0044

4501-0048

4501-0052

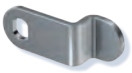
4501-0054

4501-0065

4501-0002 (Standard)	4501-0044	4501-0048
◆ Materialstärke: 3 mm ◆ Breite: 20 mm ◆ Länge: 49,5 mm ◆ 14,5 mm gekröpft *◆ material thickness: 3 mm ◆ width: 20 mm* *◆ length: 49,5 mm ◆ 14,5 mm cranked*	◆ Materialstärke: 3 mm ◆ Breite: 20 mm ◆ Länge: 44,5 mm ◆ 10,5 mm gekröpft *◆ material thickness: 3 mm ◆ width: 20 mm* *◆ length: 44,5 mm ◆ 10,5 mm cranked*	◆ Materialstärke: 3 mm ◆ Breite: 20 mm ◆ Länge: 48 mm ◆ 11 mm gekröpft *◆ material thickness: 3 mm ◆ width: 20 mm* *◆ length: 48 mm ◆ 11 mm cranked*
4501-0052	**4501-0054**	**4501-0065**
◆ Materialstärke: 3 mm ◆ Breite: 20 mm ◆ Länge: 52 mm ◆ 10,5 mm gekröpft *◆ material thickness: 3 mm ◆ width: 20 mm* *◆ length: 52 mm ◆ 10,5 mm cranked*	◆ Materialstärke: 3 mm ◆ Breite: 20 mm ◆ Länge: 54 mm ◆ 13 mm gekröpft *◆ material thickness: 3 mm ◆ width: 20 mm* *◆ length: 54 mm ◆ 13 mm cranked*	◆ Materialstärke: 3 mm ◆ Breite: 20 mm ◆ Länge: 65 mm *◆ material thickness: 3 mm ◆ width: 20 mm* *◆ length: 65 mm*

VHS PZ Vorhangschloss | *Padlock*

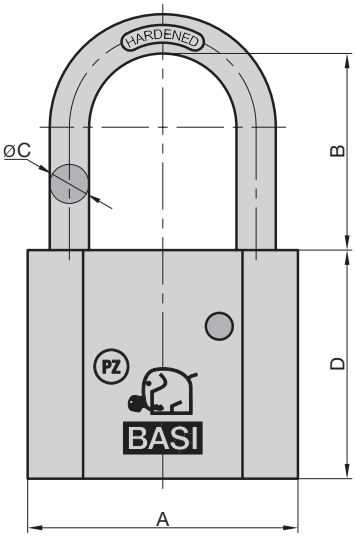

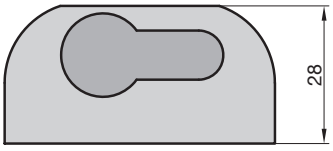

◆ Messinggehäuse
◆ Vorhangschloss für austauschbare Profil-Halbzylinder (10/30 mm)*
◆ Gehärteter Stahlbügel
◆ Beidseitige Verriegelung

*Geeignet für gängige DIN-Profil-Halbzylinder (nicht im Lieferumfang enthalten)

◆ brass body
*◆ padlock for changable profile half cylinder (10/30 mm)**
◆ hardened steel shackle
◆ two-sided ball locking

**suitable for DIN profile half cylinder (not included)*

Einbauhinweis:
PZ-Schließnasenstellung 7 Uhr
note: cam position 7 o'clock

A	B	C	D	
50	40	8	47	4642-0030
50	80	8	47	4642-0055

K6-RT Zylinderschlüssel | *Cylinder Keys*

◆ Neusilber ◆ Korrosionsfrei
◆ Mit Steuerelement (Rolle)

◆ nickel silver ◆ corrosion-free
◆ with ball chamber and loose retaining ball

Einzelschlüssel Codierte Einzelschließung *Individual Key - Coded Single Key*		Einzelschlüssel Schließanlage *Individual Key - Master Key System*		Hauptschlüssel/ Gruppenschlüssel *Master Key - Group System*		Generalhauptschlüssel *General Master Key*	
Erstbestellung *First Order*	**Nachbestellung** *Reorder*	**Erstbestellung** *First Order*	**Nachbestellung** *Reorder*	**Erstbestellung** *First Order*	**Nachbestellung** *Reorder*	**Erstbestellung** *First Order*	**Nachbestellung** *Reorder*
6205-1860	6205-1863	6200-1850	6200-1853	6200-1851	6200-1854	6200-1852	6200-1855

SONDERWÜNSCHE WILLKOMMEN

SPECIAL REQUESTS ARE WELCOME

Ihre Sonderwünsche - unsere individuelle Lösung.
Unsere Sonderprofile garantieren Ihnen einen Gebietsschutz im Umkreis von mindestens 25 Kilometern, der Ihrer Kundenbindung zugute kommt. Ihr Logo oder Ihr individueller Text auf dem Schlüsselkopf und der Sicherungskarte kurbeln das Geschäft zusätzlich an. Auch bei unseren Schließzylindern bleiben keine Wünsche offen: Sie haben die Wahl zwischen einem Komplettpaket oder Einzelteilen zum Selbstmontieren.

Our special profiles guarantee you area protection within a radius of at least 25 kilometres, which is beneficial to maintaining your customer loyalty. Your logo or customised text on the key head and security card will further boost business. Our locking cylinders also cater to all your needs: you can choose between a complete package or individual parts for self-assembly.

BASI®
Schließsysteme

UNSER PATENTIERTES BOHRMULDENSYSTEM

OUR PATENTED DIMPLE KEY SYSTEM

BASI® Schließsysteme PATENT

T250

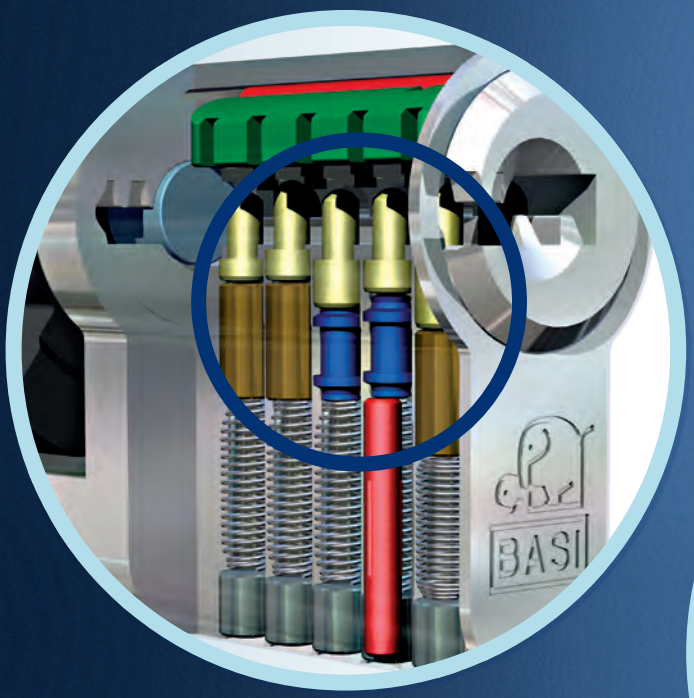

Die Rohlinge sind aus Neusilber gefertigt und bieten durch zusätzlich integrierte Wellenlinien einen erhöhten Kopierschutz.

The blanks are manufactured from nickel silver and have increased copy-protection due to additionally integrated waved lines.

Bohrmuldensystem
mit bis zu 11 Zuhaltungen

Dimple key system
with up to 11 tumblers

Erläuterungen an Beispielen:
Explanations:

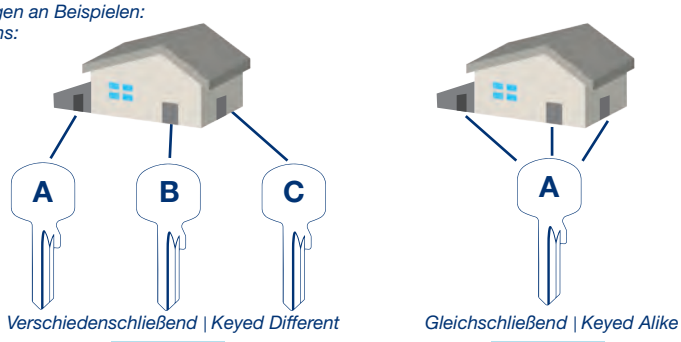

VS | *KD*

GS | *KA*

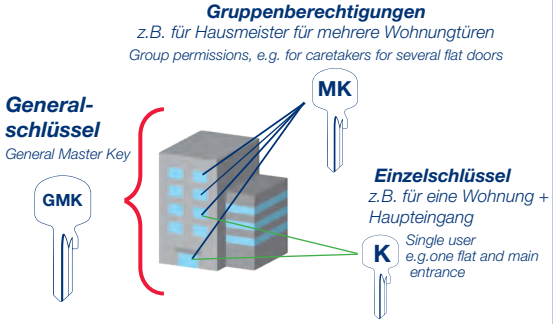

Schließanlage | *Master Key System*

T250 Profil-Halbzylinder | *Profile Half Cylinder*

zertifiziert DIN
certified to

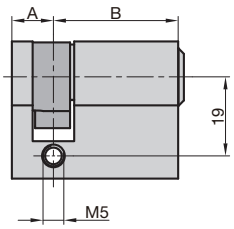

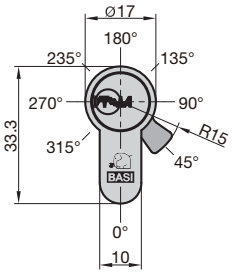

- 6 Stiftzuhaltungen
- Wendeschlüsselsystem
- 8-fach verstellbare Schließnase
- Messing vernickelt
- Mit Sicherungskarte

- *6 pin-tumbler*
- *dimple key system*
- *8-stage adjustable cam*
- *brass nickel-plated*
- *with security card*

A	B	VS | *KD*	GL | *KA*	Schließanlage | *Master Key System*
10	31	7205-1031	7206-1031	7203-1031
10	36	7205-1036	7206-1036	7203-1036
10	41	7205-1041	7206-1041	7203-1041
10	46	7205-1046	7206-1046	7203-1046
10	51	7205-1051	7206-1051	7203-1051
10	56	7205-1056	7206-1056	7203-1056
10	61	7205-1061	7206-1061	7203-1061
10	66	7205-1066	7206-1066	7203-1066
10	71	7205-1071	7206-1071	7203-1071
10	81	7205-1081	7206-1081	7203-1081

Lieferzeit nach Bestellung ca. 5-8 Werktage
delivery time after order approx. 5-8 workdays

T250 Profil-Doppelzylinder | *Profile Double Cylinder*

zertifiziert DIN
certified to

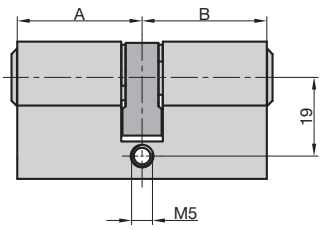

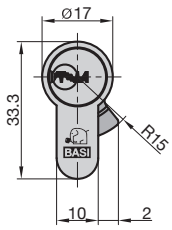

- 6 Stiftzuhaltungen
- Wendeschlüsselsystem
- Messing vernickelt
- Mit Sicherungskarte

- *6 pin-tumbler*
- *dimple key system*
- *brass nickel-plated*
- *with security card*

A	B	VS | *KD*		GL | *KA*		Schließanlage | *Master Key System*	
			mit N+G | *With EF*		mit N+G | *With EF*		mit N+G | *With EF*
31	31	7205-3131	7215-3131	7206-3131	7216-3131	7203-3131	7213-3131
31	36	7205-3136	7215-3136	7206-3136	7216-3136	7203-3136	7213-3136
31	41	7205-3141	7215-3141	7206-3141	7216-3141	7203-3141	7213-3141
31	46	7205-3146	7215-3146	7206-3146	7216-3146	7203-3146	7213-3146
31	51	7205-3151	7215-3151	7206-3151	7216-3151	7203-3151	7213-3151

31	56	7205-3156	7215-3156	7206-3156	7216-3156	7203-3156	7213-3156
31	61	7205-3161	7215-3161	7206-3161	7216-3161	7203-3161	7213-3161
31	66	7205-3166	7215-3166	7206-3166	7216-3166	7203-3166	7213-3166
31	71	7205-3171	7215-3171	7206-3171	7216-3171	7203-3171	7213-3171
31	76	7205-3176	7215-3176	7206-3176	7216-3176	7203-3176	7213-3176
31	81	7205-3181	7215-3181	7206-3181	7216-3181	7203-3181	7213-3181
31	86	7205-3186	7215-3186	7206-3186	7216-3186	7203-3186	7213-3186
31	91	7205-3191	7215-3191	7206-3191	7216-3191	7203-3191	7213-3191
36	36	7205-3636	7215-3636	7206-3636	7216-3636	7203-3636	7213-3636
36	41	7205-3641	7215-3641	7206-3641	7216-3641	7203-3641	7213-3641
36	46	7205-3646	7215-3646	7206-3646	7216-3646	7203-3646	7213-3646
36	51	7205-3651	7215-3651	7206-3651	7216-3651	7203-3651	7213-3651
36	56	7205-3656	7215-3656	7206-3656	7216-3656	7203-3656	7213-3656
36	61	7205-3661	7215-3661	7206-3661	7216-3661	7203-3661	7213-3661
36	66	7205-3666	7215-3666	7206-3666	7216-3666	7203-3666	7213-3666
36	71	7205-3671	7215-3671	7206-3671	7216-3671	7203-3671	7213-3671
36	76	7205-3676	7215-3676	7206-3676	7216-3676	7203-3676	7213-3676
36	81	7205-3681	7215-3681	7206-3681	7216-3681	7203-3681	7213-3681
36	86	7205-3686	7215-3686	7206-3686	7216-3686	7203-3686	7213-3686
36	91	7205-3691	7215-3691	7206-3691	7216-3691	7203-3691	7213-3691
41	41	7205-4141	7215-4141	7206-4141	7216-4141	7203-4141	7213-4141
41	46	7205-4146	7215-4146	7206-4146	7216-4146	7203-4146	7213-4146
41	51	7205-4151	7215-4151	7206-4151	7216-4151	7203-4151	7213-4151
41	56	7205-4156	7215-4156	7206-4156	7216-4156	7203-4156	7213-4156
41	61	7205-4161	7215-4161	7206-4161	7216-4161	7203-4161	7213-4161
41	66	7205-4166	7215-4166	7206-4166	7216-4166	7203-4166	7213-4166
41	71	7205-4171	7215-4171	7206-4171	7216-4171	7203-4171	7213-4171
46	46	7205-4646	7215-4646	7206-4646	7216-4646	7203-4646	7213-4646
46	51	7205-4651	7215-4651	7206-4651	7216-4651	7203-4651	7213-4651
46	56	7205-4656	7215-4656	7206-4656	7216-4656	7203-4656	7213-4656
46	61	7205-4661	7215-4661	7206-4661	7216-4661	7203-4661	7213-4661
46	66	7205-4666	7215-4666	7206-4666	7216-4666	7203-4666	7213-4666
46	71	7205-4671	7215-4671	7206-4671	7216-4671	7203-4671	7213-4671
51	51	7205-5151	7215-5151	7206-5151	7216-5151	7203-5151	7213-5151
51	56	7205-5156	7215-5156	7206-5156	7216-5156	7203-5156	7213-5156
51	61	7205-5161	7215-5161	7206-5161	7216-5161	7203-5161	7213-5161
51	66	7205-5166	7215-5166	7206-5166	7216-5166	7203-5166	7213-5166
51	71	7205-5171	7215-5171	7206-5171	7216-5171	7203-5171	7213-5171
56	56	7205-5656	7215-5656	7206-5656	7216-5656	7203-5656	7213-5656
56	61	7205-5661	7215-5661	7206-5661	7216-5661	7203-5661	7213-5661
56	66	7205-5666	7215-5666	7206-5666	7216-5666	7203-5666	7213-5666
56	71	7205-5671	7215-5671	7206-5671	7216-5671	7203-5671	7213-5671
61	61	7205-6161	7215-6161	7206-6161	7216-6161	7203-6161	7213-6161
61	66	7205-6166	7215-6166	7206-6166	7216-6166	7203-6166	7213-6166
61	71	7205-6171	7215-6171	7206-6171	7216-6171	7203-6171	7213-6171
66	66	7205-6666	7215-6666	7206-6666	7216-6666	7203-6666	7213-6666
66	71	7205-6671	7215-6671	7206-6671	7216-6671	7203-6671	7213-6671

T250 Profil-Knaufzylinder | *Profile Knob Cylinder*

zertifiziert DIN
certified to

Raute | *Rhombus*

- 6 Stiftzuhaltungen
- Wendeschlüsselsystem
- Messing vernickelt
- Mit Sicherungskarte
- 2 verschiedene Knaufvarianten

- *6 pin-tumbler*
- *dimple key system*
- *brass nickel-plated*
- *with security card*
- *2 knob versions available*

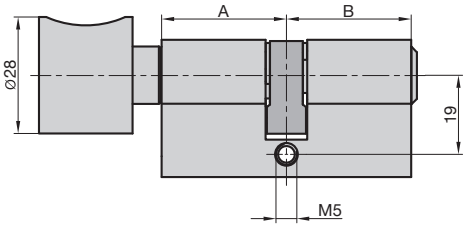

A	B	VS | *KD*	GL | *KA*	Schließanlage | *Master Key System*
K31	31	7225-3131	7226-3131	7223-3131
K31	36	7225-3136	7226-3136	7223-3136
K31	41	7225-3141	7226-3141	7223-3141
K31	46	7225-3146	7226-3146	7223-3146
K31	51	7225-3151	7226-3151	7223-3151
K31	56	7225-3156	7226-3156	7223-3156
K31	61	7225-3161	7226-3161	7223-3161
K31	66	7225-3166	7226-3166	7223-3166
K31	71	7225-3171	7226-3171	7223-3171
K31	76	7225-3176	7226-3176	7223-3176
K31	81	7225-3181	7226-3181	7223-3181
K31	86	7225-3186	7226-3186	7223-3186
K31	91	7225-3191	7226-3191	7223-3191
K36	31	7225-3631	7226-3631	7223-3631
K36	36	7225-3636	7226-3636	7223-3636
K36	41	7225-3641	7226-3641	7223-3641
K36	46	7225-3646	7226-3646	7223-3646
K36	51	7225-3651	7226-3651	7223-3651
K36	56	7225-3656	7226-3656	7223-3656
K36	61	7225-3661	7226-3661	7223-3661
K36	66	7225-3666	7226-3666	7223-3666
K36	71	7225-3671	7226-3671	7223-3671
K36	76	7225-3676	7226-3676	7223-3676
K36	81	7225-3681	7226-3681	7223-3681
K36	86	7225-3686	7226-3686	7223-3686
K36	91	7225-3691	7226-3691	7223-3691
K41	31	7225-4131	7226-4131	7223-4131
K41	36	7225-4136	7226-4136	7223-4136
K41	41	7225-4141	7226-4141	7223-4141
K41	46	7225-4146	7226-4146	7223-4146
K41	51	7225-4151	7226-4151	7223-4151
K41	56	7225-4156	7226-4156	7223-4156
K41	61	7225-4161	7226-4161	7223-4161
K41	66	7225-4166	7226-4166	7223-4166

K41	71	7225-4171	7226-4171	7223-4171
K46	31	7225-4631	7226-4631	7223-4631
K46	36	7225-4636	7226-4636	7223-4636
K46	46	7225-4641	7226-4641	7223-4641
K46	51	7225-4646	7226-4646	7223-4646
K46	56	7225-4651	7226-4651	7223-4651
K46	61	7225-4656	7226-4656	7223-4656
K46	66	7225-4661	7226-4661	7223-4661
K46	71	7225-4666	7226-4666	7223-4666
K46	71	7225-4671	7226-4671	7223-4671
K51	31	7225-5131	7226-5131	7223-5131
K51	36	7225-5136	7226-5136	7223-5136
K51	41	7225-5141	7226-5141	7223-5141
K51	46	7225-5146	7226-5146	7223-5146
K51	51	7225-5151	7226-5151	7223-5151
K51	56	7225-5156	7226-5156	7223-5156
K51	61	7225-5161	7226-5161	7223-5161
K51	66	7225-5166	7226-5166	7223-5166
K51	71	7225-5171	7226-5171	7223-5171
K56	31	7225-5631	7226-5631	7223-5631
K56	36	7225-5636	7226-5636	7223-5636
K56	41	7225-5641	7226-5641	7223-5641
K56	46	7225-5646	7226-5646	7223-5646
K56	51	7225-5651	7226-5651	7223-5651
K56	56	7225-5656	7226-5656	7223-5656
K56	61	7225-5661	7226-5661	7223-5661
K56	66	7225-5666	7226-5666	7223-5666
K56	71	7225-5671	7226-5671	7223-5671
K61	31	7225-6131	7226-6131	7223-6131
K61	36	7225-6136	7226-6136	7223-6136
K61	41	7225-6141	7226-6141	7223-6141
K61	46	7225-6146	7226-6146	7223-6146
K61	51	7225-6151	7226-6151	7223-6151
K61	56	7225-6156	7226-6156	7223-6156
K61	61	7225-6161	7226-6161	7223-6161
K61	66	7225-6166	7226-6166	7223-6166
K61	71	7225-6171	7226-6171	7223-6171
K66	31	7225-6631	7226-6631	7223-6631
K66	36	7225-6636	7226-6636	7223-6636
K66	41	7225-6641	7226-6641	7223-6641
K66	46	7225-6646	7226-6646	7223-6646
K66	51	7225-6651	7226-6651	7223-6651
K66	56	7225-6656	7226-6656	7223-6656
K66	61	7225-6661	7226-6661	7223-6661
K66	66	7225-6666	7226-6666	7223-6666
K66	71	7225-6671	7226-6671	7223-6671
K71	31	7225-7131	7226-7131	7223-7131

K71	36	7225-7136	7226-7136	7223-7136
K71	41	7225-7141	7226-7141	7223-7141
K71	46	7225-7146	7226-7146	7223-7146
K71	51	7225-7151	7226-7151	7223-7151
K71	56	7225-7156	7226-7156	7223-7156
K71	61	7225-7161	7226-7161	7223-7161
K71	66	7225-7166	7226-7166	7223-7166

Optionale Knaufvarianten | *Optional Knob Variants*

	◆ Ø: 29,5 mm ◆ Länge: 33 mm *◆ Ø: 29,5 mm* *◆ length: 33 mm*	**Rund** | ***Round***
		-
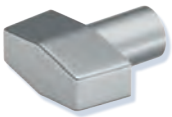	◆ Höhe: 40 mm ◆ Breite: 16 mm ◆ Länge: 25 mm *◆ heigth: 40 mm* *◆ width: 16 mm* *◆ length: 25 mm*	**Raute** | ***Rhombus***
		-

T250 Außenzylinder | *External Cylinder*

zertifiziert DIN

◆ 6 Stiftzuhaltungen ◆ Wendeschlüsselsystem
◆ Messing vernickelt ◆ Mit Sicherungskarte ◆ Abdeckrosette inklusive

◆ 6 pin-tumbler ◆ dimple key system
◆ brass nickel-plated ◆ with security card ◆ covering rose included

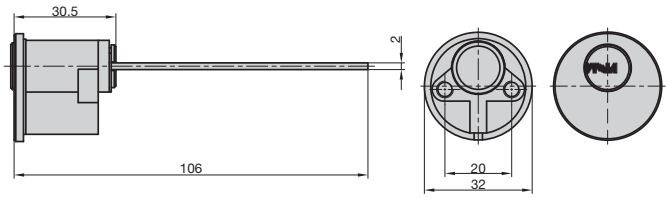

Abdeckrosette | *Covering Rose*

VS | *KD*	GL | *KA*	Schließanlage | *Master Key System*
7225-0001	7226-0001	7223-0001

T250 Hebelzylinder | *Lever Cylinder*

zertifiziert DIN

◆ 6 Stiftzuhaltungen ◆ Wendeschlüsselsystem ◆ Messing vernickelt
◆ Mit Sicherungskarte ◆ Schließung 90 Grad ◆ Einbaudurchmesser: 24 mm

◆ 6 pin-tumbler ◆ dimple key system ◆ brass nickel-plated
◆ with security card ◆ closing position 90°
◆ installation diameter: 24 mm

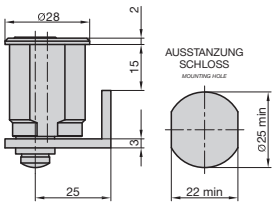

Abdeckrosette | *Covering Rose*
Eckig | *Angular*

Abdeckrosette | *Covering Rose*
Rund | *Round*

Hebelvariante T250-Standard wird automatisch mitgeliefert - weitere Hebel auf Anfrage
lever variant T250 standard is automatically supplied - other levers on request

VS | *KD*	GL | *KA*	Schließanlage | *Master Key System*
7225-0000	7226-0000	7223-0000

VHS PZ Vorhangschloss | *Padlock*

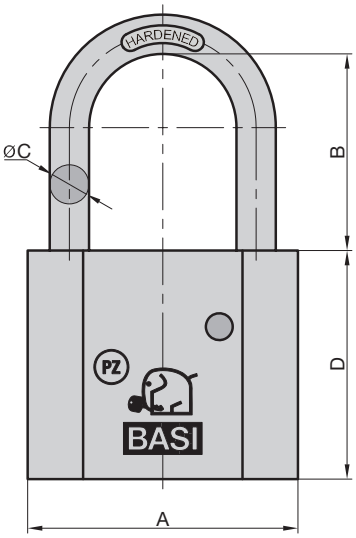

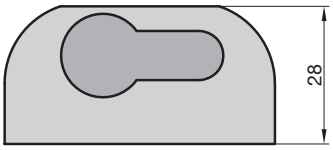

- Messinggehäuse
- Vorhangschloss für austauschbare Profil-Halbzylinder (10/30 mm)*
- Gehärteter Stahlbügel
- Beidseitige Verriegelung

*Geeignet für gängige DIN-Profil-Halbzylinder (nicht im Lieferumfang enthalten)

- *brass body*
- *padlock for changable profile half cylinder (10/30 mm)**
- *hardened steel shackle*
- *two-sided ball locking*

**suitable for DIN profile half cylinder (not included)*

Einbauhinweis:
PZ-Schließnasenstellung 7 Uhr
note: cam position 7 o'clock

A	B	C	D	
50	40	8	47	4642-0030
50	80	8	47	4642-0055

T250 Bohrmuldenschlüssel | *Dimple Keys*

- Neusilber
- Korrosionsfrei

- *nickel silver*
- *corrosion-free*

Einzelschlüssel Codierte Einzelschließung *Individual Key - Coded Single Key*		Einzelschlüssel Schließanlage *Individual Key - Master Key System*		Hauptschlüssel/ Gruppenschlüssel *Master Key - Group System*		Generalhauptschlüssel *General Master Key*	
Erstbestellung *First Order*	**Nachbestellung** *Reorder*	**Erstbestellung** *First Order*	**Nachbestellung** *Reorder*	**Erstbestellung** *First Order*	**Nachbestellung** *Reorder*	**Erstbestellung** *First Order*	**Nachbestellung** *Reorder*
7205-1860	7205-1863	7200-1850	7200-1853	7200-1851	7200-1854	7200-1852	7200-1855

SCHLÜSSELLOS

KEYLESS

BASI•tronic

Schlüssellosen Zugang flexibel steuern. Die elektronische Schließanlage BASI•tronic richten wir ein Mal für Sie ein – später steuern Sie die Zugangsrechte flexibel mit der einfach zu bedienenden Software! Fügen Sie Berechtigte hinzu oder entfernen Sie sie, ändern die Berechtigungen für Räume oder beschränken Sie den Zutritt auf ausgewählte Zeiten.

Flexible control of keyless access. We set up the BASI-tronic electronic locking system for you the first time - later on, you can manage access rights as you please with the easy-to-use software! Add or remove authorised persons, change the authorisations for rooms or restrict access to selected times.

BASI®
Schließsysteme

UNSER BOHRMULDENSYSTEM MIT AKTIVEM KOPIERSCHUTZ

OUR DIMPLE KEY SYSTEM WITH ACTIVE COPYING PROTECTION

K·10

Wendeschlüssel aus Neusilber, korrosionsfrei, mit Kugelkammer und freigelagerter Sperrkugel

Reversible keys made from nickel silver, stainless, with ball chamber and loose retaining ball

Erhöhter Bohr- und Kernziehschutz durch mehrebig angeordnete Hartmetallstifte

Enhanced drilling and core pulling protection with multiple layers of hard metal pins

Erläuterungen an Beispielen:
Explanations:

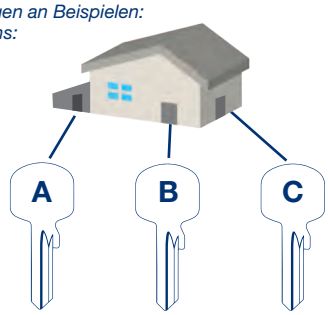

Verschiedenschließend | Keyed Different

VS | *KD*

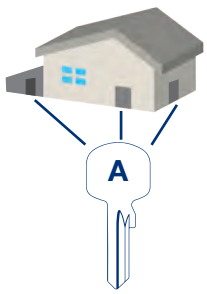

Gleichschließend | Keyed Alike

GS | *KA*

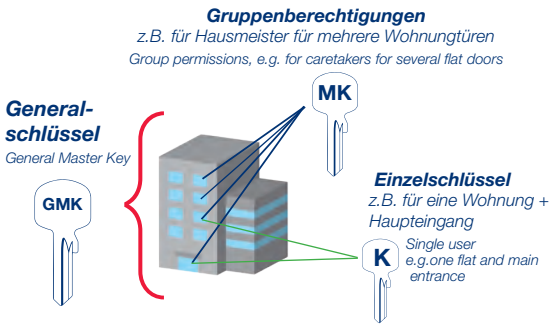

Schließanlage | *Master Key System*

K·10 Profil-Halbzylinder | *Profile Half Cylinder*

zertifiziert DIN certified to

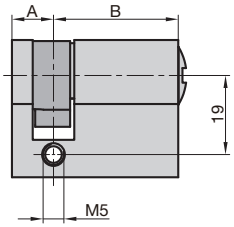

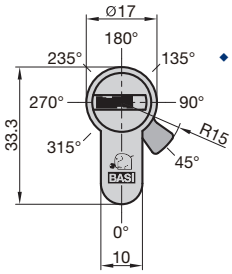

- Massives oder modulares System
- 9+1 Stiftzuhaltungen
- Wendeschlüsselsystem
- 8-fach verstellbare Schließnase
- Messing vernickelt
- Mit Sicherungskarte

- *massive or modular system*
- *9+1 pin-tumbler*
- *dimple key system*
- *8-stage adjustable cam*
- *brass nickel-plated*
- *with security card*

A	B	VS | *KD*	GL | *KA*	Schließanlage | *Master Key System*
10	30	4901-1030	5001-1030	4801-1030
10	35	4901-1035	5001-1035	4801-1035
10	40	4901-1040	5001-1040	4801-1040
10	45	4901-1045	5001-1045	4801-1045
10	50	4901-1050	5001-1050	4801-1050

Lieferzeit nach Bestellung ca. 5-8 Werktage
delivery time after order approx. 5-8 workdays

K·10 Profil-Doppelzylinder | *Profile Double Cylinder*

zertifiziert DIN certified to

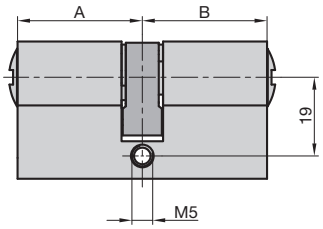

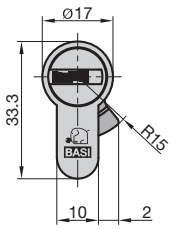

- Massives oder modulares System
- 9+1 Stiftzuhaltungen
- Wendeschlüsselsystem
- Messing vernickelt
- Mit Sicherungskarte

- *massive or modular system*
- *9+1 pin-tumbler*
- *dimple key system*
- *brass nickel-plated*
- *with security card*

A	B	VS | *KD*		GL | *KA*		Schließanlage | *Master Key System*	
			mit N+G | *With EF*		mit N+G | *With EF*		mit N+G | *With EF*
30	30	4902-3030	4912-3030	5002-3030	5012-3030	4802-3030	4812-3030
30	35	4902-3035	4912-3035	5002-3035	5012-3035	4802-3035	4812-3035
30	40	4902-3040	4912-3040	5002-3040	5012-3040	4802-3040	4812-3040
30	45	4902-3045	4912-3045	5002-3045	5012-3045	4802-3045	4812-3045
30	50	4902-3050	4912-3050	5002-3050	5012-3050	4802-3050	4812-3050
35	35	4902-3535	4912-3535	5002-3535	5012-3535	4802-3535	4812-3535
35	40	4902-3540	4912-3540	5002-3540	5012-3540	4802-3540	4812-3540
35	45	4902-3545	4912-3545	5002-3545	5012-3545	4802-3545	4812-3545
35	50	4902-3550	4912-3550	5002-3550	5012-3550	4802-3550	4812-3550
40	40	4902-4040	4912-4040	5002-4040	5012-4040	4802-4040	4812-4040
40	45	4902-4045	4912-4045	5002-4045	5012-4045	4802-4045	4812-4045
40	50	4902-4050	4912-4050	5002-4050	5012-4050	4802-4050	4812-4050
45	45	4902-4545	4912-4545	5002-4545	5012-4545	4802-4545	4812-4545
45	50	4902-4550	4912-4550	5002-4550	5012-4550	4802-4550	4812-4550
50	50	4902-5050	4912-5050	5002-5050	5012-5050	4802-5050	4812-5050

K·10 Profil-Knaufzylinder | *Profile Knob Cylinder*

zertifiziert DIN

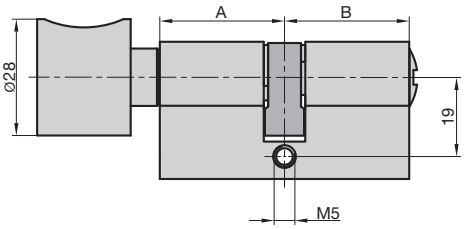

- Massives oder modulares System
- 9+1 Stiftzuhaltungen
- Wendeschlüsselsystem
- Messing vernickelt
- Mit Sicherungskarte
- 2 verschiedene Knaufvarianten

- *massive or modular system*
- *9+1 pin-tumbler*
- *dimple key system*
- *brass nickel-plated*
- *with security card*
- *2 knob versions available*

A	B	VS | *KD*	GL | *KA*	Schließanlage | *Master Key System*
K30	30	4922-3030	5022-3030	4822-3030
K30	35	4922-3035	5022-3035	4822-3035
K30	40	4922-3040	5022-3040	4822-3040
K30	45	4922-3045	5022-3045	4822-3045
K30	50	4922-3050	5022-3050	4822-3050
K35	30	4922-3530	5022-3530	4822-3530
K35	35	4922-3535	5022-3535	4822-3535
K35	40	4922-3540	5022-3540	4822-3540
K35	45	4922-3545	5022-3545	4822-3545
K35	50	4922-3550	5022-3550	4822-3550
K40	30	4922-4030	5022-4030	4822-4030
K40	35	4922-4035	5022-4035	4822-4035
K40	40	4922-4040	5022-4040	4822-4040
K40	45	4922-4045	5022-4045	4822-4045
K40	50	4922-4050	5022-4050	4822-4050
K45	30	4922-4530	5022-4530	4822-4530
K45	35	4922-4535	5022-4535	4822-4535
K45	40	4922-4540	5022-4540	4822-4540
K45	45	4922-4545	5022-4545	4822-4545
K45	50	4922-4550	5022-4550	4822-4550
K50	30	4922-5030	5022-5030	4822-5030
K50	35	4922-5035	5022-5035	4822-5035
K50	40	4922-5040	5022-5040	4822-5040
K50	45	4922-5045	5022-5045	4822-5045
K50	50	4922-5050	5022-5050	4822-5050

Optionale Knaufvarianten | *Optional Knob Variants*

	• Ø: 29,5 mm • Länge: 33 mm *• Ø: 29,5 mm* *• length: 33 mm*	**Rund** | *Round* -
	• Höhe: 40 mm • Breite: 16 mm • Länge: 25 mm *• heigth: 40 mm* *• width: 16 mm* *• length: 25 mm*	**Oval** | *Oval* -

K·10 Außenzylinder | *External Cylinder*

zertifiziert DIN

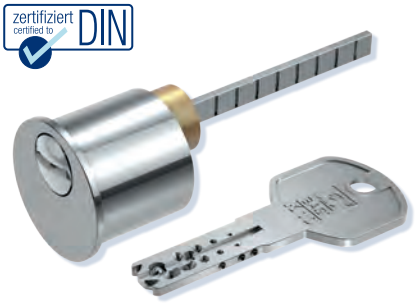

◆ 9+1 Stiftzuhaltungen ◆ Wendeschlüsselsystem ◆ Einbaudurchmesser: 29 mm
◆ Messing vernickelt ◆ Mit Sicherungskarte ◆ Abdeckrosette inklusive

◆ 9+1 pin-tumbler ◆ dimple key system ◆ installation diameter: 29 mm
◆ brass nickel-plated ◆ with security card ◆ covering rose included

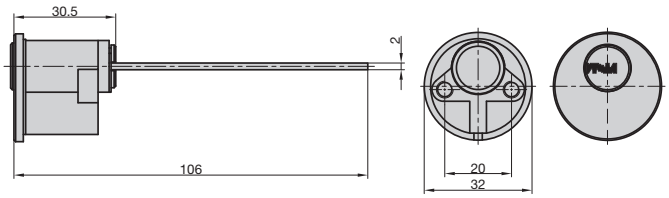

Abdeckrosette | *Covering Rose*

VS | *KD*	GL | *KA*	Schließanlage | *Master Key System*
4905-0000	5005-0000	4805-0000

K·10 Hebelzylinder | *Lever Cylinder*

zertifiziert DIN

◆ 9+1 Stiftzuhaltungen ◆ Wendeschlüsselsystem ◆ Messing vernickelt ◆ Mit Sicherungskarte
◆ Schließung 90 Grad ◆ Einbaudurchmesser: 24 mm ◆ 6 verschiedene Hebelvarianten zur Auswahl

◆ 9+1 pin-tumbler ◆ dimple key system ◆ brass nickel-plated
◆ with security card ◆ closing position 90°
◆ installation diameter: 24 mm
◆ 6 different lever versions available

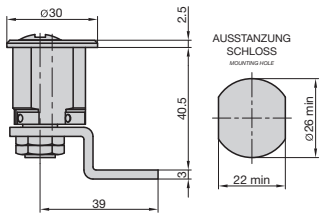

Abdeckrosette | *Covering Rose*
Eckig | *Angular*

Abdeckrosette | *Covering Rose*
Rund | *Round*

Hebelvariante Standard (4501-0002) wird automatisch mitgeliefert, wenn kein anderer Hebel angegeben ist
lever variant standard (4501-0002) is automatically supplied if no other lever is specified

VS | *KD*	GL | *KA*	Schließanlage | *Master Key System*
4904-0000	5004-0000	4804-0000

K·10 Hebelvarianten | *Lever Variants*

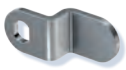
4501-0002

4501-0044

4501-0048

4501-0052

4501-0054

4501-0065

4501-0002 (Standard)	4501-0044	4501-0048
◆ Materialstärke: 3 mm ◆ Breite: 20 mm ◆ Länge: 49,5 mm ◆ 14,5 mm gekröpft *◆ material thickness: 3 mm ◆ width: 20 mm* *◆ length: 49,5 mm ◆ 14,5 mm cranked*	◆ Materialstärke: 3 mm ◆ Breite: 20 mm ◆ Länge: 44,5 mm ◆ 10,5 mm gekröpft *◆ material thickness: 3 mm ◆ width: 20 mm* *◆ length: 44,5 mm ◆ 10,5 mm cranked*	◆ Materialstärke: 3 mm ◆ Breite: 20 mm ◆ Länge: 48 mm ◆ 11 mm gekröpft *◆ material thickness: 3 mm ◆ width: 20 mm* *◆ length: 48 mm ◆ 11 mm cranked*
4501-0052	**4501-0054**	**4501-0065**
◆ Materialstärke: 3 mm ◆ Breite: 20 mm ◆ Länge: 52 mm ◆ 10,5 mm gekröpft *◆ material thickness: 3 mm ◆ width: 20 mm* *◆ length: 52 mm ◆ 10,5 mm cranked*	◆ Materialstärke: 3 mm ◆ Breite: 20 mm ◆ Länge: 54 mm ◆ 13 mm gekröpft *◆ material thickness: 3 mm ◆ width: 20 mm* *◆ length: 54 mm ◆ 13 mm cranked*	◆ Materialstärke: 3 mm ◆ Breite: 20 mm ◆ Länge: 65 mm *◆ material thickness: 3 mm ◆ width: 20 mm* *◆ length: 65 mm*

VHS PZ Vorhangschloss | *Padlock*

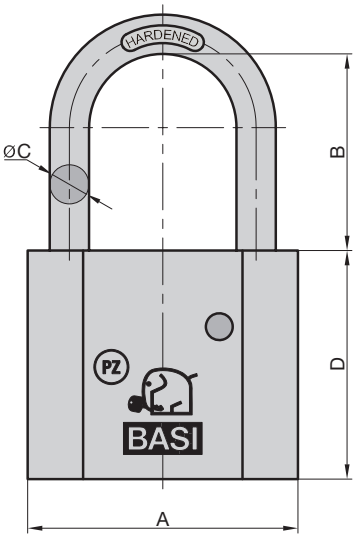

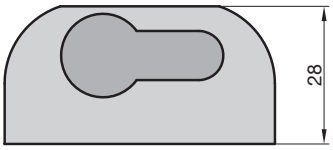

- Messinggehäuse
- Vorhangschloss für austauschbare Profil-Halbzylinder (10/30 mm)*
- Gehärteter Stahlbügel
- Beidseitige Verriegelung

*Geeignet für gängige DIN-Profil-Halbzylinder (nicht im Lieferumfang enthalten)

- *brass body*
- *padlock for changable profile half cylinder (10/30 mm)**
- *hardened steel shackle*
- *two-sided ball locking*

**suitable for DIN profile half cylinder (not included)*

Einbauhinweis:
PZ-Schließnasenstellung 7 Uhr
note: cam position 7 o'clock

A	B	C	D	
50	40	8	47	4642-0030
50	80	8	47	4642-0055

K·10 Bohrmuldenschlüssel | *Dimple Keys*

- Neusilber
- Korrosionsfrei
- Mit Kugelkammer und freigelagerter Sperrkugel

- *nickel silver*
- *corrosion-free*
- *with ball chamber and exposed locking ball*

Einzelschlüssel Codierte Einzelschließung *Individual Key - Coded Single Key*		Einzelschlüssel Schließanlage *Individual Key - Master Key System*		Hauptschlüssel/ Gruppenschlüssel *Master Key - Group System*		Generalhauptschlüssel *General Master Key*	
Erstbestellung *First Order*	Nachbestellung *Reorder*	Erstbestellung *First Order*	Nachbestellung *Reorder*	Erstbestellung *First Order*	Nachbestellung *Reorder*	Erstbestellung *First Order*	Nachbestellung *Reorder*
4900-1860	4900-1863	4800-1850	4800-1853	4800-1851	4800-1854	4800-1852	4800-1855

K·10 Zahnritzel | *Gear Wheels*

- Auf Doppel- und Halbzylinder montierbar
- Nicht mit N+G oder Knauf lieferbar
- *usable for half and double cylinders*
- *not usable with EF or knob cylinders*

10 Zähne

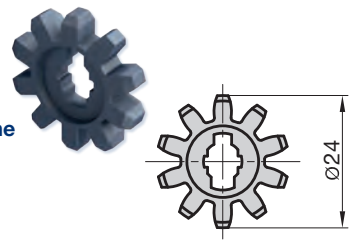

14 Zähne

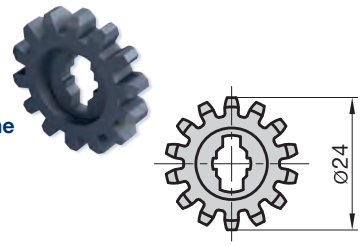

18 Zähne

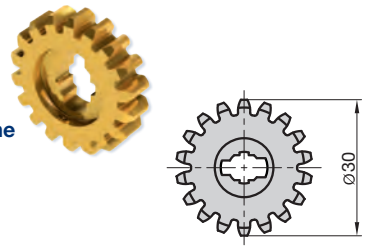

10 Zähne | *10 Teeth*	14 Zähne | *14 Teeth*	18 Zähne | *18 Teeth*
4892-0095	4892-0096	4892-0097

K·10 MODULAR Profil-Halbzylinder | *Profile Half Cylinder*

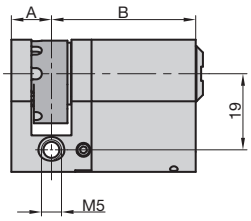

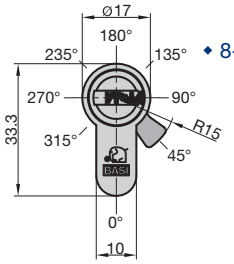

- Modulares System
- 9+1 Stiftzuhaltungen
- Wendeschlüsselsystem
- 8-fach verstellbare Schließnase
- Messing vernickelt
- Mit Sicherungskarte

- *modular system*
- *9+1 pin-tumbler*
- *dimple key system*
- *8-stage adjustable cam*
- *brass nickel-plated*
- *with security card*

A	B	VS | *KD*	GL | *KA*	Schließanlage | *Master Key System*
10	30*	4901-1030M	5001-1030M	4801-1030M
10	35*	4901-1035M	5001-1035M	4801-1035M
10	40*	4901-1040M	5001-1040M	4801-1040M

*Modularseite | **modular side*

Weitere Längen - auf Anfrage - verfügbar | *other lengths - available on request*

K·10 MODULAR Profil-Doppelzylinder | *Profile Double Cylinder*

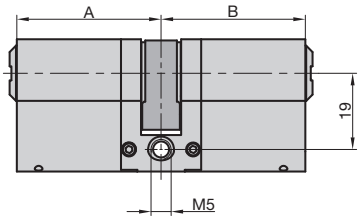

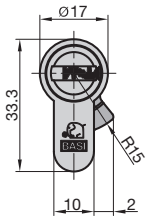

- Modulares System
- 9+1 Stiftzuhaltungen
- Wendeschlüsselsystem
- Messing vernickelt
- Mit Sicherungskarte

- *modular system*
- *9+1 pin-tumbler*
- *dimple key system*
- *brass nickel-plated*
- *with security card*

A	B	VS | *KD*		GL | *KA*		Schließanlage | *Master Key System*	
			mit N+G | *With EF*		mit N+G | *With EF*		mit N+G | *With EF*
30*	30*	4902-3030M	4912-3030M	5002-3030M	5012-3030M	4802-3030M	4812-3030M
30*	35*	4902-3035M	4912-3035M	5002-3035M	5012-3035M	4802-3035M	4812-3035M
35*	35*	4902-3535M	4912-3535M	5002-3535M	5012-3535M	4802-3535M	4812-3535M

*Modularseite | **modular side*

Weitere Längen - auf Anfrage - verfügbar | *other lengths - available on request*

K·10 MODULAR Profil-Knaufzylinder | *Profile Knob Cylinder*

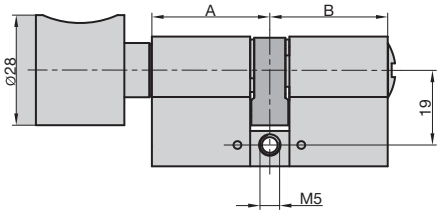

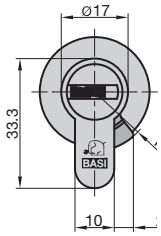

- Modulares System
- 9+1 Stiftzuhaltungen
- Wendeschlüsselsystem
- Messing vernickelt
- Mit Sicherungskarte
- 2 verschiedene Knaufvarianten

- *modular system*
- *9+1 pin-tumbler*
- *dimple key system*
- *brass nickel-plated*
- *with security card*
- *2 knob versions available*

A	B	VS | *KD*	GL | *KA*	Schließanlage | *Master Key System*
K30*	30*	4922-3030M	5022-3030M	4822-3030M
K30*	35*	4922-3035M	5022-3035M	4822-3035M
K35*	35*	4922-3535M	5022-3535M	4822-3535M

*Modularseite | **modular side*

Weitere Längen - auf Anfrage - verfügbar | *other lengths - available on request*

Bauzylinder | *Construction Cylinder* 1Z

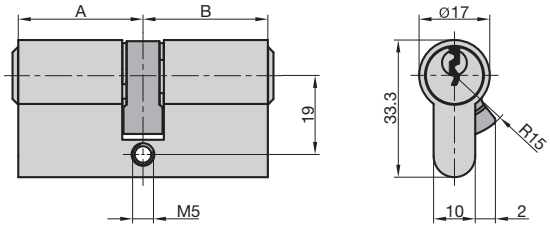

- 3 Zylinderschlüssel
- Verschiedenschließend
- Einfache (leichte) Ausführung
- Befestigungsschraube inklusive

- *3 cylinder keys*
- *keyed different*
- *simple (light) version*
- *mounting screw included*

A	B		Passender Schlüsselrohling *Suitable Key Blank*
10	30	G102	U-21D
30	30	G100	U-21D
30	35	G101	U-21D
35	35	G103	U-21D

SPH 200 Spezial-Halbzylinder | *Special Half Cylinder* 1A

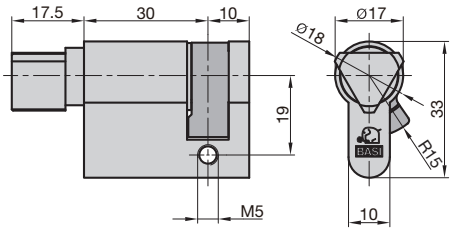

- 10/30 mm
- Feuerwehr-Dreikant
- 17 mm Dreikant (außenliegend)
- Messing matt vernickelt
- Befestigungsschraube inklusive

- *10/30 mm*
- *17 mm triangular attachement (outside)*
- *brass matt nickel-plated*
- *mounting screw included*

	Passender Schlüssel *Suitable Key*
DM5020-0000-DA17	302A

SPH 200 Spezial-Halbzylinder | *Special Half Cylinder* 1A

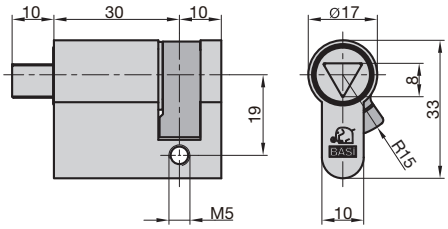

- 10/30 mm
- 8 mm Dreikant (außenliegend)
- Zur Verwendung in Absperrpfosten, Müllbehältern, Schaukästen usw.
- Messing matt vernickelt
- Befestigungsschraube inklusive

- *10/30 mm*
- *8 mm triangular attachement (outside)*
- *brass matt nickel-plated*
- *mounting screw included*

	Passender Schlüssel *Suitable Key*
DM5020-0000-DA8	301D-8

SPH 200 Spezial-Halbzylinder | *Special Half Cylinder* 1A

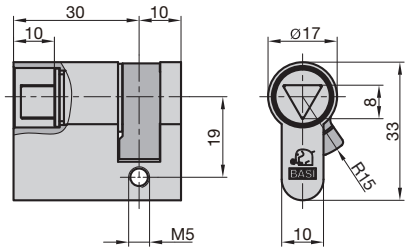

- 10/30 mm
- 8 mm Dreikant (innenliegend)
- Zur Verwendung in Absperrpfosten, Müllbehältern, Schaukästen usw.
- Messing matt vernickelt
- Befestigungsschraube inklusive

- *10/30 mm*
- *8 mm triangular attachement (inside)*
- *brass matt nickel-plated*
- *mounting screw included*

	Passender Schlüssel *Suitable Key*
DM5020-0000-DI8	301D-8

SPH 200 Spezial-Halbzylinder | *Special Half Cylinder* 1A

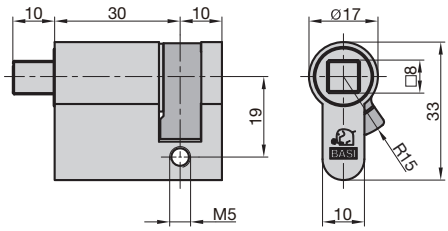

- 10/30 mm
- 8 mm Vierkant (außenliegend)
- Zur Verwendung in Absperrpfosten, Müllbehältern, Schaukästen usw.
- Messing matt vernickelt
- Befestigungsschraube inklusive

- *10/30 mm*
- *8 mm square attachement (outside)*
- *brass matt nickel-plated*
- *mounting screw included*

	Passender Schlüssel *Suitable Key*
VM5020-0000-VA8	301V-8

SPH 200 Spezial-Halbzylinder | *Special Half Cylinder* 1A

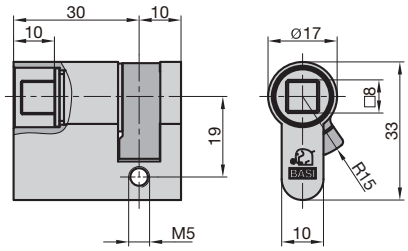

- 10/30 mm
- 8 mm Vierkant (innenliegend)
- Zur Verwendung in Absperrpfosten, Müllbehältern, Schaukästen usw.
- Messing matt vernickelt
- Befestigungsschraube inklusive

- *10/30 mm*
- *8 mm square attachement (inside)*
- *brass matt nickel-plated*
- *mounting screw included*

	Passender Schlüssel *Suitable Key*
VM5020-0000-VI8	301V-8

BZV 100 Blindzylinder Variabel | *Blind Cylinder Variable* 1F

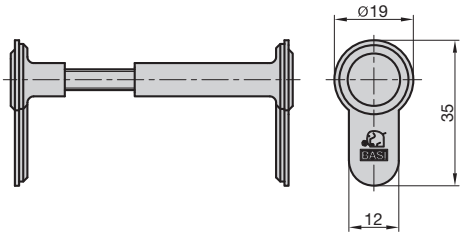

- Individuell einstellbar
- Einstellbereich: 45 - 125 mm
- Matt vernickelt
- Befestigungsschraube inklusive

- *adjustable range: 45 - 125 mm*
- *matt nickel-plated*
- *mounting screw included*

bei 33 - 45 mm Türstärke müssen der Gewindesteg und die M5 x 40 Befestigungsschraube um je 15 mm gekürzt werden
for 33 - 45 mm door thickness the threaded bar and the M5 x 40 mounting screw must each be shortened by 15 mm

9000-0050

BZV 100 FS Blindzylinder Variabel | *Blind Cylinder Variable* 1F

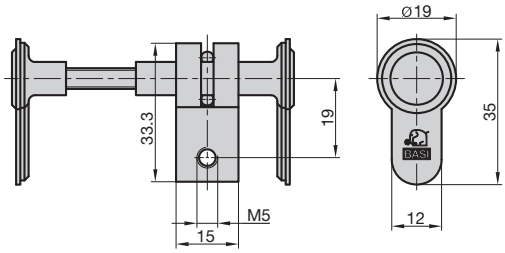

- Individuell einstellbar
- Einstellbereich: 45 - 95 mm
- Matt vernickelt
- Für FH-Türen bis T90 geeignet (MPA-Nr. 120003727)
- Befestigungsschraube inklusive

- *adjustable range: 45 - 95 mm*
- *matt nickel-plated*
- *suitable for fire protected doors up to T90 (MPA-No. 120003727)*
- *mounting screw included*

9000-0055

BZU 100 Universal-Blindzylinder | *Universal Blind Cylinder* 1X

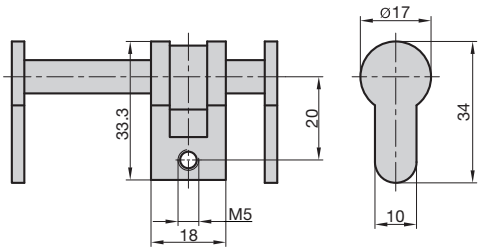

- Individuell einstellbar
- Matt vernickelt
- Für FH-Türen zugelassen
- Befestigungsschraube inklusive

- *adjustable*
- *matt nickel-plated*
- *for fire doors approved*
- *mounting screw included*

Einstellbereich | *Adjustment Range*	
50 - 84 mm	**84 - 150 mm**
9000-0100	9000-0101

BZ 100 Profil-Blindzylinder | *Profile Blind Cylinder* 171

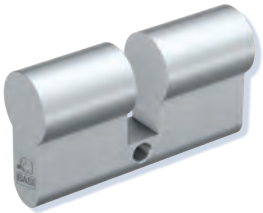

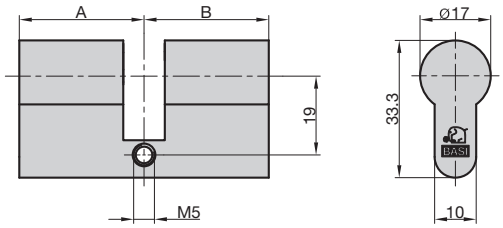

- Vollmaterial
- Messing matt vernickelt
- Befestigungsschraube inklusive

- *solid material*
- *brass matt nickel-plated*
- *mounting screw included*

A	B	
27	27	5910-2727

27	33	5910-2733
27	35	5910-2735
27	40	5910-2740
30	30	5990-0000
30	35	5990-0005
30	40	5990-0010
30	45	5990-0015
35	35	5990-0505
35	40	5990-0510
35	45	5990-0515
35	50	5990-0520
35	55	5990-0525
40	40	5990-1010
45	45	5990-1515

SF 10 Sicherheitsüberfalle | *Security Hasp* 1l

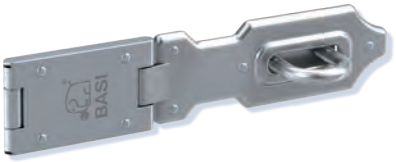

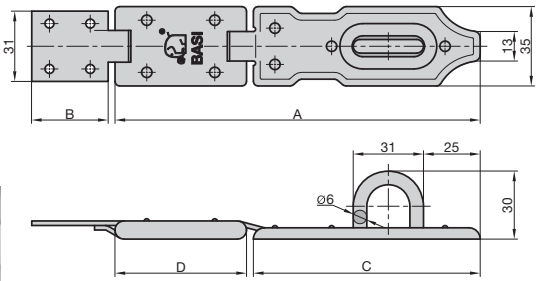

- 1 Gelenk
- Gehärtete Öse
- Glanzverzinkt
- Korrosionsbeständig
- Verdecktliegende Verschraubung im geschlossenen Zustand

- 1 loop
- hardened eyelet
- polished zinc-plated
- corrosion resistant
- concealed screw connection

A	B	C	D	
100	20	59,5	38,5	6900-0100
120	20	79,5	38,5	6900-0120
146	33,7	87,5	57	6900-0140
160	33,7	101	57	6900-0160

SF 50 Sicherheitsüberfalle | *Security Hasp* 1l

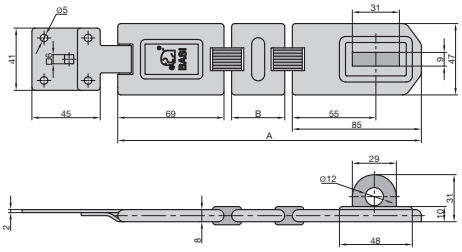

- Gehärtete Öse
- Glanzverzinkt
- Korrosionsbeständig
- Verdecktliegende Verschraubung im geschlossenen Zustand

- *hardened eyelet*
- *polished zinc-plated*
- *corrosion resistant*
- *concealed screw connection*

A	B	Gelenke *Loops*	
155	-	1	6901-0155
195	36	2	6901-0195

RVS 610 Rundbügel-Vorhangschloss | *Round Shackle Padlock* 1H

- 2 Zylinderschlüssel
- Edelstahlgehäuse
- Gehärteter Stahlbügel

- *2 cylinder keys*
- *stainless steel body*
- *hardened steel shackle*

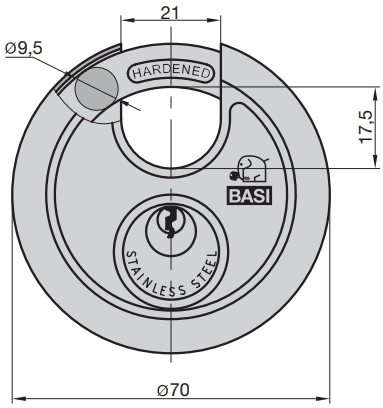

VS | *KD*	GL | *KA*	Passender Schlüsselrohling *Suitable Key Blank*
6100-7000	6100-7001	BASI-35

RVS 610Z Rundbügel-Vorhangschloss | *Round Shackle Padlock* 1H

- Vorhangschloss mit einstellbarer Kombination
- Edelstahlgehäuse
- Gehärteter Stahlbügel
- 4-stellige Zahlenkombination

- *padlock with combination*
- *stainless steel body*
- *hardened steel shackle*
- *4-digit combination (variable)*

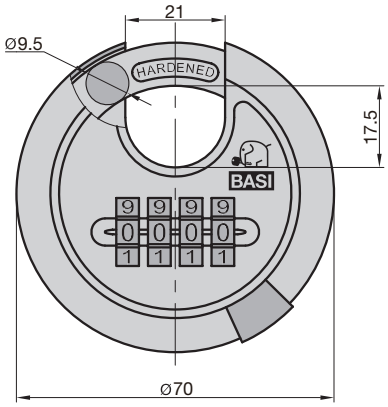

6100-7050

RVS 610W Rundbügel-Vorhangschloss | *Round Shackle Padlock* 1H

- 2 Zylinderschlüssel
- Edelstahlgehäuse • Schwarz
- Gehärteter Stahlbügel
- Zwangsschließung
- Mit Witterungsschutz und Zylinderkappe

- *2 cylinder keys*
- *stainless steel body • black*
- *hardened steel shackle*
- *forced closure*
- *with weather protection and cylinder cap*

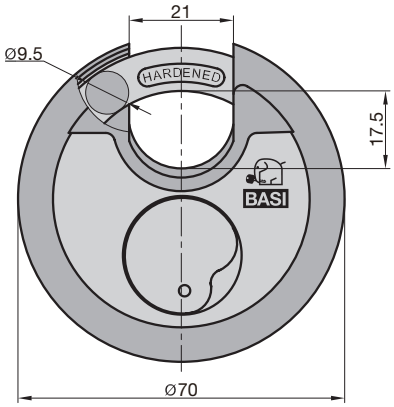

VS | *KD*	GL | *KA*	Passender Schlüsselrohling *Suitable Key Blank*
6100-7020	6100-7021	BASI-102

VHS 611 Vorhangschloss | *Padlock* 1H

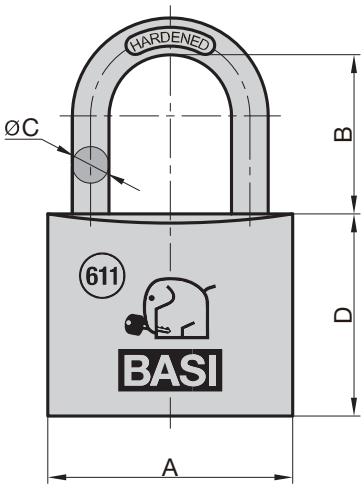

- 2 Zylinderschlüssel
- Messinggehäuse
- Gehärteter Stahlbügel
- Beidseitige Kugelverriegelung

- *2 cylinder keys*
- *brass body*
- *hardened steel shackle*
- *two-sided ball locking*

A	B	C	D	VS | *KD*	GL | *KA*	Passender Schlüsselrohling *Suitable Key Blank*
30	19	5	27	6110-3000	6110-3001	BASI-40
40	26	6	33	6110-4000	6110-4001	BASI-41
50	28	7	38	6110-5000	6110-5001	BASI-41

VHS 612 Vorhangschloss | *Padlock* 1H

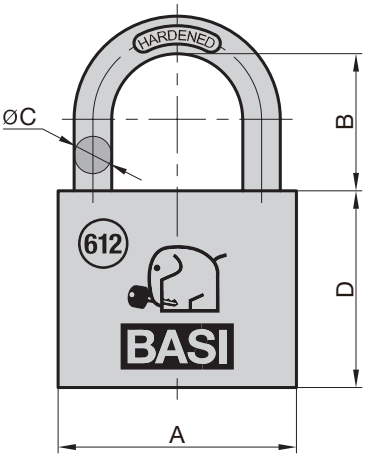

- 2 Zylinderschlüssel
- Messinggehäuse
- Gehärteter Stahlbügel
- Beidseitige Kugelverriegelung
- Ab 30 mm mit Wasserstopp im Gehäusebereich

- *2 cylinder keys*
- *brass body*
- *hardened steel shackle*
- *two-sided ball locking*
- *water stop from 30 mm size*

A	B	C	D	VS | *KD*	GL | *KA*	Passender Schlüsselrohling *Suitable Key Blank*
15	12	3	20	6120-1500	6120-1501	BASI-36
20	12	3,5	20	6120-2000	6120-2001	BASI-37
25	11	4	25	6120-2500	6120-2501	BASI-37
30	17	5	28	6120-3000	6120-3001	BASI-38
40	24	6	33	6120-4000	6120-4001	BASI-38
50	30	8	40	6120-5000	6120-5001	BASI-39
60	36	10	43	6120-6000	6120-6001	BASI-39

VHS 612H Vorhangschloss | *Padlock* 1H

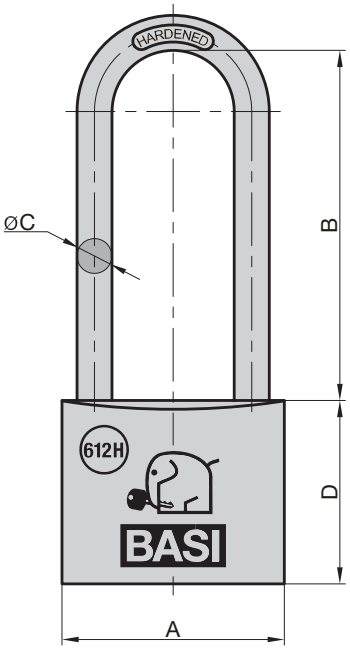

- 2 Zylinderschlüssel
- Messinggehäuse
- Hoher Bügel
- Gehärteter Stahlbügel
- Beidseitige Kugelverriegelung
- Wasserstopp im Gehäusebereich

- *2 cylinder keys*
- *brass body*
- *high shackle*
- *hardened steel shackle*
- *two-sided ball locking*
- *water stop*

A	B	C	D	VS | *KD*	GL | *KA*	Passender Schlüsselrohling *Suitable Key Blank*
30	40	5	28	6121-3000	6121-3001	BASI-38
30	63	5	28	6122-3000	6122-3001	BASI-38
40	40	6	33	6121-4000	6121-4001	BASI-38
40	63	6	33	6122-4000	6122-4001	BASI-38

VHS 612V Vorhangschloss | *Padlock* 1H

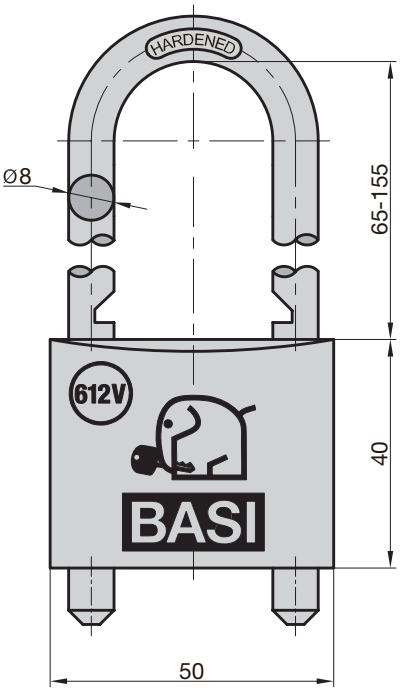

- 2 Zylinderschlüssel
- Messinggehäuse
- Mit verstellbarem und abnehmbarem Bügel
- Beidseitige Kugelverriegelung
- Gehärteter Stahlbügel

- *2 cylinder keys*
- *brass body*
- *with adjustable and removable shackle*
- *two-sided ball locking*
- *hardened steel shackle*

VS | *KD*	Passender Schlüsselrohling *Suitable Key Blank*
6250-5000	BASI-103

VHS PZ Vorhangschloss | *Padlock* 1H

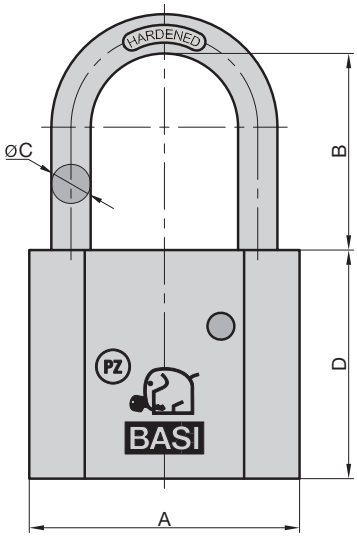

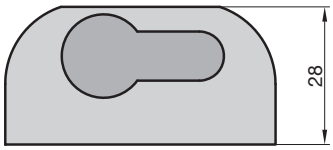

- Messinggehäuse
- Vorhangschloss für austauschbare Profil-Halbzylinder (10/30 mm)*
- Gehärteter Stahlbügel
- Beidseitige Verriegelung

* Geeignet für gängige DIN-Profil-Halbzylinder (nicht im Lieferumfang enthalten)

- *brass body*
- *padlock for changable profile half cylinder (10/30 mm)**
- *hardened steel shackle*
- *two-sided ball locking*

**suitable for DIN profile half cylinder (not included)*

Einbauhinweis:
PZ-Schließnasenstellung 7 Uhr
note: cam position 7 o'clock

A	B	C	D	
50	40	8	47	PZ5090-0010
50	80	8	47	PZ5090-0011

VHS 622 Vorhangschloss | *Padlock* 1H

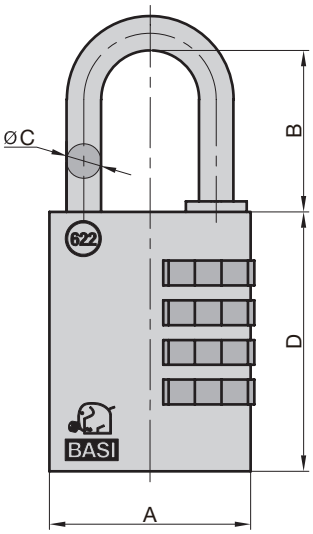

- Vorhangschloss mit einstellbarer Kombination
- Messinggehäuse
- Stahlbügel

- *padlock with combination*
- *brass body*
- *steel shackle*
- *3- or 4-digit combination (variable)*

A	B	C	D	Zahlenkombination | *Digit Combination*	
21	21	3	30	3-stellig | *3-digit*	6220-2000
27	27	5	40	3-stellig | *3-digit*	6220-2500
38	30	6	50	4-stellig | *4-digit*	6220-4000

V50 Vorhangschloss | *Padlock* — V50

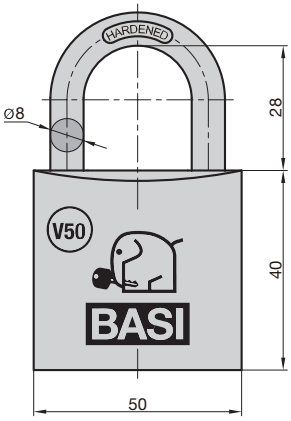

- 3 Zylinderschlüssel
- Messinggehäuse
- Gehärteter Stahlbügel
- Beidseitige Verriegelung
- Passend zum V50 Profilsystem

- *3 cylinder keys*
- *brass body*
- *hardened steel shackle*
- *two-sided ball locking*
- *suitable for V50 profile system*

VS | *KD*	GL | *KA*
V5090-0050	V5091-0050

V55 Vorhangschloss | *Padlock* — V55

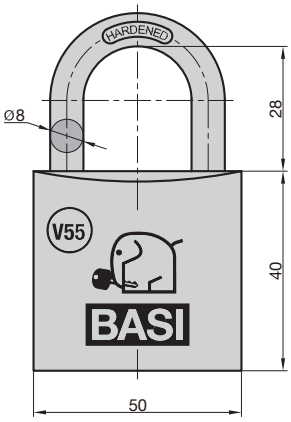

- 5 Bohrmuldenschlüssel mit Code
- Messinggehäuse
- Gehärteter Stahlbügel
- Beidseitige Verriegelung
- Passend zum V55 Profilsystem
- Inklusive Code-Karte

- *5 dimple keys with code*
- *brass body*
- *hardened steel shackle*
- *two-sided ball locking*
- *suitable for V55 profile system*
- *with code-card*

VS | *KD*	GL | *KA*
VB5090-0050	VB5091-0050

AS Vorhangschloss | *Padlock* — 1C

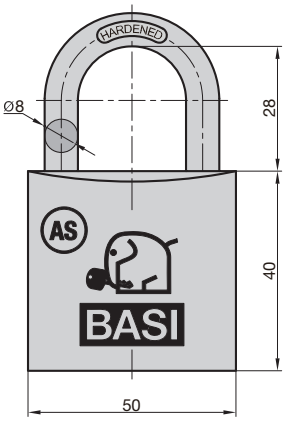

- 3 Zylinderschlüssel
- Messinggehäuse
- Gehärteter Stahlbügel
- Beidseitige Verriegelung
- Passend zum AS Profilsystem

- *3 cylinder keys*
- *brass body*
- *hardened steel shackle*
- *two-sided ball locking*
- *suitable for AS profile system*

VS | *KD*	GL | *KA*
-	5091-0050

BM Vorhangschloss | *Padlock* 1E

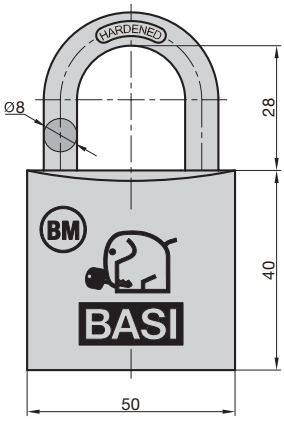

- 3 Bohrmuldenschlüssel mit Code
- Messinggehäuse
- Gehärteter Stahlbügel
- Beidseitige Verriegelung
- 8 direkte Sperrelemente auf 2 verschiedenen Ebenen
- Pickingschutz • Aufbohrschutz • Schlagschutz
- Passend zum BM Profilsystem

- *3 dimple keys with code*
- *brass body*
- *hardened steel shackle*
- *two-side ball locking*
- *8 direct locking elements on 2 different levels*
- *picking protection • drill resistance • bump protection*
- *suitable for BM profile system*

VS | *KD*	GL | *KA*
-	BM5091-0050

VHS 616 Vorhangschloss | *Padlock* 1H

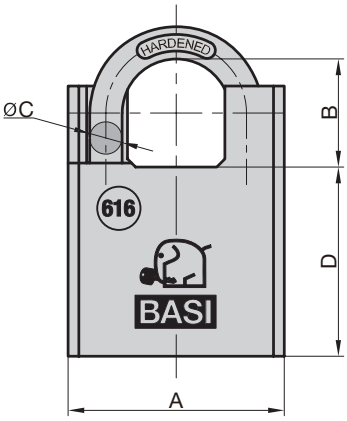

- 2 Bahnenschlüssel
- Beschichtetes massives Stahlgehäuse
- Gehärteter Stahlbügel
- Bügelschutz
- Beidseitige Kugelverriegelung

- *2 dimple keys*
- *massive steel body*
- *hardened steel shackle*
- *shackle protection*
- *two-side ball locking*

A	B	C	D	VS | *KD*	Passender Schlüsselrohling *Suitable Key Blank*
40	20	6	35	6160-4000	BASI-60
50	25	8,8	40	6160-5000	BASI-60
60	28	10	48	6160-6000	BASI-60

VHS 615W Vorhangschloss | *Padlock* 1H

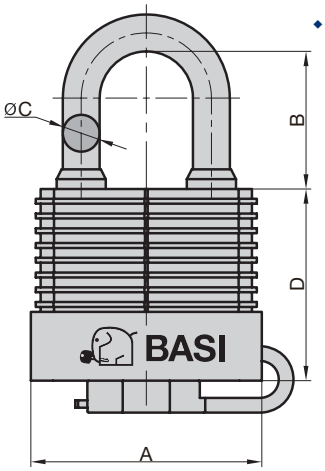

- 2 Zylinderschlüssel
- Witterungsgeschütztes Stahllamellengehäuse
- Mit zusätzlicher Zylinderkappe
- Gehärteter und kunststoffummantelter Stahlbügel
- Beidseitige Kugelverriegelung

- *2 cylinder keys*
- *weatherproof steel leaf body*
- *with cylinder cover*
- *hardened, rubber coated steel shackle*
- *two-side ball locking*

A	B	C	D	VS | *KD*	Passender Schlüsselrohling *Suitable Key Blank*
39	19	6,8	37	6150-3000	BASI-58
47	28	7,5	46	6150-4000	BASI-59
59	38	10,8	51	6150-5000	BASI-59

VHS 615WH Vorhangschloss | *Padlock* 1H

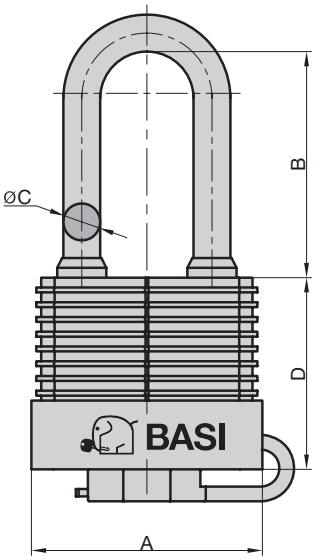

- 2 Zylinderschlüssel
- Witterungsgeschütztes Stahllamellengehäuse
- Mit zusätzlicher Zylinderkappe
- Hoher Bügel
- Gehärteter und kunststoffummantelter Stahlbügel
- Beidseitige Kugelverriegelung

- *2 cylinder keys*
- *weatherproof steel leaf body*
- *with cylinder cover*
- *high shackle*
- *hardened, rubber coated steel shackle*
- *two-side ball locking*

A	B	C	D	VS | *KD*	Passender Schlüsselrohling *Suitable Key Blank*
39	35	6,8	37	6151-3000	BASI-58
47	46	7,5	46	6151-4000	BASI-59
59	58	10,8	51	6151-5000	BASI-59

VHS 630 Vorhangschloss | *Padlock* 1H

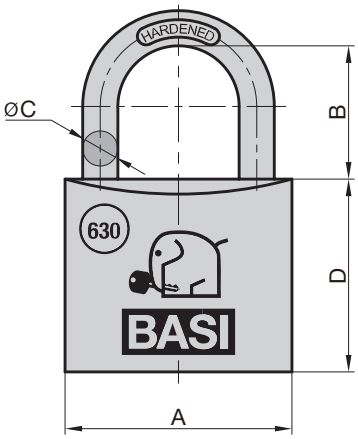

- 2 Zylinderschlüssel
- Aluminiumgehäuse
- Gehärteter Stahlbügel
- Beidseitige Kugelverriegelung

- *2 cylinder keys*
- *aluminium body*
- *hardened steel shackle*
- *two-sided ball locking*

A	B	C	D	VS | *KD*	GL | *KA*	Passender Schlüsselrohling *Suitable Key Blank*
20	13	3	20	6300-2000	6300-2001	BASI-61
25	14	4	24	6300-2500	6300-2501	BASI-61
30	15	5	28	6300-3000	6300-3001	BASI-62
40	22	5	34	6300-4000	6300-4001	BASI-63
50	30	8	41	6300-5000	6300-5001	BASI-64
60	35	9	46	6300-6000	6300-6001	BASI-65

VHS 630H Vorhangschloss | *Padlock* 1H

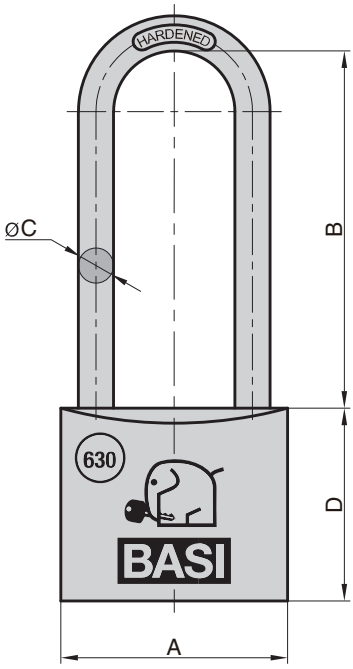

- 2 Zylinderschlüssel
- Aluminiumgehäuse
- Hoher Bügel
- Gehärteter Stahlbügel
- Beidseitige Kugelverriegelung

- *2 cylinder keys*
- *aluminium body*
- *high shackle*
- *hardened steel shackle*
- *two-sided ball locking*

A	B	C	C	VS | *KD*	GL | *KA*	Passender Schlüsselrohling *Suitable Key Blank*
30	40	5	28	6301-3000	6301-3001	BASI-62
30	63	5	28	6302-3000	6302-3001	BASI-62
40	40	6	34	6301-4000	6301-4001	BASI-63
40	63	6	34	6302-4000	6302-4001	BASI-63

VHS 619 Vorhangschloss | *Padlock* 1H

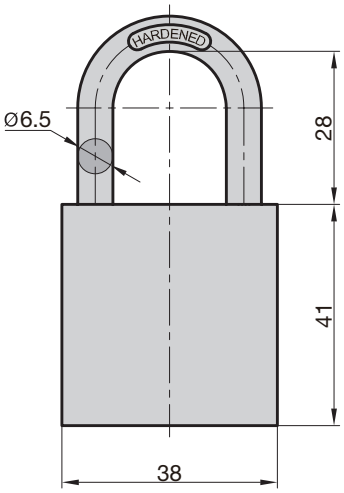

- 2 Zylinderschlüssel
- Gravurfähig
- Aluminiumgehäuse
- Gehärteter Stahlbügel
- Beidseitige Verriegelung
- Verschiedenschließend
- Schließzwang

- *2 cylinder keys*
- *engravable*
- *aluminium body*
- *hardened steel shackle*
- *two-sided locking*
- *keyed different*

Farbe | *Colour*		Passender Schlüsselrohling *Suitable Key Blank*
schwarz | *black*	6190-4000-1100	BASI-42
blau | *blue*	6190-4000-1300	BASI-42
rot | *red*	6190-4000-1400	BASI-42
grün | *green*	6190-4000-1500	BASI-42
gelb | *yellow*	6190-4000-1600	BASI-42
violett | *purple*	6190-4000-2000	BASI-42

6190-4000-2000 Liebesschloss Herz | *Padlock Heart* 1H

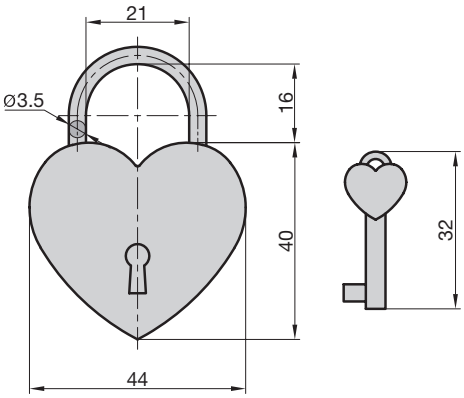

- 1 Schlüssel
- Gravurfähig

- *1 key*
- *engravable*

Farbe | *Colour*	
silber | *silver*	0006-0700
gold | *gold*	0006-0701
rosé | *rose*	0006-0702
rot | *red*	0006-0703

SS 12 Schlüssellochsperrer | *Keyhole Lock* 1X

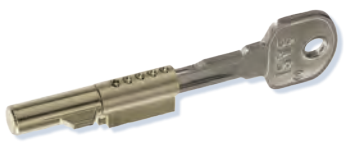

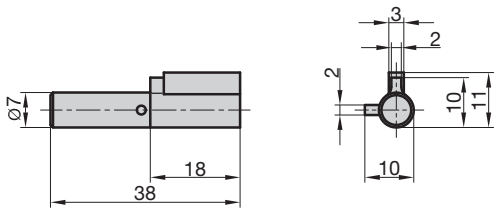

- Einfaches Sichern von Zimmertüren mit Buntbartschloss
- Verhindert das Einstecken eines Buntbartschlüssels
- 2 Schlüssel

- *easy usage in doors with BB-lock*
- *protects against usage of a BB-key*
- *2 keys*

VS | *KD*	GL | *KA*	Passender Schlüsselrohling *Suitable Key Blank*
9000-1200	9000-1201	9000-1290

ES 12S Einbausicherung | *Fitting Protection* 1X

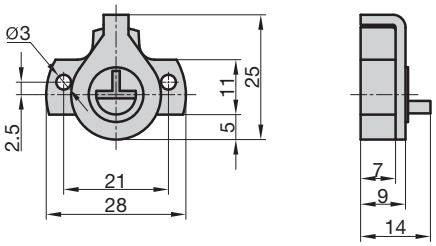

- Einbausicherung für Einsteckschlösser
- Verschiedenschließend
- 3 Schlüssel

- *fitting protection for mortise locks*
- *keyed different*
- *3 keys*

	Passender Schlüsselrohling kurz *Suitable Key Blank Short*	Passender Schlüsselrohling lang *Suitable Key Blank Long*
9000-1450	FRi-1X	GEA-1X

BE 90 Buntbarteinsatz | *Lever-Lock Conversion Set* 1X

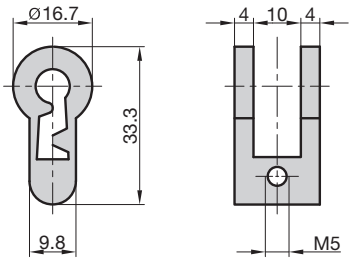

- Buntbarteinsatz für Einsteckschlösser
- 1 Schlüssel

- *for mortise locks with PZ-hole*
- *1 key*

GL1 | *KA1*	Passender Schlüssel *Suitable Key*	GL2 | *KA2*	Passender Schlüssel *Suitable Key*	GL3 | *KA3*	Passender Schlüssel *Suitable Key*
9000-0001	2000-1	9000-0002	2000-2	9000-0003	2000-3

Tresorschloss Optima 2648 | *Safe Lock Optima 2648* 1X

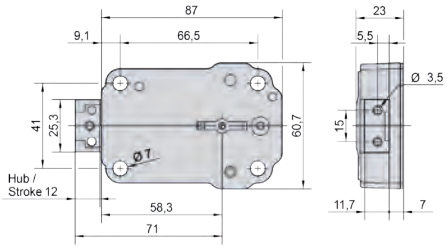

- Geeignet für Hotel-, Klein-, Heimtresore, Waffen-, Sicherheits- und Wertschutzschränke
- Schlosskasten: Zinkdruckguss • Schlossdecke: verschraubt
- Riegel: Vollriegel mit 2 Bohrungen
- Riegelhub 12 mm, 8 Zuhaltungen
- Inklusive 2 Schlüssel 65 mm • VDS Klasse 1 / EN1300A

- *suitable for hotel safes, small and home safes, gun safes, security safes and safes for valuables*
- *lock case: zinc die-cast • lock cover: screwed*
- *deadbolt: full deadbolt with 2 holes*
- *deadbolt stroke 12 mm, tumblers 8*
- *including 2 keys 65 mm • VDS class 1 / EN1300A*

	Passender Schlüsselrohling *Suitable Key Blank*
4310-0023	CW 8231, 8232

HS 309 Hebelschloss (mit Mutter) | *Cam Lock (With Nut)* 1G

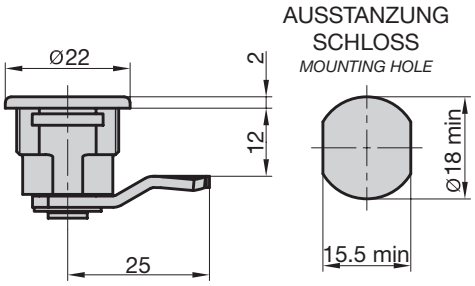

- Für JU Briefkästen
- 2 Zylinderschlüssel
- Oberfläche: Hellvernickelt

- *for JU mail boxes*
- *2 cylinder keys*
- *surface: nickel-plated*

VS (KD)	GL (KA)
9000-1309	-

HS 310 / 311 Hebelschloss (mit Mutter) | *Cam Lock (With Nut)* 1G

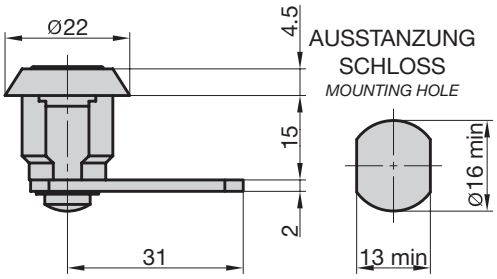

- Für universelle Verwendung
- 2 Zylinderschlüssel
- Oberfläche: Hellverchromt

- *for universal usage*
- *2 cylinder keys*
- *surface: chrome-plated*

VS (KD)	GL (KA)
9000-1310	9000-1311

HS 313 Hebelschloss (mit Mutter) | *Cam Lock (With Nut)* 1G

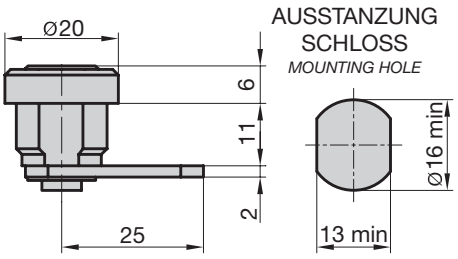

- Für Universal BURG
- 2 Zylinderschlüssel und 2 Zusatzriegel
- Oberfläche: Hellverchromt

- *universal for BURG items*
- *2 cylinder keys and 2 bolts*
- *surface: chrome-plated*

VS (KD)	GL (KA)
9000-1313	-

HS 325 Hebelschloss (mit Mutter) | *Cam Lock (With Nut)* 1G

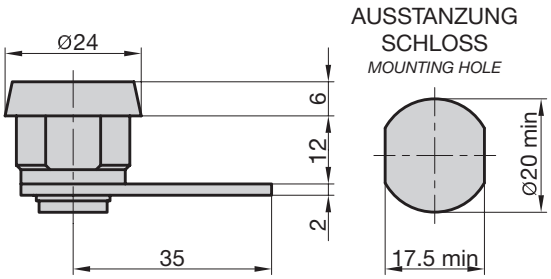

- Für ALBERT Briefkästen
- 2 Zylinderschlüssel
- Oberfläche: Hellverchromt

- *for ALBERT mail boxes*
- *2 keys*
- *surface: chrome-plated*

VS (KD)	GL (KA)
9000-1325	-

HS 334 / 335 Hebelschloss (mit Mutter) | *Cam Lock (With Nut)* 1G

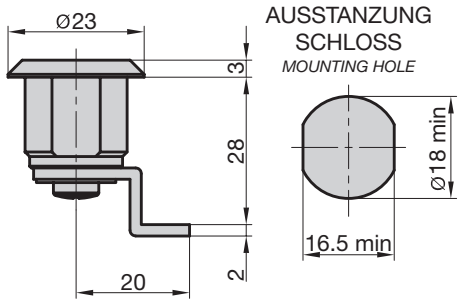

- Für BASI Schlüsselschränke
- 2 Zylinderschlüssel
- Oberfläche: Hellverchromt

- *for BASI key cabinets*
- *2 keys*
- *surface: chrome-plated*

VS (KD)	GL (KA)
9000-1334	9000-1335

HS 340 / 341 Hebelschloss (mit Mutter) | *Cam Lock (With Nut)* 1G

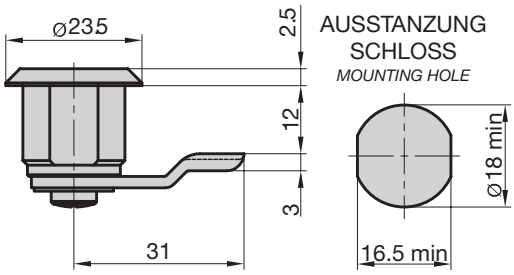

- Für BASI Briefkästen (2170-0408 / 2170-0661 / 2170-0662 / 2170-0700 / 2170-0800 / 2170-1200 / 2170-1300 / 2170-1305 / 2170-1308)
- 2 Zylinderschlüssel
- Oberfläche: Hellverchromt

- *for BASI mail boxes (2170-0408 / 2170-0661 / 2170-0662 / 2170-0700 / 2170-0800 / 2170-1200 / 2170-1300 / 2170-1305 / 2170-1308)*
- *2 keys*
- *surface: chrome-plated*

VS (KD)	GL (KA)
9000-1340	9000-1341

HS 347 Hebelschloss (mit Mutter) | *Cam Lock (With Nut)* 1G

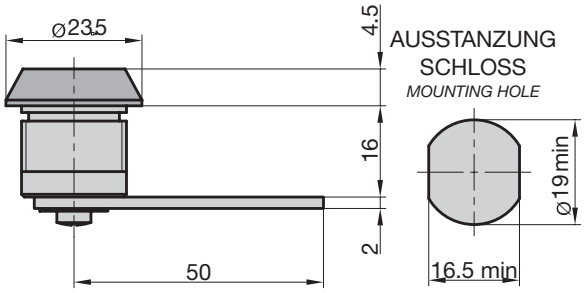

- Für ALBERT Briefkästen
- 2 Zylinderschlüssel
- Oberfläche: Hellvernickelt

- *for ALBERT mail boxes*
- *2 keys*
- *surface: nickel-plated*

VS (KD)	GL (KA)
9000-1347	-

HS 354 / 355 Hebelschloss (mit Mutter) | *Cam Lock (With Nut)* 1G

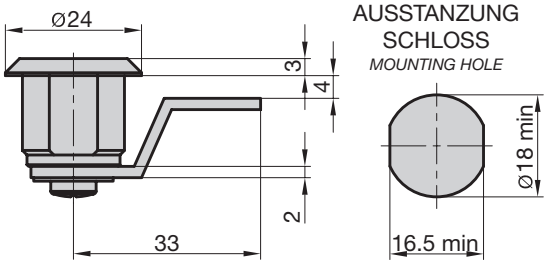

- Für BASI Briefkästen (2170-0200 / 2170-0300 / 2170-0308)
- 2 Zylinderschlüssel
- Oberfläche: Hellverchromt

- *for BASI mail boxes (2170-0200 / 2170-0300 / 2170-0308)*
- *2 cylinder keys*
- *surface: chrome-plated*

VS (KD)	GL (KA)
9000-1354	9000-1355

HS 356 / 357 Hebelschloss (mit Mutter) | *Cam Lock (With Nut)* 1G

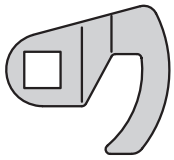

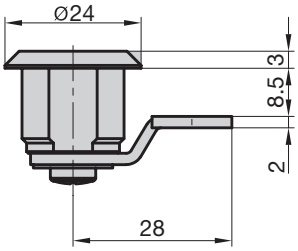

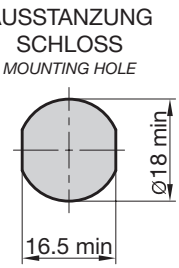

- Für BASI Briefkästen (2170-0610)
- 2 Zylinderschlüssel
- Oberfläche: Hellverchromt

- *for BASI mail boxes (2170-0610)*
- *2 cylinder keys*
- *surface: chrome-plated*

VS (KD)	GL (KA)
9000-1356	9000-1357

HS 317 Hebelschloss (mit Klammer) | *Cam Lock (With Clamp)* 1G

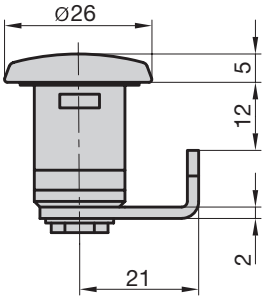

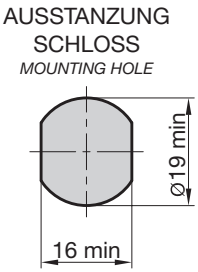

- Für RENZ Briefkästen
- 2 Zylinderschlüssel
- Oberfläche: Edelstahl

- *for RENZ mail boxes*
- *2 cylinder keys*
- *surface: stainless steel*

VS (KD)	GL (KA)
9000-1317	-

HS 320 / 321 Hebelschloss (mit Klammer) | *Cam Lock (With Clamp)* 1G

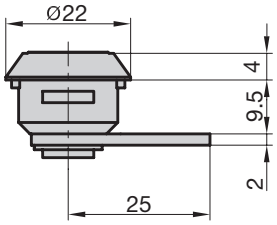

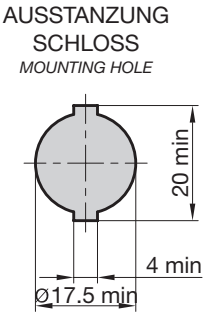

- Für universelle Verwendung
- 2 Zylinderschlüssel
- Oberfläche: Hellverchromt

- *for universal usage*
- *2 cylinder keys*
- *surface: chrome-plated*

VS (KD)	GL (KA)
9000-1320	9000-1321

HS 322 Hebelschloss (mit Klammer) | *Cam Lock (With Clamp)* 1G

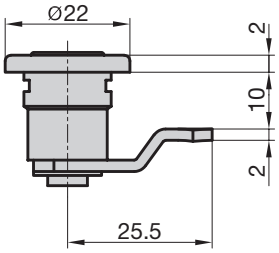

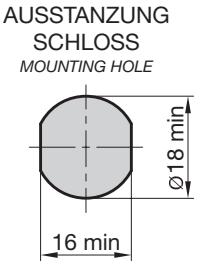

- Für JU Briefkästen
- 2 Zylinderschlüssel
- Oberfläche: Hellvernickelt

- *for JU mail boxes*
- *2 cylinder keys*
- *surface: nickel-plated*

VS (KD)	GL (KA)
9000-1322	-

HS 326 Hebelschloss (mit Klammer) | *Cam Lock (With Clamp)* 1G

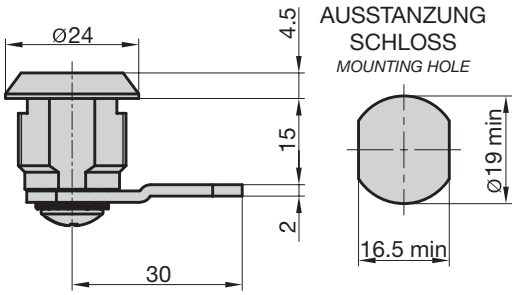

- Für FORMAT Briefkästen
- 2 Zylinderschlüssel
- Oberfläche: Hellverchromt

- *for FORMAT mail boxes*
- *2 cylinder keys*
- *surface: chrome-plated*

VS (KD)	GL (KA)
9000-1326	-

HS 327 Hebelschloss (mit Klammer) | *Cam Lock (With Clamp)* 1G

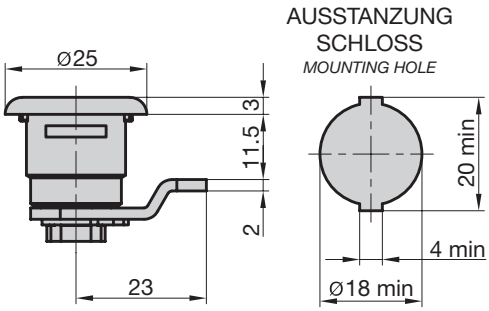

- Für RENZ Briefkästen ab Baujahr 1980
- 2 Zylinderschlüssel
- Oberfläche: Hellverchromt

- *for RENZ mail boxes from year 1980*
- *2 cylinder keys*
- *surface: chrome-plated*

VS (KD)	GL (KA)
9000-1327	-

HS 328 Hebelschloss (mit Klammer) | *Cam Lock (With Clamp)* 1G

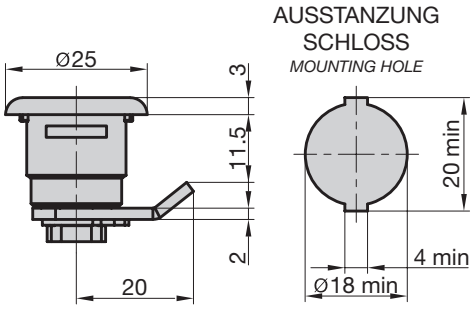

- Für RENZ Briefkästen ab Baujahr 1990
- 2 Zylinderschlüssel
- Oberfläche: Hellverchromt

- *for RENZ mail boxes from year 1990*
- *2 cylinder keys*
- *surface: chrome-plated*

VS (KD)	GL (KA)
9000-1328	-

HS 329 Hebelschloss (mit Klammer) | *Cam Lock (With Clamp)* 1G

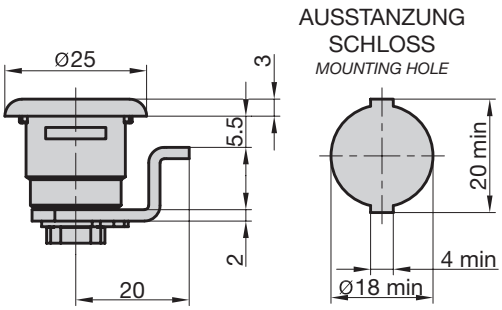

- Für RENZ Briefkästen ab Baujahr 1980
- 2 Zylinderschlüssel
- Oberfläche: Hellverchromt

- *for RENZ mail boxes from year 1980*
- *2 cylinder keys*
- *surface: chrome-plated*

VS (KD)	GL (KA)
9000-1329	-

HS 330 Hebelschloss (mit Klammer) | *Cam Lock (With Clamp)* 1G

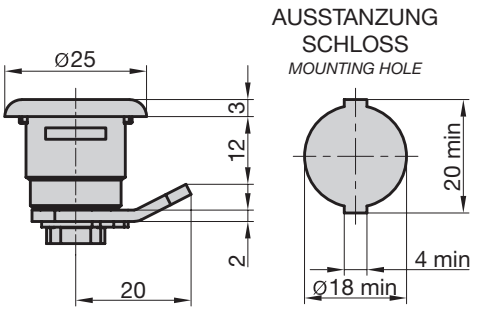

- Für RENZ Briefkästen ab Baujahr 1980
- 2 Zylinderschlüssel
- Oberfläche: Hellverchromt

- *for RENZ mail boxes from year 1980*
- *2 cylinder keys*
- *surface: chrome-plated*

VS (KD)	GL (KA)
9000-1330	-

HS 331 Hebelschloss (mit Klammer) | *Cam Lock (With Clamp)* 1G

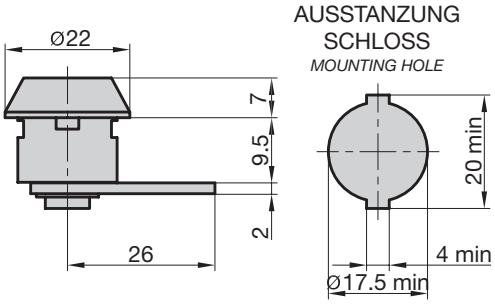

- Für RENZ Briefkästen ab Baujahr 1990
- 2 Zylinderschlüssel
- Oberfläche: Hellverchromt

- *for RENZ mail boxes from year 1990*
- *2 cylinder keys*
- *surface: chrome-plated*

VS (KD)	GL (KA)
9000-1331	-

HS 332 / 333 Hebelschloss (mit Klammer) | *Cam Lock (With Clamp)* 1G

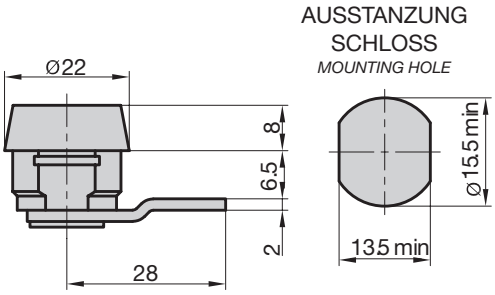

- Für BASI Briefkästen (2170-0200 / 2170-0300)
- 2 Zylinderschlüssel
- Oberfläche: Hellverchromt

- *for BASI mail boxes (2170-0200 / 2170-0300)*
- *2 cylinder keys*
- *surface: chrome-plated*

VS (KD)	GL (KA)
9000-1332	9000-1333

HS 336 / 337 Hebelschloss (mit Klammer) | *Cam Lock (With Clamp)* 1G

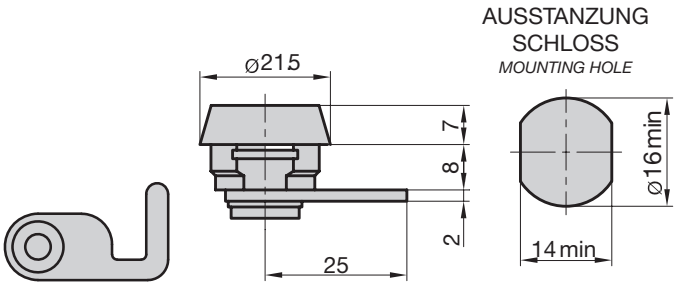

- Für BASI Geldkassetten
- 2 Zylinderschlüssel
- Oberfläche: Hellverchromt

- *for BASI cash boxes*
- *2 cylinder keys*
- *surface: chrome-plated*

VS (KD)	GL (KA)
9000-1336	9000-1337

HS 338 / 339 Hebelschloss (mit Klammer) | *Cam Lock (With Clamp)* 1G

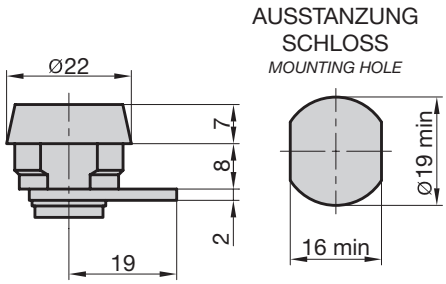

- Für BASI Notschlüsselkästen
- 2 Zylinderschlüssel
- Oberfläche: Hellverchromt

- *for BASI emergency key boxes*
- *2 cylinder keys*
- *surface: chrome-plated*

VS (KD)	GL (KA)
9000-1338	9000-1339

HS 348 Hebelschloss (mit Klammer) | *Cam Lock (With Clamp)* 1G

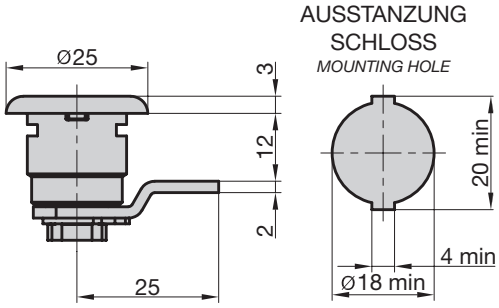

- Für ALLEBACKER Briefkästen
- 2 Zylinderschlüssel
- Oberfläche: Hellverchromt

- *for ALLEBACKER mail boxes*
- *2 cylinder keys*
- *surface: chrome-plated*

VS (KD)	GL (KA)
9000-1348	-

HS 358 / 359 Hebelschloss (mit Klammer) | *Cam Lock (With Clamp)* 1G

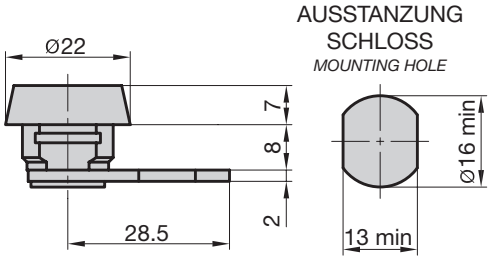

- Für BASI Geldkassetten (2100-0900)
- 2 Zylinderschlüssel
- Oberfläche: Hellverchromt

- *for BASI cash boxes (2100-0900)*
- *2 cylinder keys*
- *surface: chrome-plated*

VS (KD)	GL (KA)
9000-1358	9000-1359

SH 2000 Sortimentskasten Hebelschlösser | *Assortment Box Cam Locks* NEU•*NEW* 1G

Herbst | *autumn 2023*

- Sortimentskasten Hebelschlösser

bestehend aus jeweils 3 Stück
Hebelschloss HS 309, HS 310, HS 313, HS 317,
HS 322, HS 326, HS 329, HS 330, HS 347, HS 348

inklusive 50 Stück Schlüsselrohlinge BASI-90

- *assorted box of cam locks*

consisting of 3 pieces each
cam lock HS 309, HS 310, HS 313, HS 317,
HS 322, HS 326, HS 329, HS 330, HS 347, HS 348

50 pieces:
key blank BASI-90

9000-1370

HS 1400 Briefkastenschloss Fingerabdruck | *Mailbox Lock Fingerprint* 1G

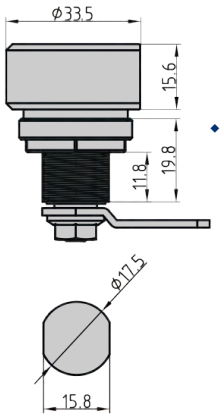

- Für den nachträglichen Einbau anwendbar
- Speichern von bis zu 20 Fingerabdrücken möglich
- Arbeitstemperatur von -20°C bis +70°C
- Wiederaufladbare Lithiumbatterie (Aufladen mit Powerbank möglich)
- Spritzwassergeschützt (IP44)
- Lieferumfang: Schloss mit Sensor und USB-Ladeanschluss, 3 Distanzringe, Mutter/Gegenmutter, 2 Hebel, Hebelmutter, USB-C-Ladekabel, Montageanleitung

- *assorted for retrofitting usage*
- *space for up to 20 fingerprints*
- *working temperature -20°C to +70°C*
- *lithium battery 3.7 V (rechargable)*
- *water protection class IP44*
- *delivery content:*
lock with sensor and USB-loading device,
3 adaption rings, nut / counter nut, 2 cams and cam nut,
USB-C loading cable, mounting instruction

9000-1400

IMMER SCHNELLER

ALWAYS FASTER

In unserem Lager in Mönchengladbach bevorraten wir rund 25.000 Artikel und bringen unser Sortiment ständig auf dem neuesten Stand der Technik. Durch die garantierte Just-in-Time-Logistik erfolgt eine Lieferung zu Ihnen in 24 Stunden innerhalb Deutschlands, in 2-4 Tagen europaweit. Auch unsere Schließanlagen fertigen wir für Sie in Sensationszeiten. Garantiert.

At the location Mönchengladbach we keep available 25,000 articles and update our assortment to the status quo of technology. With a guaranteed just-in-time-logistic domestic deliveries are realised within 24 hours and within a few days in whole Europe. We also manufacture our locking systems for you in record time. That‘s a guarantee.

ES 921 Einsteck-Zimmertürschloss BB | *Interior Door Mortise Lock BB* 1J

zertifiziert DIN

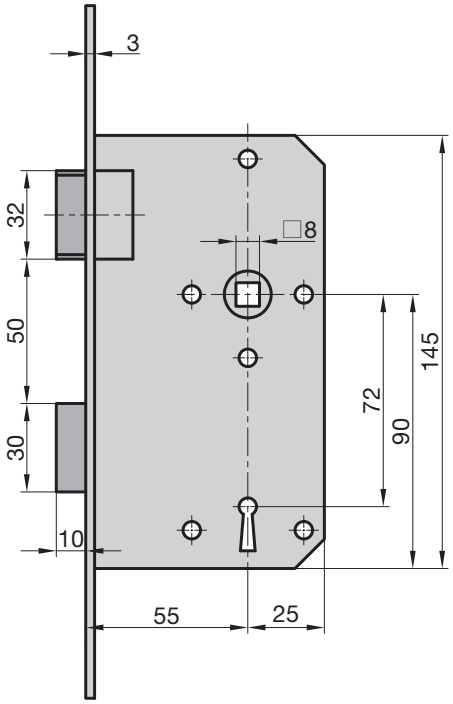

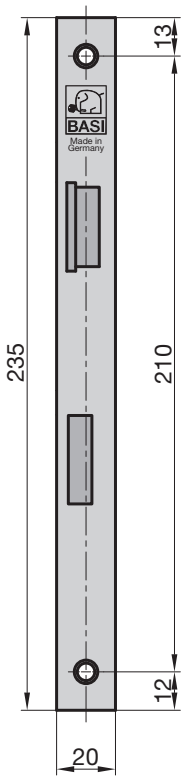

- Für gefälzte Türen
- Stulp: käntig, Nickel-Silber lackiert
- Falle und Riegel: Kunststoff
- 1 Schlüssel

- *for seamed doors*
- *face plate: angular, nickel-silver lacquered*
- *latch and bolt: plastic*
- *1 key*

DIN R	DIN L	Passender Schlüsselrohling *Suitable Key Blank*
9210-5511	9210-5512	Serie 2009

ES 922 Einsteck-Zimmertürschloss BB | *Interior Door Mortise Lock BB* 1J

zertifiziert DIN

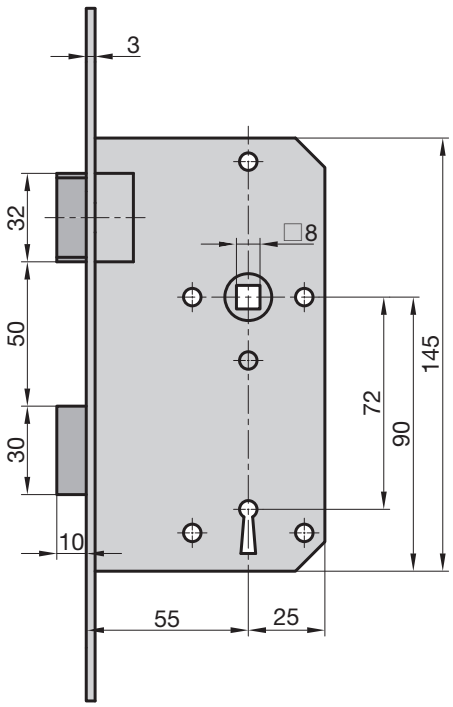

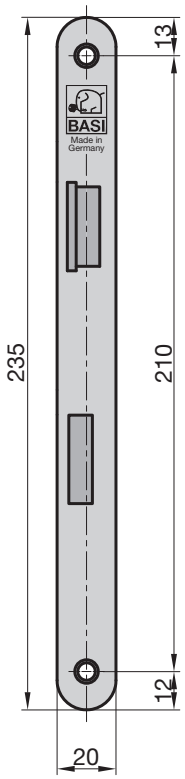

- Für gefälzte Türen
- Stulp: abgerundet, Nickel-Silber lackiert
- Falle und Riegel: Kunststoff
- 1 Schlüssel

- *for seamed doors*
- *face plate: rounded, nickel-silver lacquered*
- *latch and bolt: plastic*
- *1 key*

DIN R	DIN L	Passender Schlüsselrohling *Suitable Key Blank*
9220-5511	9220-5512	Serie 2009

ES 246 Einsteck-Zimmertürschloss BB | *Interior Door Mortise Lock BB* 1J

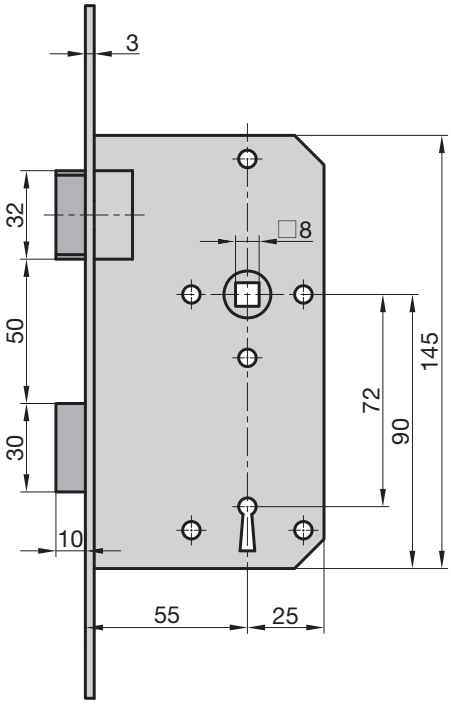

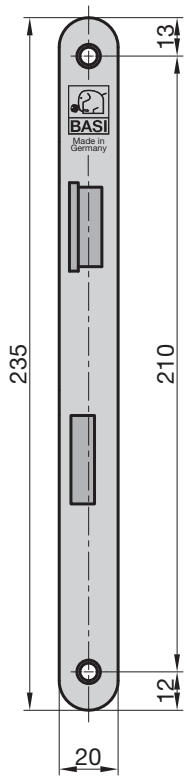

- Für gefälzte Türen
- Stulp: abgerundet, Edelstahl
- Falle und Riegel: Metall
- 1 Schlüssel

- *for seamed doors*
- *face plate: rounded, stainless steel*
- *latch and bolt: metal*
- *1 key*

DIN R	DIN L	Passender Schlüsselrohling *Suitable Key Blank*
9220-5518	9220-5528	Serie 2009

ES 924 Einsteck-Zimmertürschloss PZW | *Interior Door Mortise Lock PZW* 1J

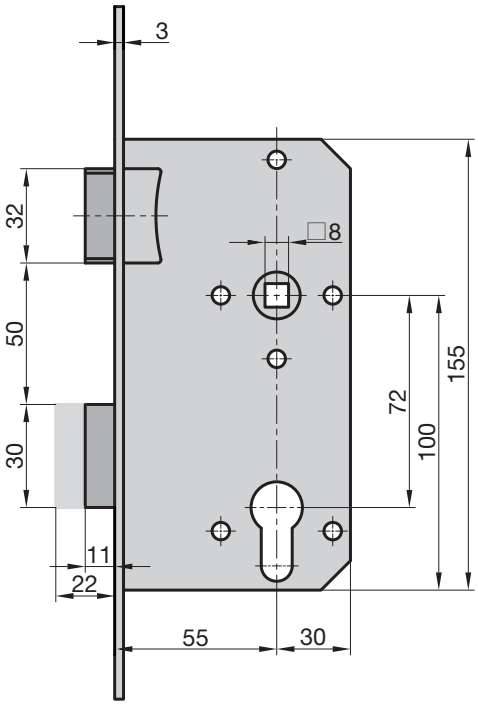

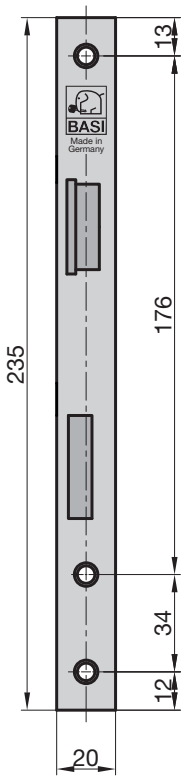

- Für gefälzte Türen
- Stulp: käntig, Nickel-Silber lackiert
- Falle und Riegel: Metall

- *for seamed doors*
- *face plate: angular, nickel-silver lacquered*
- *latch and bolt: metal*

DIN R	DIN L
9240-5521	9240-5522

ES 925 Einsteck-Zimmertürschloss PZW | *Interior Door Mortise Lock PZW* 1J

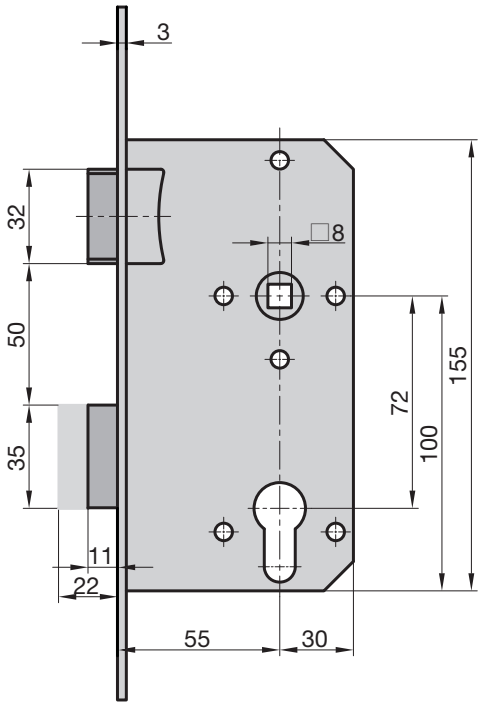

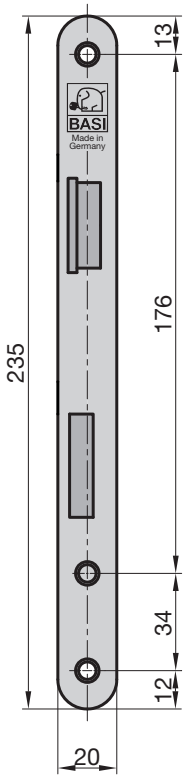

- Für gefälzte Türen
- Stulp: abgerundet, Nickel-Silber lackiert
- Falle und Riegel: Metall

- *for seamed doors*
- *face plate: rounded, nickel-silver lacquered*
- *latch and bolt: metal*

DIN R	DIN L
9250-5521	9250-5522

ES 464 Einsteck-Zimmertürschloss PZW | *Interior Door Mortise Lock PZW* 1J

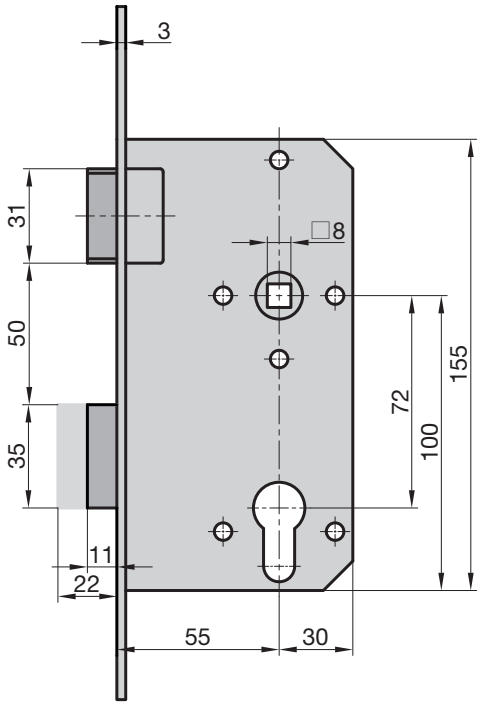

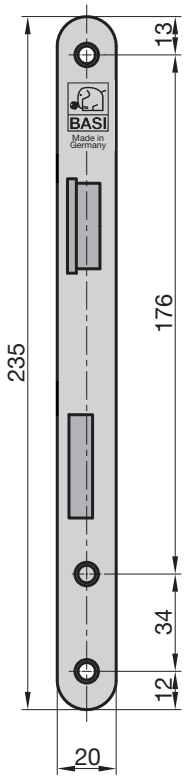

- Für gefälzte Türen
- Stulp: abgerundet, Edelstahl
- Falle und Riegel: Metall

- *for seamed doors*
- *face plate: rounded, stainless steel*
- *latch and bolt: metal*

DIN R	DIN L
9250-5518	9250-5528

ES 932 Einsteck-Zimmertürschloss PZW | *Interior Door Mortise Lock PZW* 1J

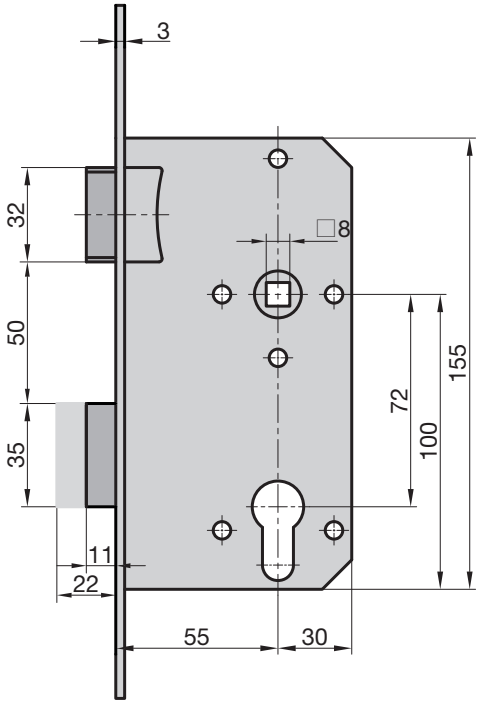

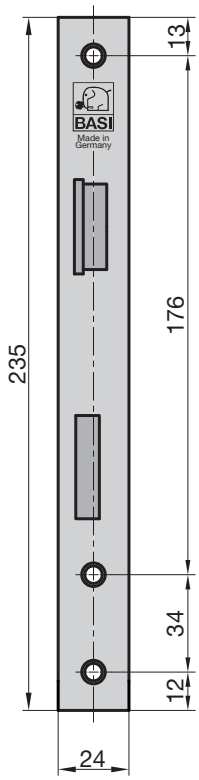

- Für stumpfe Türen
- Stulp: käntig, Nickel-Silber lackiert
- Falle und Riegel: Metall

- *for blunt doors*
- *face plate: angular, nickel-silver lacquered*
- *latch and bolt: metal*

DIN R	DIN L
9320-5521	9320-5522

ES 983 Sicken-Türschloss PZW | *Mortise Lock PZW* 1J

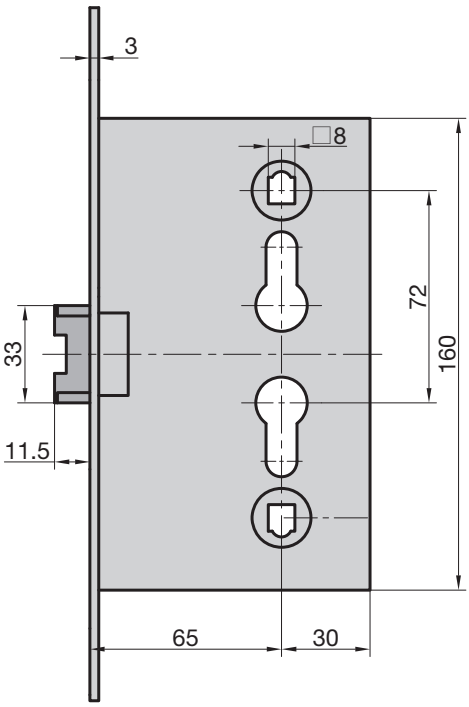

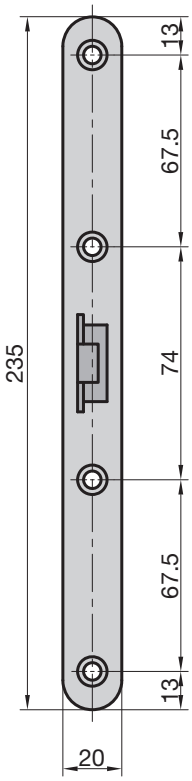

- Für Garagennebeneingangstüren
- Falle und Riegel: mittig
- Stulp: abgerundet, Verzinkt
- DIN Rechts/Links verwendbar

- *for garage side doors*
- *latch and bolt: central*
- *face plate: rounded, galvanized*
- *DIN Right/Left*

9830-6520

ES 935 Einsteck-Zimmertürschloss WC | *Interior Door Mortise Lock WC* 1J

zertifiziert DIN

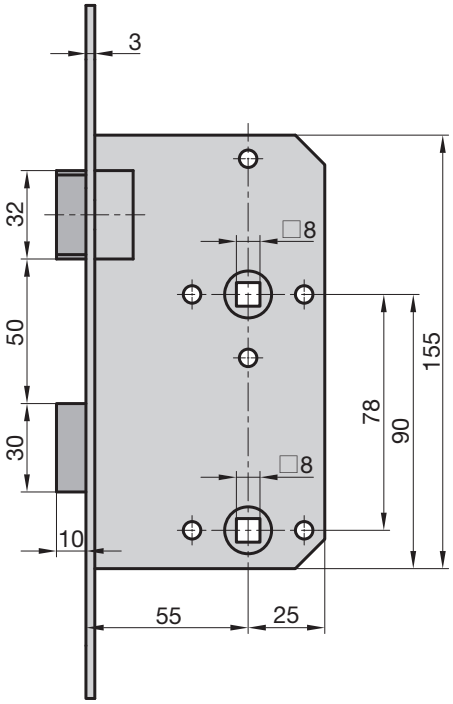

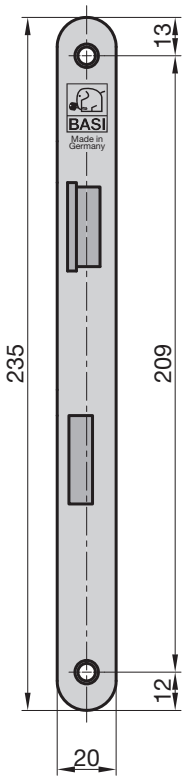

- Für gefälzte Türen
- Stulp: abgerundet, Nickel-Silber lackiert
- Falle und Riegel: Kunststoff

- *for seamed doors*
- *face plate: rounded, nickel-silver lacquered*
- *latch and bolt: plastic*

DIN R	DIN L
9350-5531	9350-5532

ES 436 Einsteck-Zimmertürschloss WC | *Interior Door Mortise Lock WC* 1J

zertifiziert DIN

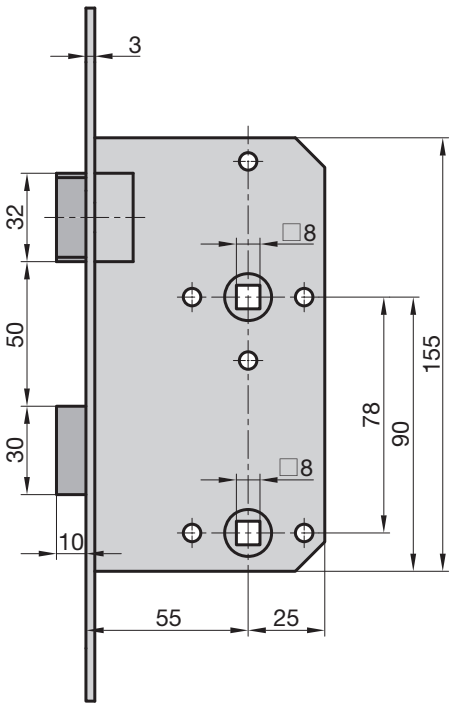

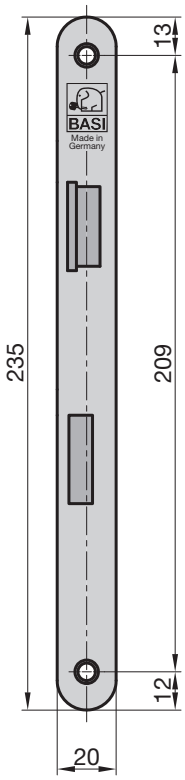

- Für gefälzte Türen
- Stulp: abgerundet, Edelstahl
- Falle und Riegel: Metall

- *for seamed doors*
- *face plate: rounded, stainless steel*
- *latch and bolt: metal*

DIN R	DIN L
9350-5518	9350-5528

ES 929 TGL Einsteck-Zimmertürschloss PZW | *Interior Door Mortise Lock PZW* 1J

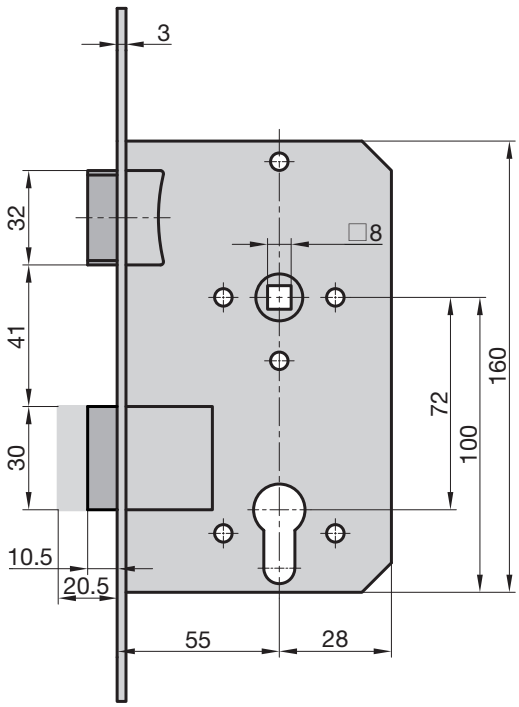

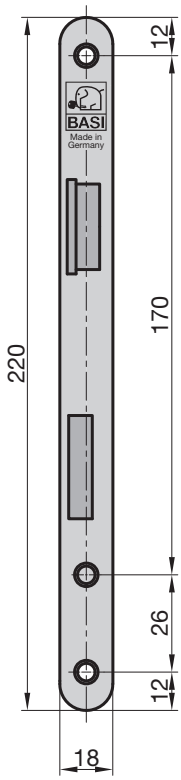

- Stulp: abgerundet, Nickel-Silber lackiert
- Falle und Riegel: Metall

- *face plate: rounded, nickel-silver lacquered*
- *latch and bolt: metal*

DIN R	DIN L
9290-5521	9290-5522

ES 977 TGL Einsteck-Haustürschloss PZW | *Front Door Mortise Lock PZW* 1J

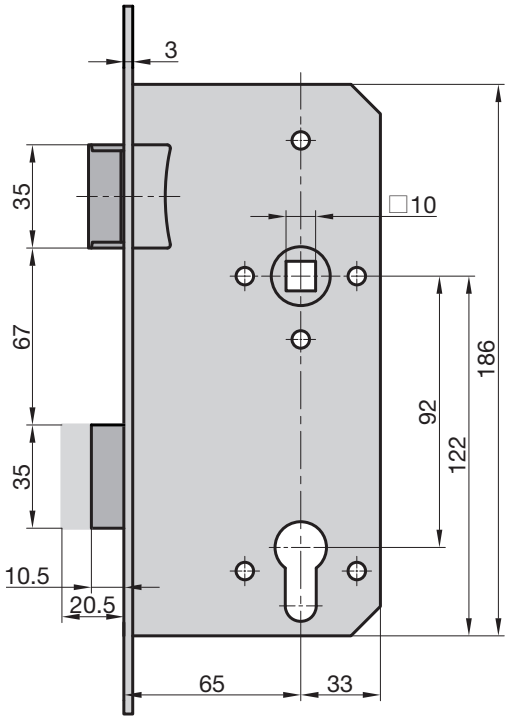

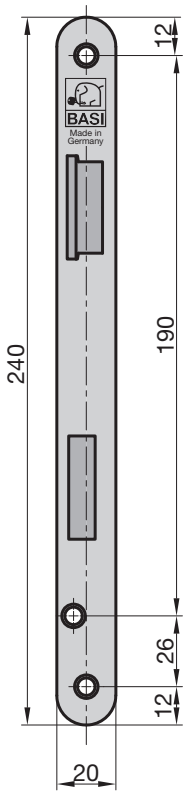

- Stulp: abgerundet, Nickel-Silber lackiert
- Falle und Riegel: Metall

- *for seamed doors*
- *face plate: rounded, nickel-silver lacquered*
- *latch and bolt: metal*

DIN R	DIN L
9770-6521	9770-6522

ES 978 Einsteck-Haustürschloss PZW | *Front Door Mortise Lock PZW* 1J

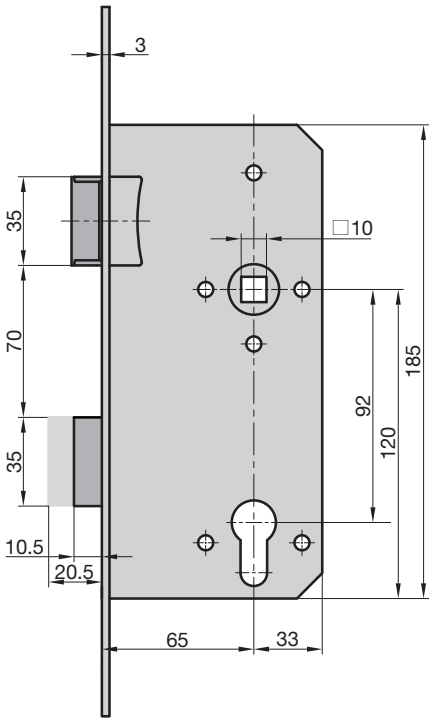

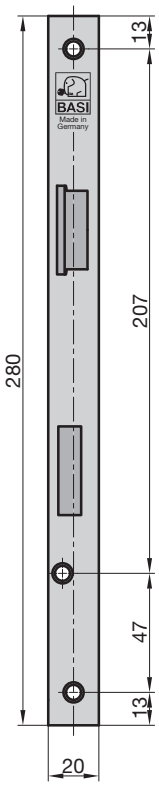

- Für gefälzte Haustüren
- Stulp: käntig oder abgerundet, Nickel-Silber lackiert
- Falle und Riegel: Metall

- *for seamed front doors*
- *face plate: angular or rounded, nickel-silver lacquered*
- *latch and bolt: metal*

DIN R	DIN L
Stulp: käntig | ***face plate: angular***	
9780-6521	9780-6522
Stulp: abgerundet | ***face plate: rounded***	
9781-6521	9781-6522

ES 979 Einsteck-Haustürschloss PZW | *Front Door Mortise Lock PZW* 1J

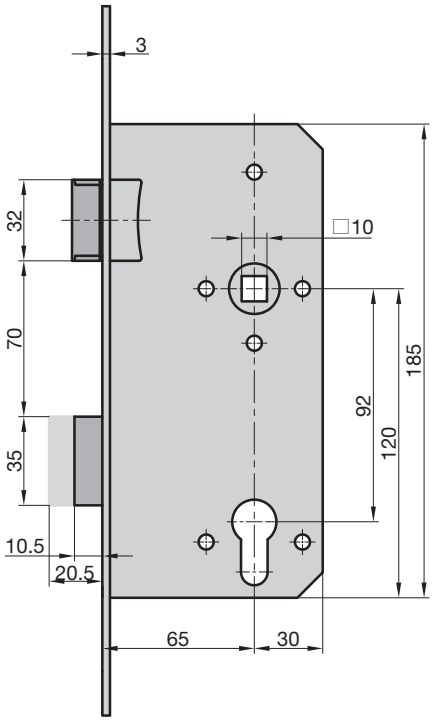

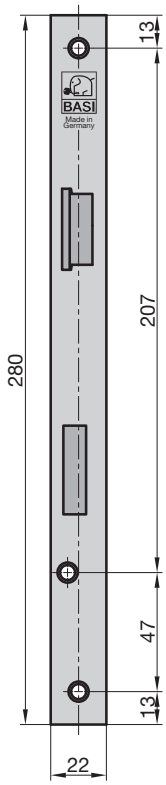

- Für gefälzte Haustüren
- Stulp: käntig, Nickel-Silber lackiert
- Falle und Riegel: Metall

- *for seamed front doors*
- *face plate: angular, nickel-silver lacquered*
- *latch and bolt: metal*

DIN R	DIN L
9790-6521	9790-6522

ES 922 Ö Einsteck-Zimmertürschloss BB | *Interior Door Mortise Lock BB* 1J

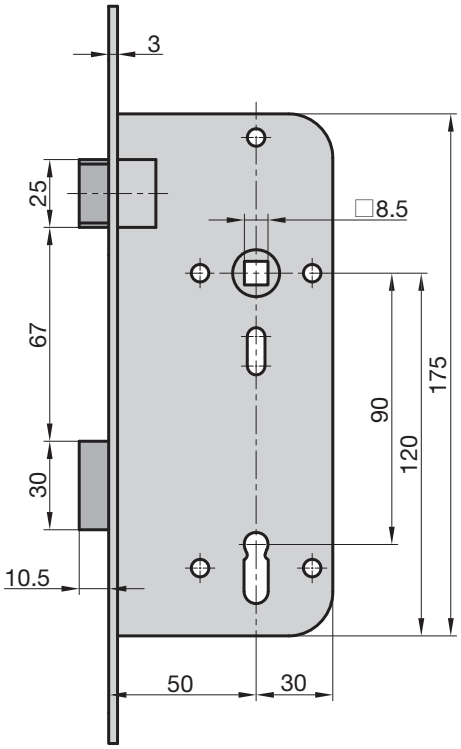

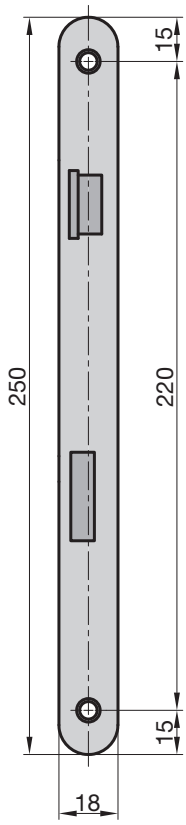

- Nach Ö-Norm B 5350
- Für Zimmertüren
- Stulp: abgerundet, Nickel-Silber lackiert
- Falle und Riegel: Metall
- DIN Rechts/Links verwendbar
- 1 Schlüssel

- *according to Ö-Norm B 5350*
- *for interior doors*
- *face plate: rounded, nickel-silver lacquered*
- *latch and bolt: metal*
- *DIN Right/Left*
- *1 key*

Ö9210-0001

ES 920 Ö Einsteck-Zimmertürschloss PZW | *Interior Door Mortise Lock PZW* 1J

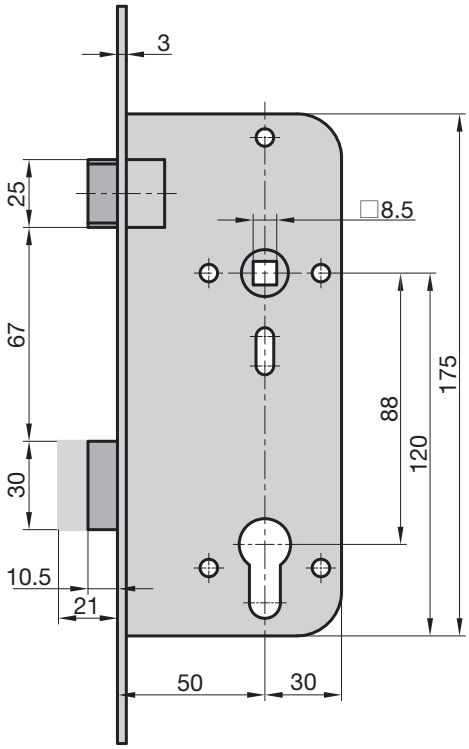

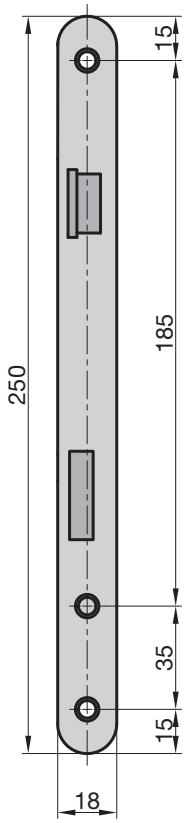

- Nach Ö-Norm B 5350
- Für Wohnungseingangstüren
- Stulp: abgerundet, verzinkt
- Falle und Riegel: Metall
- DIN Rechts/Links verwendbar

- *according to Ö-Norm B 5350*
- *for apartment entrance doors*
- *face plate: rounded, galvanized*
- *latch and bolt: metal*
- *DIN Right/Left*

Ö9210-0000

ES 924 Ö Einsteck-Zimmertürschloss WC | *Interior Door Mortise Lock WC* 1J

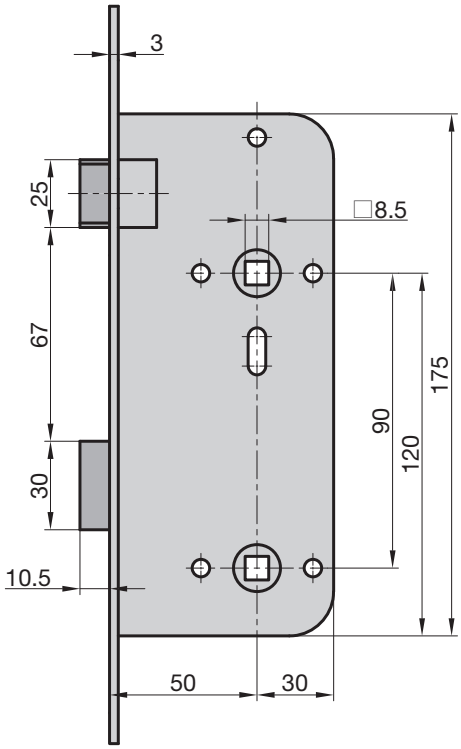

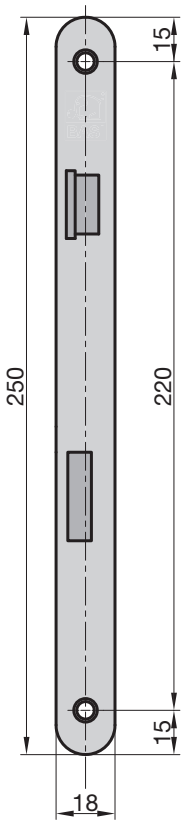

- Nach Ö-Norm B 5350
- Für Zimmertüren
- Stulp: abgerundet, Nickel-Silber lackiert
- Falle und Riegel: Metall
- DIN Rechts/Links verwendbar

- *according to Ö-Norm B 5350*
- *face plate: rounded, nickel-silver lacquered*
- *latch and bolt: metal*
- *DIN Right/Left*

Ö9210-0002

SK 990 Schlosskasten PZ | *Lock Case PZ* 1X

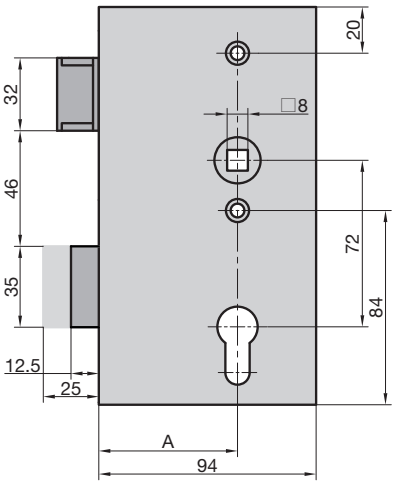

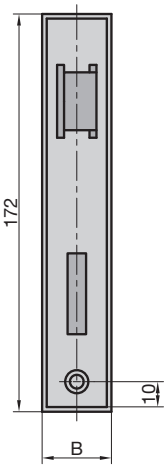

- Für Metalltüren und -tore
- Riegel: 2-tourig
- Falle und Riegel: Metall
- DIN Rechts/Links verwendbar

- *for metal doors and gates*
- *bolt: double turn*
- *blank iron case*
- *DIN Right/Left*

A	B	
60	30	9900-3020
60	40	9900-4020
55	30	9900-3055
55	40	9900-4055

ZT-Griffpaar | *Handle Pair* 3B

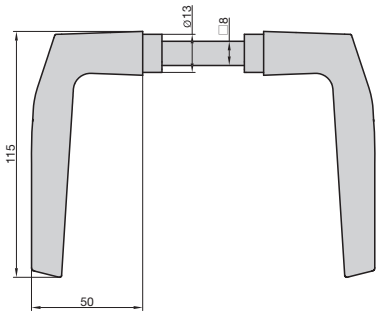

- Passend zu SK 990 Schlosskasten PZ
- Drücker: S-Form
- Vierkant: 8 mm
- Türstärke: 35 - 48 mm

- *suitable for SK 990 lock case PZ*
- *handle: S-Form*
- *angular: 8 mm*
- *door thickness: 35 - 48 mm*

Material | *Material*	
Alu F1	7421-1001
Alu F2	7421-1002

SK 912 Kurzschild PZ | *Short Plate PZ* 3B

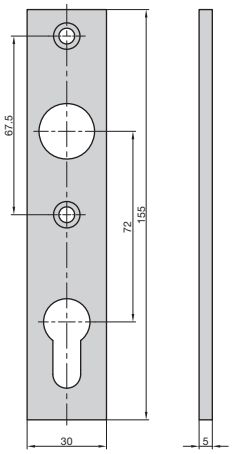

- Passend zu SK 990 Schlosskasten PZ
- Alu F1

- *suitable for SK 990 lock case PZ*
- *aluminium F1*

9900-0101

SK 913 Knopfkurzschild PZ | *Knob Short Plate PZ* 3B

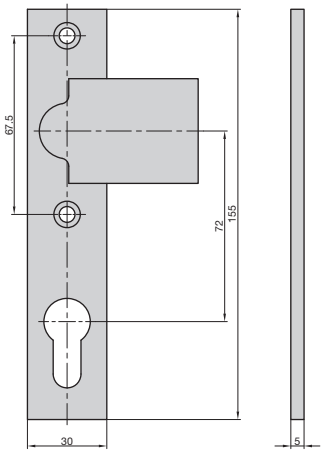

- Passend zu SK 990 Schlosskasten PZ
- Knopf gekröpft
- DIN Rechts und DIN Links
- Alu F1

- *suitable for SK 990 lock case PZ*
- *cranked knob*
- *DIN Right and DIN Left*
- *aluminium F1*

9900-1301

ES 984 Einsteck-FS-Türschloss PZW | *Mortise Lock For Fire Doors PZW* 1J

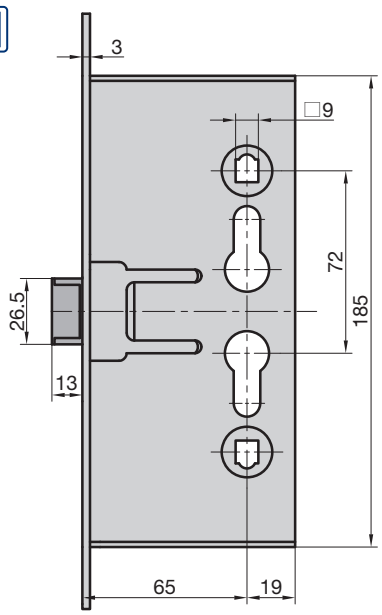

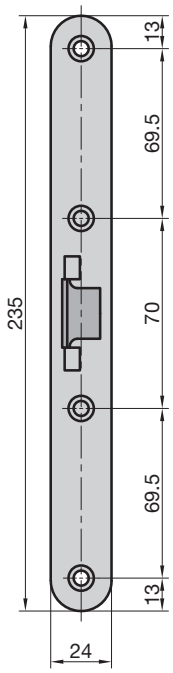

- Für Feuerschutztüren H 80 oder NR 80
- Riegel: 1-tourig
- Falle und Riegel: mittig
- Stulp: abgerundet, verzinkt
- DIN Rechts/Links verwendbar

- *for fire doors H 80 or NR 80*
- *bolt: single turn*
- *latch and bolt: central*
- *face plate: rounded, galvanized*
- *DIN Right/Left*

9840-6520

Mit Panikfunktion für Wechselgarnituren
with panic-function for knob / handle sets

9823-6520

Mit Panikfunktion für Drückergarnituren mit geteilter Nuss
with panic-function for handle / handle sets (divided nut)

9822-6520

ES 981 Einsteck-FS-Türschloss PZW | *Mortise Lock For Fire Doors PZW* 1X

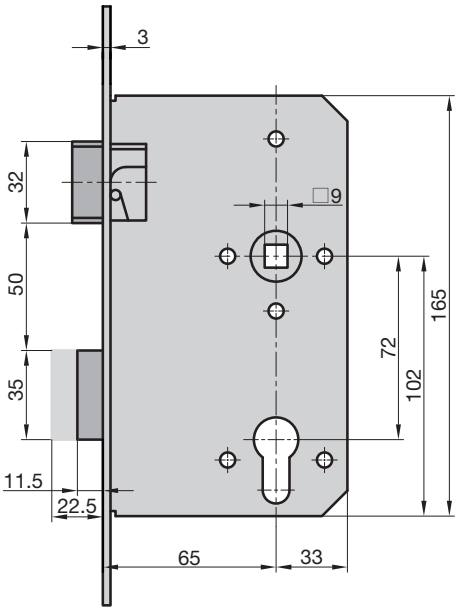

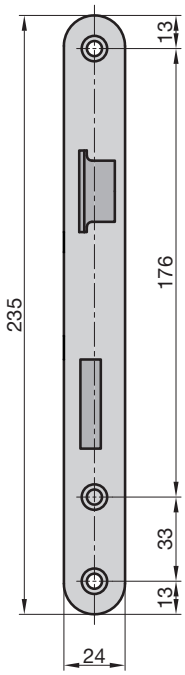

- Für Stumpftüren
- Riegel: 2-tourig
- Stulp: abgerundet, verzinkt
- Falle und Riegel: Metall

- *for blunt doors*
- *bolt: double turn*
- *face plate: rounded, galvanized*
- *latch and bolt: metal*

DIN R	DIN L
9810-6521	9810-6522

Mit Panikfunktion für Wechselgarnituren
with panic-function for knob / handle sets

9821-6521	9821-6522

ES 958 Einsteck-Rohrrahmenschloss PZW | *Mortise Lock For Tubular Frame Dorors PZW* 1J

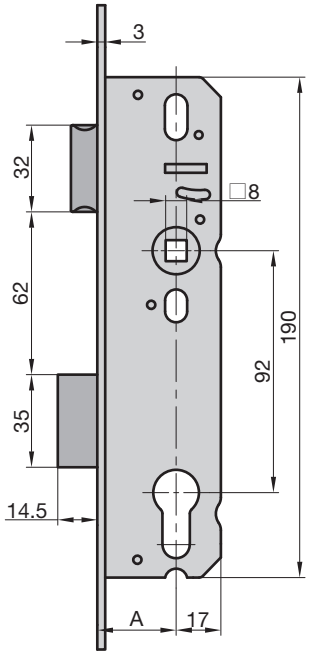

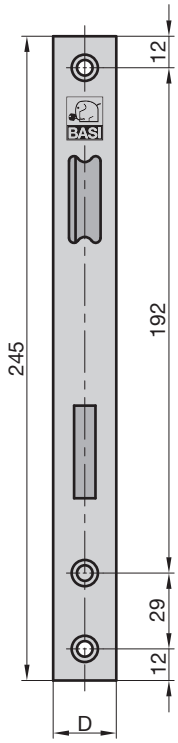

- Für Profilrahmentüren
- Riegel: 1-tourig
- Stulp: käntig, Edelstahl
- Falle und Riegel: vernickelt
- DIN Rechts/Links verwendbar

- *for tubular frame doors*
- *bolt: single turn*
- *face plate: angular, stainless steel*
- *latch and bolt: nickel-plated*
- *DIN Right/Left*

A	D	
25	16	9585-2516
30	16	9585-3016
35	16	9585-3516
40	16	9585-4016
25	24	9585-2520
30	24	9585-3020
35	24	9585-3520
40	24	9585-4020

U-Stulp | *U-Type Face Plate*

25	24	9585-2520U
30	24	9585-3020U
35	24	9585-3520U
40	24	9585-4020U

ES 964 Einsteck-Riegelschloss PZ | *Mortise Dead Bolt Lock PZ* 1X

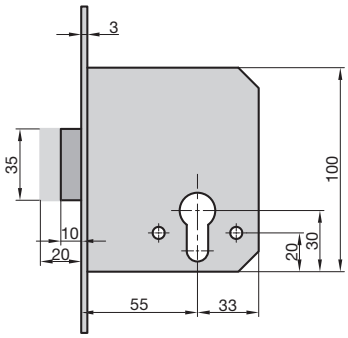

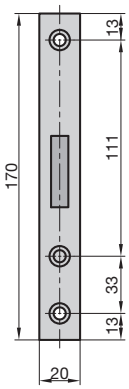

- Für Wohnraumtüren
- Riegel: 2-tourig
- Stulp: käntig, Nickel-Silber lackiert
- Riegel: Metall
- DIN Rechts/Links verwendbar

- *for interior doors*
- *bolt: double turn*
- *face plate: angular, nickel-silver lacquered*
- *bolt: metal*
- *DIN Right/Left*

9640-5520

ES 987 Einsteck-Riegelschloss PZ | *Mortise Dead Bolt Lock PZ* 1X

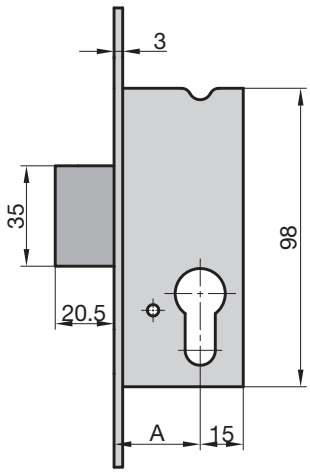

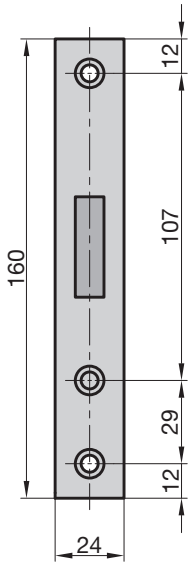

- Für Profilrahmentüren
- Riegel: 1-tourig
- Rieglausschluss: 20 mm
- Stulp: käntig, verzinkt
- DIN Rechts/Links verwendbar

- *for tubular frame doors*
- *bolt: single turn*
- *throw of 20 mm*
- *face plate: angular, galvanized*
- *DIN Right/Left*

A	
30	9870-3020
35	9870-3520
40	9870-4020

ES 988 Einsteck-Hakenfallenriegelschloss PZW | *Mortise Lock For Sliding Doors PZW* 1X

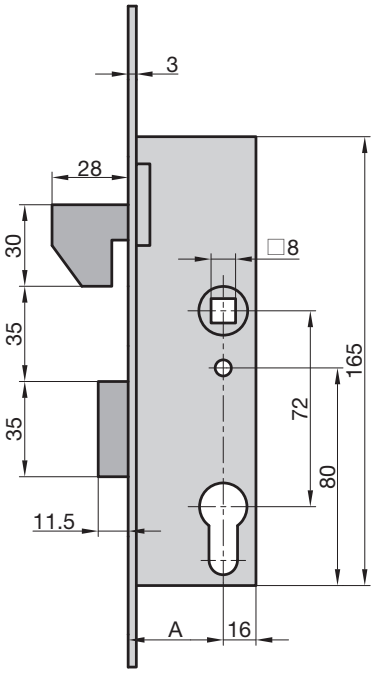

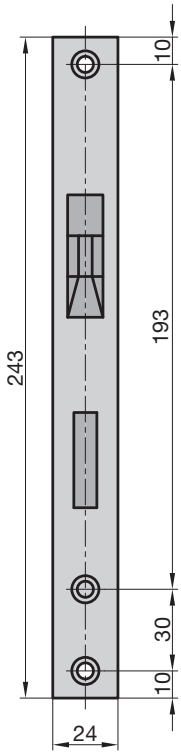

- Für Profilrahmen-Schiebetüren mit Wechsel
- Riegel: 1-tourig
- Riegel und Hakenfalle: Stahl
- Stulp: käntig, Nickel-Silber lackiert
- DIN Rechts/Links verwendbar

- *for sliding doors*
- *bolt: single turn*
- *bolt and hook lock: steel*
- *face plate: angular, nickel-silver lacquered*
- *DIN Right/Left*

A	
35	9880-3520
40	9880-4020

SDS 130 Stumpfdrückerschloss | *Mortise Lock For Blunt Doors* 1J

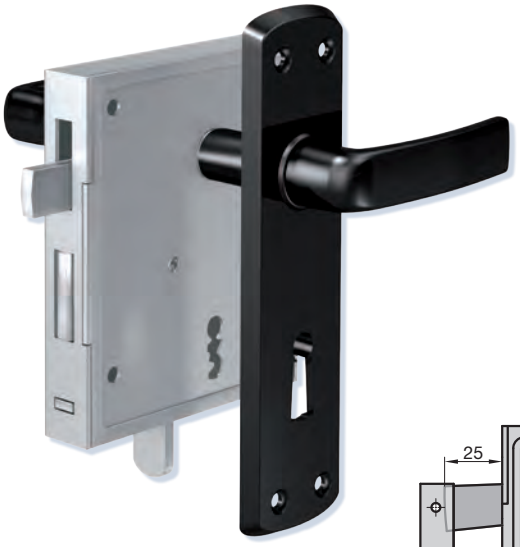

- Universal Kastenschloss
- Für Gartentüren/-tore
- Mit Beschlag
- Mit hebender Falle
- Massiver Stahlriegel
- Mit Schließblech
- DIN Rechts/Links verwendbar

- *universal case lock*
- *for garden doors / gates*
- *with fitting*
- *with lifting latch*
- *massive steel bolt*
- *DIN Right/Left*

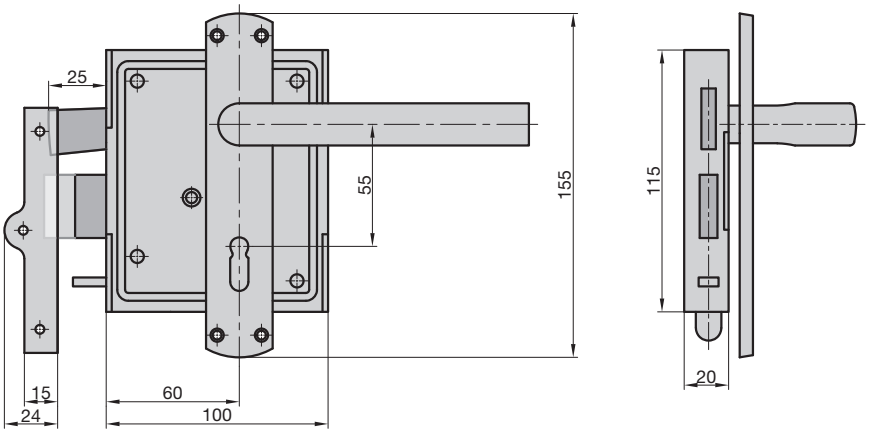

BB*	Passender Schlüsselrohling *Suitable Key Blank*	PZ
9900-0001	2091-1, -2, -3, -4	9900-0002

*2 Schlüssel | **2 keys*

SDS 130 Stumpfdrückerschloss | *Mortise Lock For Blunt Doors* 1J

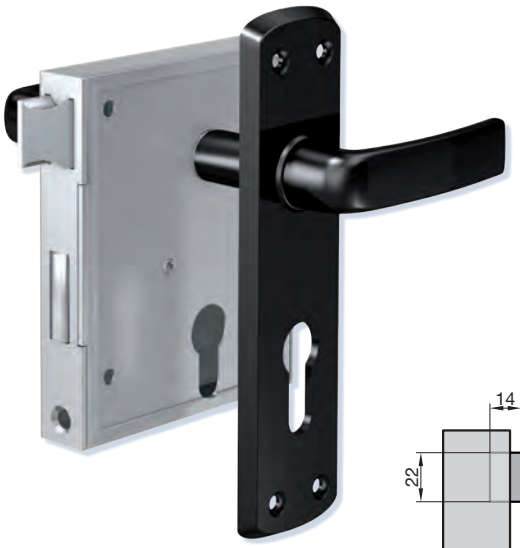

- Universal Kastenschloss • PZ
- Für Gartentüren/-tore
- Mit Beschlag
- Mit schließender Falle
- Massiver Stahlriegel
- Mit Schließblech
- DIN Rechts/Links verwendbar

- *universal case lock • PZ*
- *for garden doors / gates*
- *with fitting*
- *with closing latch*
- *massive steel bolt*
- *DIN Right/Left*

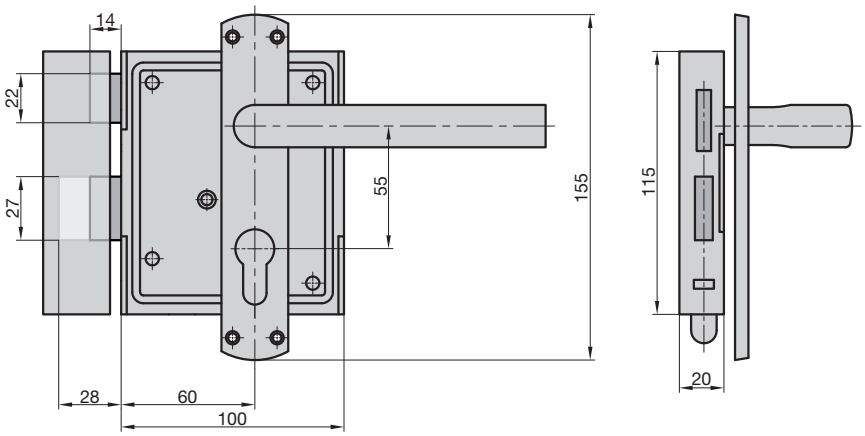

9900-0003

ASS 60 Aufschraubschloss | *Screw-On Lock* 1J

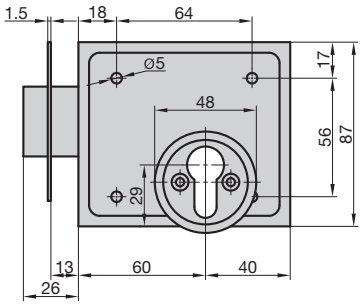

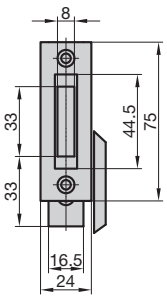

- Vorgerichtet für PZ
- Riegel: 2-tourig
- Dornmaß: 60 mm
- Mit Schließblech und PZ Schlüsselschild
- DIN Rechts/Links verwendbar

- *with PZ-hole*
- *bolt: double turn*
- *backset: 60 mm*
- *striking plate and PZ-rose included*
- *DIN Right/Left*

9900-0004

ATS 80 Aufschraub-Torschloss | *Screw-On Gate Lock* 1J

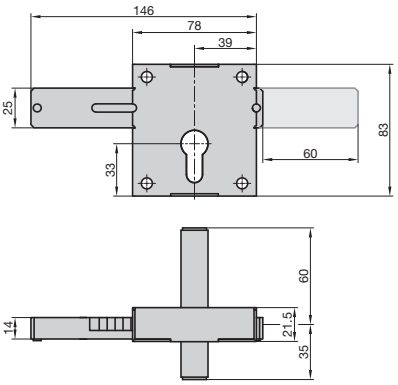

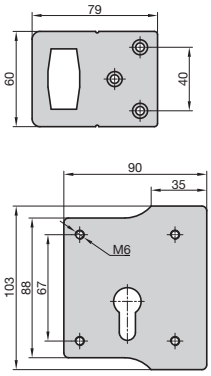

- **Für Holztore**
- Vorgerichtet für PZ
- Riegel: 6-tourig, Stahl verzinkt
- Gehäuse: Edelstahl
- Mit Schließblech
- DIN Rechts/Links verwendbar

- ***for wooden doors***
- *with PZ-hole*
- *bolt: 6-turns, steel galvanized*
- *body: stainless steel*
- *striking plate included*
- *DIN Right/Left*

9900-0005

ATS 80 Aufschraub-Torschloss | *Screw-On Gate Lock* 1J

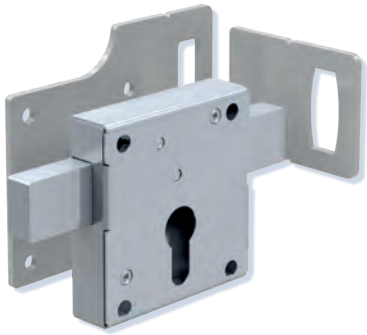

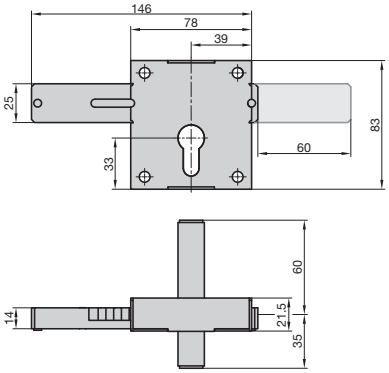

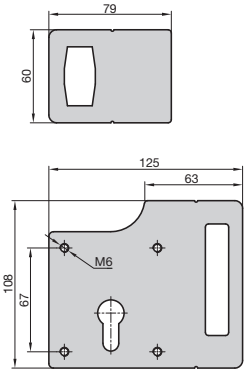

- **Für Metalltore**
- Vorgerichtet für PZ
- Riegel: 6-tourig, Stahl verzinkt
- Gehäuse: Edelstahl
- Mit Schließblech
- DIN Rechts/Links verwendbar

- ***for metal doors***
- *with PZ-hole*
- *bolt: 6-turns, steel galvanized*
- *body: stainless steel*
- *striking plate included*
- *DIN Right/Left*

9900-0006

Reparatur-Hauptschloss | *Renovation Mainlock*

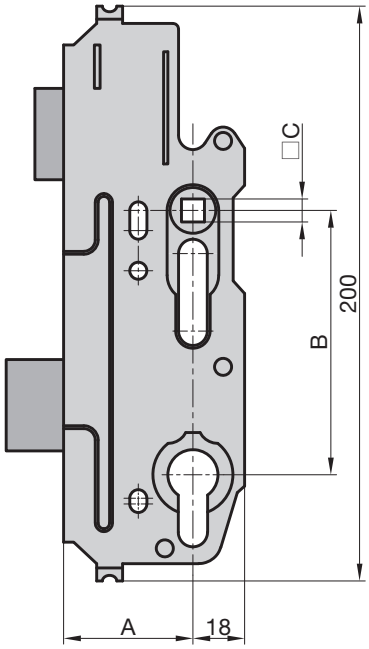

- Als Ersatz für Mehrfachverriegelungen 855/855R
- Hinterdornmaß: 18 mm
- DIN Rechts/Links verwendbar
- Leichter Austausch durch Verschraubung mit dem Stulp
- **Lieferung ohne Stulp**

- *replacement lock for systems 855/855R*
- *2nd backset: 18 mm*
- *DIN Right/Left*
- *simple exchange with screw connections*
- ***face plate not included***

A	B = 72 | C = 8	B = 92 | C = 10
35	-	9365771
40	-	9365788
45	-	9365795
55	9367232	9365818
65	9367249	9365832

Reparatur-Hauptschloss 8072 / 8092 | *Renovation Mainlock*

KFV 4X

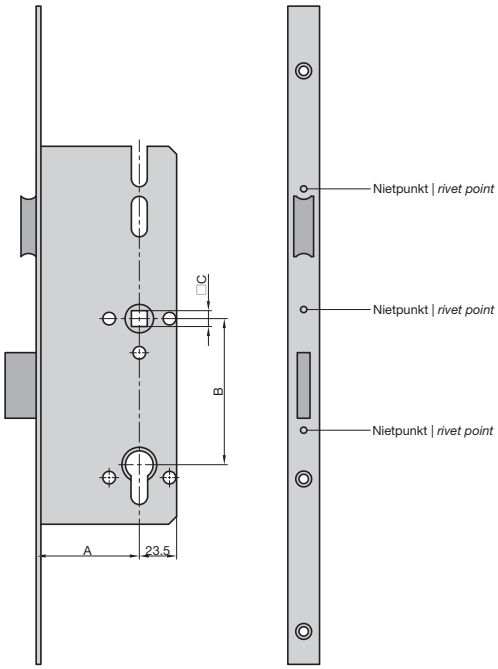

- Für Mehrfachverriegelungen • 2-tourig
- Hinterdornmaß: 23,5 mm
- DIN Rechts/Links verwendbar
- Bei defektem Hauptschloss einfach gegen das neue Schloss ersetzen
- Alte Nieten ausbohren
- Schloss mit den neuen Nieten befestigen
- 8072: Zargenmaß 50,5 mm (alte Ausführung 72/8 mm)
- 8092: Zargenmaß 54 mm (neue Ausführung 92/10 mm)
- Lieferumfang: 1 Hauptschloss, 3 Nieten, 1 Reduzierhülse
- **Lieferung ohne Stulp**

- *for multipoint locking systems • double turn*
- *2nd backset: 23,5 mm*
- *DIN Right/Left*
- *easy exchange against defect mainlock*
- *delivery content: 1 mainlock, 3 rivets, 1 adapter sleeve*
- ***face plate not included***

A	B = 72 | C = 8	B = 92 | C = 10
55	3165676	3496381
65	3204021	3496383
80	-	3496384
100	-	3204903

Reparatur-Hauptschloss 8250 | *Renovation Mainlock*

KFV® 4X

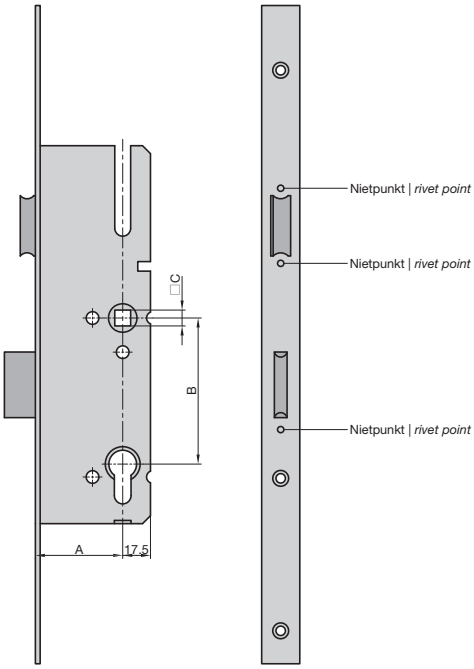

- Für Mehrfachverriegelungen • 2-tourig
- Hinterdornmaß: 17,5 mm
- DIN Rechts/Links verwendbar
- Bei defektem Hauptschloss einfach gegen das neue Schloss ersetzen
- Alte Nieten ausbohren
- Schloss mit den neuen Nieten befestigen
- Lieferumfang: 1 Hauptschloss, 3 Nieten, 1 Reduzierhülse
- **Lieferung ohne Stulp**

- *for multipoint locking systems • double turn*
- *2nd backset: 23,5 mm*
- *DIN Right/Left*
- *easy exchange against defect mainlock*
- *delivery content: 1 mainlock, 3 rivets, 1 adapter sleeve*
- ***face plate not included***

A	B = 92 | C = 10
35	3479670
40	3479671
45	3479672
50	3479673
55	3479674

Reparatur-Hauptschloss 8772 | *Renovation Mainlock*

KFV® 4X

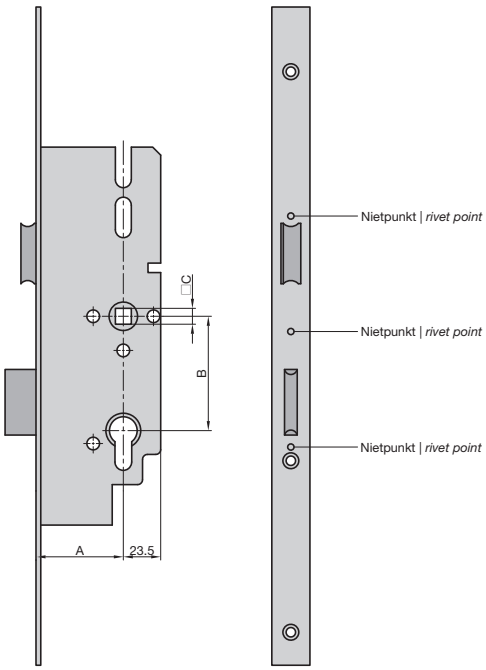

- Für Mehrfachverriegelungen • 2-tourig
- Hinterdornmaß: 23,5 mm
- DIN Rechts/Links verwendbar
- Bei defektem Hauptschloss einfach gegen das neue Schloss ersetzen
- Alte Nieten ausbohren
- Schloss mit den neuen Nieten befestigen
- Lieferumfang: 1 Hauptschloss, 3 Nieten, 1 Reduzierhülse
- **Lieferung ohne Stulp**

- *for multipoint locking systems • double turn*
- *2nd backset: 23,5 mm*
- *DIN Right/Left*
- *easy exchange against defect mainlock*
- *delivery content: 1 mainlock, 3 rivets, adapter sleeve*
- ***face plate not included***

A	B = 72 | C = 10
55	3479676
65	3479677
80	3496421

Reparatur-Hauptschloss 9050 | *Renovation Mainlock*

KFV® 4X

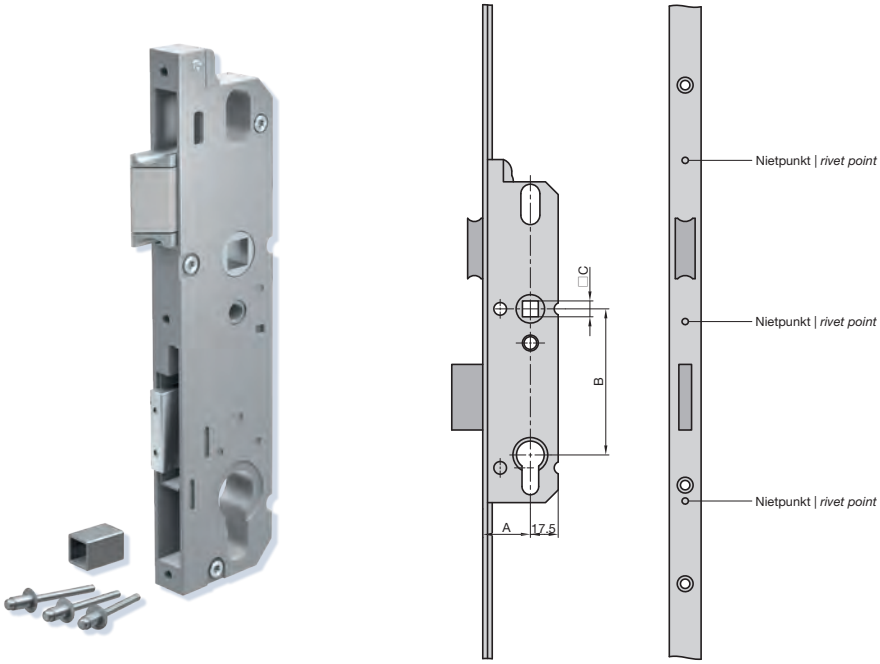

- Für Mehrfachverriegelungen
- 2-tourig
- Hinterdornmaß: 17,5 mm
- DIN Rechts/Links verwendbar
- Bei defektem Hauptschloss einfach gegen das neue Schloss ersetzen
- Alte Nieten ausbohren
- Schloss mit den neuen Nieten befestigen
- Lieferumfang: 1 Hauptschloss, 3 Nieten, 1 Reduzierhülse
- **Lieferung ohne Stulp**

- *for multipoint locking systems*
- *single turn*
- *2nd backset: 17,5 mm*
- *DIN Right/Left*
- *easy exchange against defect mainlock*
- *delivery content: 1 mainlock, 3 rivets, 1 adapter sleeve*
- ***face plate not included***

A	B = 92 | C = 10
25	3495731
30	3495732

Reparatur-Hauptschloss RB 1000SL | *Renovation Mainlock*

KFV® 4X

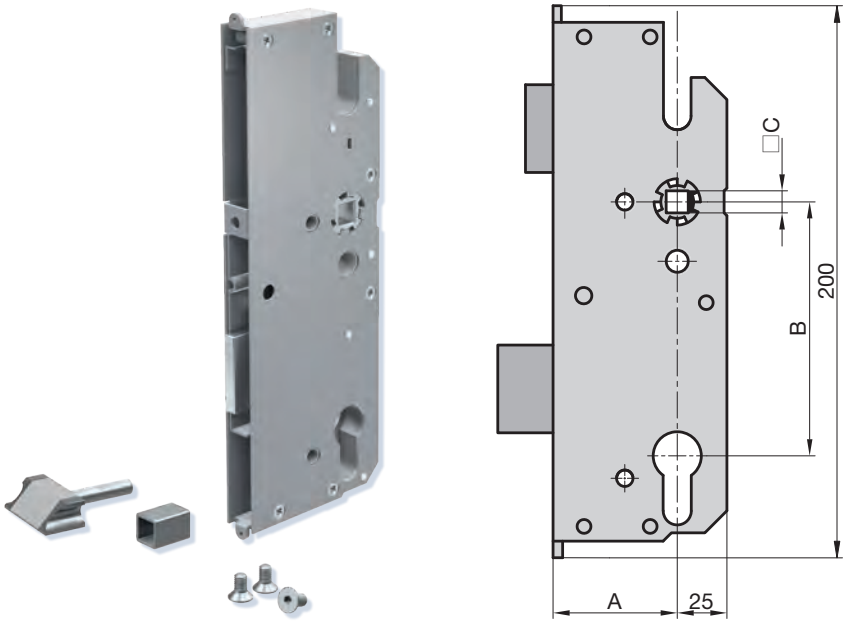

- Für Mehrfachverriegelungen
- DIN Rechts/Links verwendbar
- Hauptschloss mit Softlock-Falle
- Befestigung am Stulp wahlweise durch Schrauben oder Nieten
- Baukastensystem
- Umbau auf abgesetzte Softlock-Falle möglich
- Lieferumfang: 1 Hauptschloss mit Softlock-Falle, Befestigungsschrauben, Reduzierhülse von 10 auf 8 mm
- **Lieferung ohne Reparatur-Stulpgarnitur**

- *for multipoint locking systems*
- *DIN Right/Left*
- *mainlock with softlock-latch*
- *fixing with screws or rivets possible*
- *units construction system*
- *modification into softlock-latch optional*
- *delivery content: 1 mainlock with softlock-latch, screws, adapter sleeve from 10 to 8 mm*
- ***renovation face plate not included***

Stulpgarnituren auf Seite 106
face plate sets on page 106

A	B = 72 | C = 10	B = 92 | C = 10
25	-	5700800
30	-	5700801
35	-	5700802
40	-	5700803
45	-	5700804
50	-	5700805
55	5700836	5700806
65	5700837	5700807
80	5700838	5700809

Reparatur-Stulpgarnituren | *Renovation Face Plate Sets*

KFV® 4X

- Stulpgarnitur zur Verriegelung mit je einem zusätzlichen Verriegelungspunkt oberhalb und einem unterhalb des Hauptschlosses
- Alle gängigen Türhöhen von ca. 1625 bis 2400 mm (mit Zwischenstück)
- Flexible Drückerhöhe ◆ Stulpen aus Edelstahl ◆ Kein Rosten nach dem Kürzen

Lieferumfang: 1 Stulp-Oberteil inklusive Zusatzkasten
1 Stulp-Unterteil inklusive Zusatzkasten
1 Stulp-Mittelteil
!!! Das passende Reparatur-Hauptschloss (RB 1000SL) ist nicht im Lieferumfang enthalten (siehe Seite 105).

!!! Mindestabstand zwischen Nussvierkant und Verriegelungspunkt (oben und unten): 690 mm

- *face plate set with additional locking points on top and bottom of the mainlock position*
- *for all popular doors from 1625 to 2400 mm height*
- *flexible handle position ◆ stainless steel front plates ◆ no rust after shortening the front plates*

delivery content: 1 face plate top section with additional lock case
1 face plate bottom section with additional lock case
1 face plate centre section for the main lock (not included)
!!! The relevant renovation mainlock (RB 1000SL) is not included (see page 105).

RSG RB 1300SG mit Rundbolzen | *with Round Bolts*

Entfernung *Distance*	Stulpbreite *Face Plate Width*	
72	F16	5700874
72	F20	5700875
72	F24	5700876
92	F16	5700868
92	F20	5700869
92	F24	5700870
92	U24	5700872

Zusatzkastenhöhe: 130 mm | *Case Height: 130 mm*

RSG RB 1600SG mit Rundbolzen & Schwenkhaken | *with Round & Hook Bolts*

Entfernung *Distance*	Stulpbreite *Face Plate Width*	
72	F16	5700894
72	F20	5700895
72	F24	5700896
92	F16	5700888
92	F20	5700889
92	F24	5700890
92	U24	5700892

Zusatzkastenhöhe: 150 mm | *Case Height: 150 mm*

*Weitere Stulpgarnituren auf Anfrage | **further face plate sets on request*

Endkappe | *Face Plate Cover Cap*

KFV® 4X

Für Flachstulp
for flat version

Für U-Stulp
for U-front plate

- Für Reparatur-Stulpgarnitur
- Für den besseren Übergang zwischen Stulpende und Tür
- Passend für Stulpgarnituren RB 1300 / RB 1500 / RB 1600
- Farbe: Grau

- *for renovation set*
- *for the perfect optical finish from front plate to door*
- *suitable for front plate sets RB 1300 / RB 1500 / RB 1600*
- *colour: signal grey*

Stulpausführung *Face Plate Version*	
F16	3481493
F20	3481494
F24	3481495
U24	3479316

Zwischenstück RS 1002 | *Spool Piece*

KFV® 4X

- Für Reparatur-Stulpgarnitur
- Zwischenstück für Stulpverlängerung
- Edelstahl matt gebürstet
- Länge: 200 mm

- *for renovation set*
- *spool piece for face plate extensions*
- *stainless steel matt brushed*
- length: 200 mm

Stulpausführung *Face Plate Version*	
F16	3481250
F20	3481251
F24	3481252
U24	3481253

Winkelschließbleche | *Striking Plates*

KFV® 4X

- Für KFV Mehrfachverriegelungen
- Für Holztüren
- Hell verzinkt

- *for KFV multipoint locking systems*
- *for wooden doors*
- *galvanized*

3333038

3110374

3149277
3134377

Serie | *series*	Verwendung | *Usage*		DIN	Abmessung | *Dimension*	
15-3E DIN L	Hauptschloss *mainlock*	E-Öffner vorgerichtet, mit AT-Stück *prepared for electric strike, with AT-Piece*	L	250 x 32 x 25	3149277
15-3E DIN R	Hauptschloss *mainlock*	E-Öffner vorgerichtet, mit AT-Stück *prepared for electric strike, with AT-Piece*	R	250 x 32 x 25	3134377
2317	Zusatzschloss *additional lock*	Rundbolzen *round bolt*	L/R	150 x 20 x 20	3110374
3617	Zusatzschloss *additional lock*	Rundbolzen/Schwenkhaken *round bolt / hook*	L/R	180 x 20 x 20	3333038

Flachschließbleche | *Flat Striking Plates*

KFV® 4X

- Für KFV Mehrfachverriegelungen
- Für Aluminium-/Kunststofftüren
- Edelstahl matt gebürstet

- *for KFV multipoint locking systems*
- *for aluminium- or plastic- doors*
- *stainless steel brushed matt*

3478750

3478585
3478583

Serie | *series*	Verwendung | *Usage*		DIN	Abmessung | *Dimension*	
8050-03-24EH DIN L	Hauptschloss *mainlock*	E-Öffner vorgerichtet, mit AT-Stück *prepared for electric strike, with AT-Piece*	L	245 x 24	3478585
8050-03-24EH DIN R	Hauptschloss *mainlock*	E-Öffner vorgerichtet, mit AT-Stück *prepared for electric strike, with AT-Piece*	R	245 x 24	3478583
3630-03-24Q DIN L/R	Zusatzschloss *additional lock*	Rundbolzen/Schwenkhaken *round bolt / hook*	L/R	180 x 24	3478750

U-Schließbleche | *U-Striking Plates*

KFV® 4X

- Für KFV Mehrfachverriegelungen
- Für Aluminiumtüren
- Edelstahl matt gebürstet

- *for KFV multipoint locking systems*
- *for aluminium doors*
- *stainless steel brushed matt*

3478741

3481259
3481258

Serie *series*	Verwendung *Usage*		DIN	Abmessung *Dimension*	
25-06-24ERH DIN L	Hauptschloss *mainlock*	E-Öffner vorgerichtet, mit AT-Stück *prepared for electric strike, with AT-Piece*	L	245 x 24	3481259
25-06-24ERH DIN R	Hauptschloss *mainlock*	E-Öffner vorgerichtet, mit AT-Stück *prepared for electric strike, with AT-Piece*	R	245 x 24	3481258
3625-06-24Q DIN L/R	Zusatzschloss *additional lock*	Rundbolzen/Schwenkhaken *round bolt / hook*	L/R	245 x 24	3478741

*Weitere Schließbleche auf Anfrage | *further striking plates versions on request*

WS 95 Winkelschließblech | *Angle Striking Plate* 2C

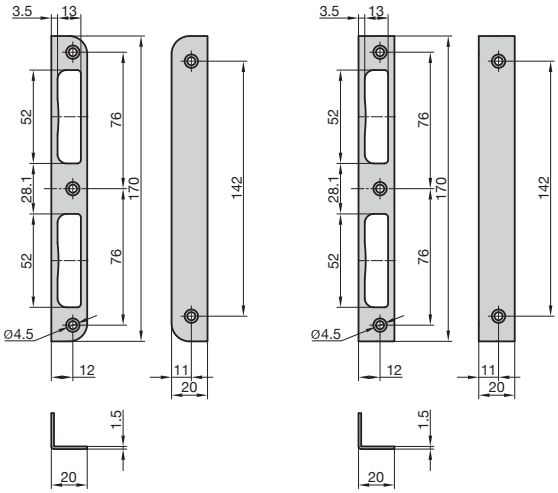

- Für Haus- und Wohneingangstüren
- DIN Rechts und DIN Links
- Verzinkt

- *for front and apartment doors*
- *DIN Right and DIN Left*
- *galvanized*

Abgerundet | *Rounded*	Käntig | *Angular*
9501-0100	9502-0100

WS 95 Winkelschließblech | *Angle Striking Plate* 2C

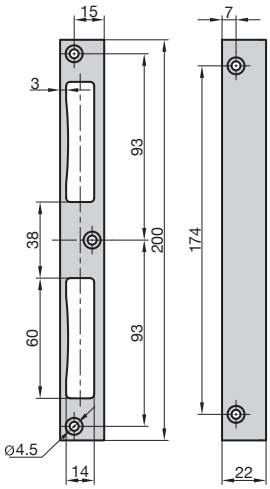

- Für Haus- und Wohneingangstüren
- DIN Rechts und DIN Links
- Käntig
- Verzinkt

- *for front and apartment doors*
- *DIN Right and DIN Left*
- *angular*
- *galvanized*

9502-0200

WS 950 Winkelschließblech | *Angle Striking Plate* 2C

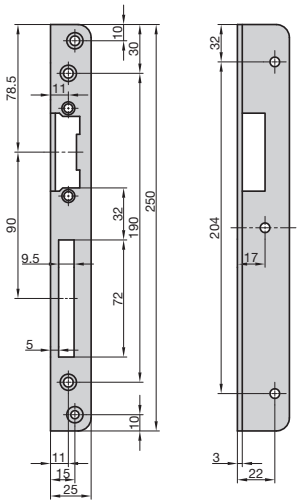

- Für Elektro-Türöffner
- Abgerundet
- Nickel-Silber lackiert

- *for electric strikes*
- *rounded*
- *nickel-silver lacquered*

Elektro-Türöffner auf den Seiten 167, 168
electric strikes on pages 167, 168

DIN R	DIN L
9508-0001	9508-0002

FLB 955 Flachschließblech | *Flat Striking Plate* 2C

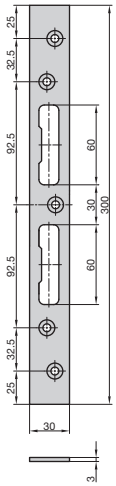

- Für Haustüren
- Käntig
- Verzinkt
- DIN Rechts und DIN Links

- *for front doors*
- *angular*
- *galvanized*
- *DIN Right and DIN Left*

9553-0110

FLB 946 Flachschließblech | *Flat Striking Plate* 2C

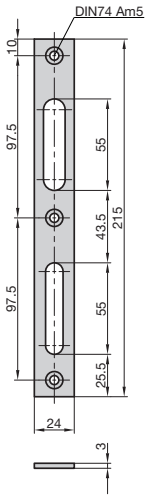

- Für Einsteck-Rohrrahmenschlösser
- Käntig
- DIN Rechts und DIN Links

- *for mortise lock series ES 946*
- *angular*
- *DIN Right and DIN Left*

Verzinkt | *galvanized*	**Edelstahl** | *stainless steel*
9501-0000	9501-0001

FLB 950 Flachschließblech | *Flat Striking Plate* 2C

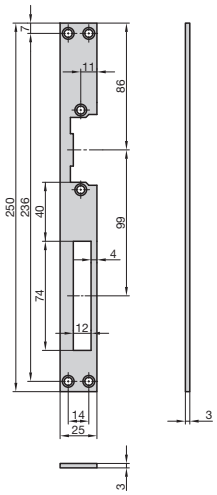

- Für Elektro-Türöffner
- Käntig
- Edelstahl
- DIN Rechts und DIN Links
- **Original Eff-Eff**

- *for electric strikes*
- *angular*
- *stainless steel*
- *DIN Right and DIN Left*
- ***original Eff-Eff***

Elektro-Türöffner auf den Seiten 167, 168
electric strikes on pages 167, 168

9508-0003

SWS 955(M) Sicherheitswinkelschließblech | *Security Angle Striking Plate* 2C

◆ Für Haustüren ◆ Käntig ◆ Verzinkt
◆ DIN Rechts und DIN Links

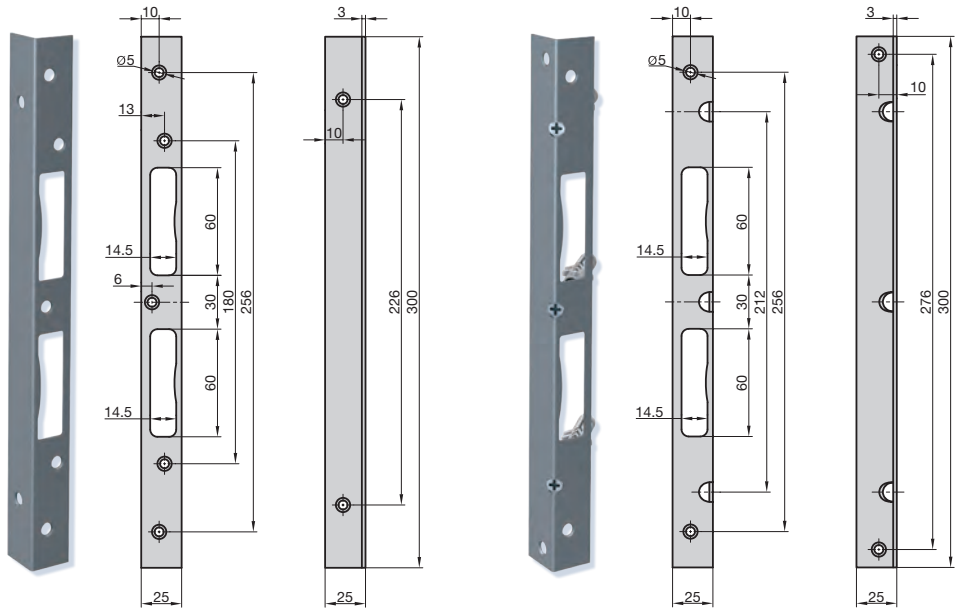

SWS 955M:
◆ Mit 3 losen Maueranker-Dübeln 10 mm
◆ Mit Holzschrauben und farblich passenden Abdeckplatten

◆ for front doors ◆ angular ◆ galvanized
◆ DIN Right and DIN Left

SWS 955M:
◆ with 3 loose wall plugs 10 mm
◆ with wood screews and colour-matching protection caps

SWS 955	SWS 955M
9550-0110	9551-0110

RWS 300 Reparaturwinkelschließblech | *Repair Striking Plate* 2C

◆ Stahl verzinkt ◆ Käntig ◆ DIN Rechts und DIN Links

◆ galvanized ◆ angular ◆ DIN Right and DIN Left

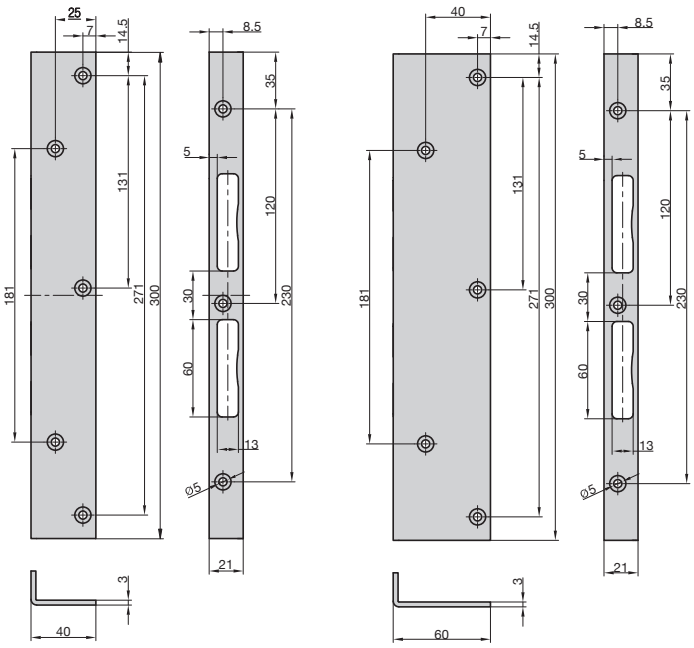

40 mm	60 mm
9509-0001	9509-0002

// Schutzbeschläge
Security Fittings

// Feuerhemmende Schutzbeschläge
Fire Resistant Security Fittings

// Schmalrahmenbeschläge
Narrow Plate Fittings

// Schutzrosetten
Security Roses

// Stoßgriffe
Pull Handles

// Zimmertürbeschläge
Interior Door Handles

// Fenstergriffe
Window Handles

// Montagezubehör
Mounting Accessories

TÜR- & FENSTERBESCHLÄGE
DOOR & WINDOW FITTINGS

VMS - ES0 PZ/ZA Vollmaterial-Schutzbeschlag | *Solid Material Security Fitting* 3X

- Kurzschild eckig • Drücker-Garnitur
- Drücker: Standard
- Innen sichtbare Verschraubung
- Vierkant: 8 mm
- Türstärke: 38 - 42 mm
- DIN Rechts/Links verwendbar

- *short plate angular • handle / handle set*
- *handle form: standard*
- *inside visible screwing*
- *square: 8 mm*
- *door thickness: 38 - 42 mm*
- *DIN Right/Left*

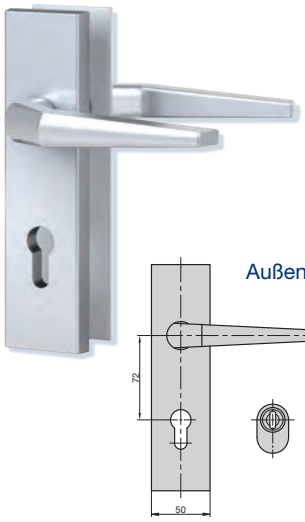

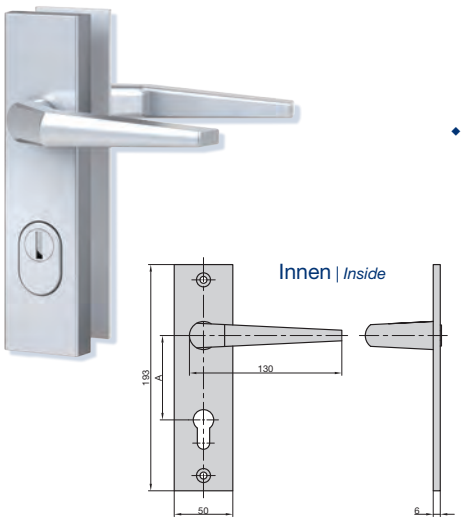

PZ/ZA	B	Alu F1 | *Alu F1*	Alu F2 | *Alu F2*
PZ	12	7912-0101	7912-0102
ZA*	15	7912-0301	7912-0302

*Zylinderüberstand 10 - 17 mm | *cylinder projection 10 - 17 mm*

Montagesets bis Türstärke 67 mm siehe Seite 118 | *mounting sets for a door thickness up to 67 mm on page 118*

VMS - ES0 PZ/ZA Vollmaterial-Schutzbeschlag | *Solid Material Security Fitting* 3X

- Kurzschild eckig • Wechsel-Garnitur
- Drücker: Standard • Knopf: gerade fest
- Innen sichtbare Verschraubung
- Vierkant: 8 mm
- Türstärke: 38 - 42 mm
- DIN Rechts/Links verwendbar

- *short plate angular • knob / handle set*
- *handle form: standard*
- *knob form: straight (fixed)*
- *inside visible screwing*
- *square: 8 mm*
- *door thickness: 38 - 42 mm*
- *DIN Right/Left*

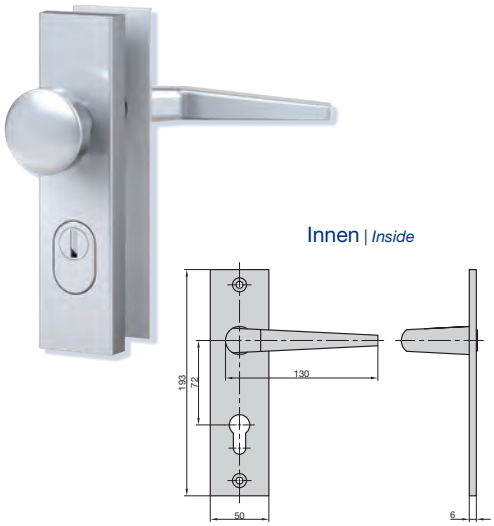

PZ/ZA	B	Alu F1 | *Alu F1*	Alu F2 | *Alu F2*
PZ	12	7902-1101	7902-1102
PZ	15	7902-1501	7902-1502
ZA*	15	7902-1301	7902-1302

*Zylinderüberstand 10 - 17 mm | *cylinder projection 10 - 17 mm*

Montagesets bis Türstärke 67 mm siehe Seite 118 | *mounting sets for a door thickness up to 67 mm on page 118*

VMS - ES0 PZ/ZA Vollmaterial-Schutzbeschlag | *Solid Material Security Fitting* 3X

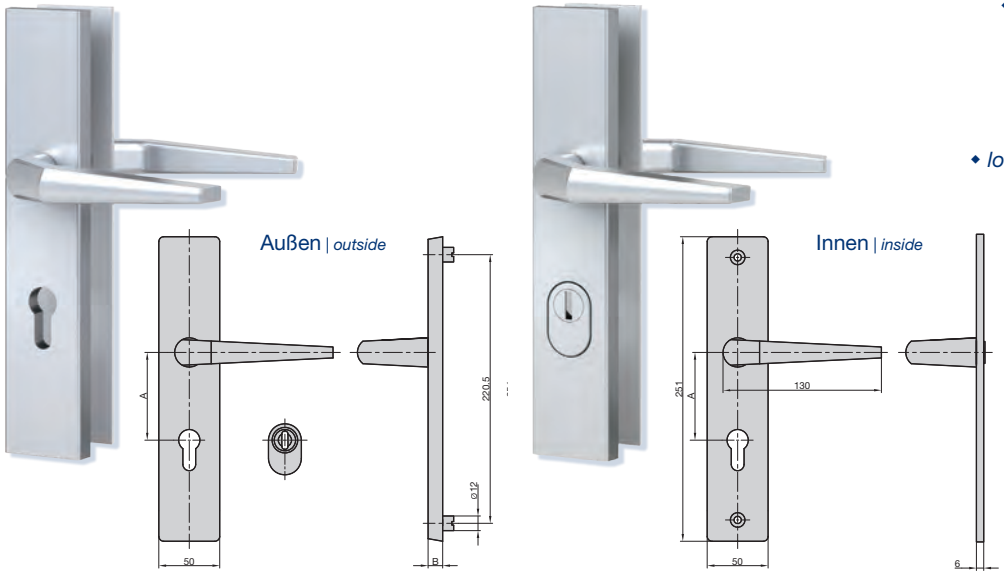

- Langschild eckig
- Drücker-Garnitur
- Drücker: Standard
- Innen sichtbare Verschraubung
- Türstärke: 38 - 42 mm
- DIN Rechts/Links verwendbar

- *long plate angular*
- *handle / handle set*
- *handle form: standard*
- *inside visible screwing*
- *door thickness: 38 - 42 mm*
- *DIN Right/Left*

PZ/ZA	A	B	◻	Alu F1 | *Alu F1*	Alu F2 | *Alu F2*
PZ	72	12	8	7910-0101	7910-0102
PZ	88	12	8,5	Ö7910-0101	Ö7910-0102
PZ	92	12	10	7910-0201	7910-0202
ZA*	72	15	8	7910-0301	-

*Zylinderüberstand 10 - 17 mm | *cylinder projection 10 - 17 mm*

Montagesets bis Türstärke 67 mm siehe Seite 118 | *mounting sets for a door thickness up to 67 mm on page 118*

VMS - ES0 PZ/ZA Vollmaterial-Schutzbeschlag | *Solid Material Security Fitting* 3X

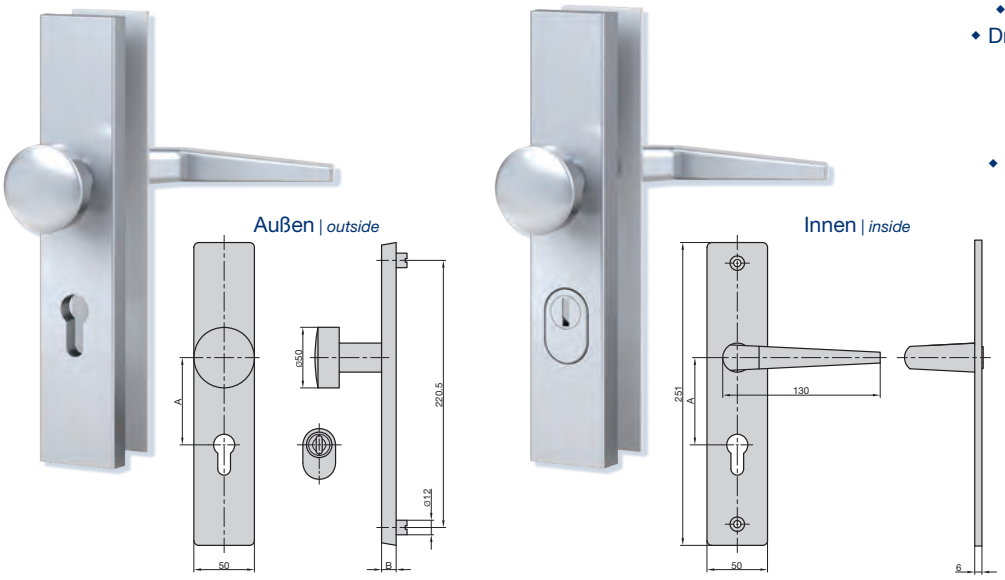

- Langschild eckig
- Wechsel-Garnitur
- Drücker: Standard
- Knopf: gerade fest
- Innen sichtbare Verschraubung
- Türstärke: 38 - 42 mm
- DIN Rechts/Links verwendbar

- *long plate angular*
- *knob / handle set*
- *handle form: standard*
- *knob form: straight (fixed)*
- *inside visible screwing*
- *door thickness: 38 - 42 mm*
- *DIN Right/Left*

PZ/ZA	A	B	◻	Alu F1 | *Alu F1*	Alu F2 | *Alu F2*
PZ	72	12	8	7900-1101	7900-1102
PZ	72	15	8	7900-1501	7900-1502
PZ	88	12	8,5	Ö7900-1101	Ö7900-1102
PZ	88	15	8,5	Ö7900-1501	Ö7900-1502
ZA*	72	15	8	7900-1301	7900-1302
ZA*	88	15	8,5	Ö7900-1301	Ö7900-1302

*Zylinderüberstand 10 - 17 mm | *cylinder projection 10 - 17 mm*

Montagesets bis Türstärke 67 mm siehe Seite 118 | *mounting sets for a door thickness up to 67 mm on page 118*

VMS - ES0 PZ/ZA Vollmaterial-Schutzbeschlag | *Solid Material Security Fitting* 3X

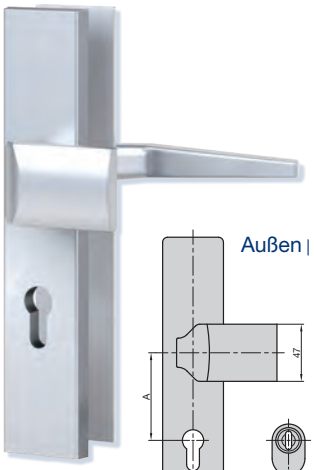

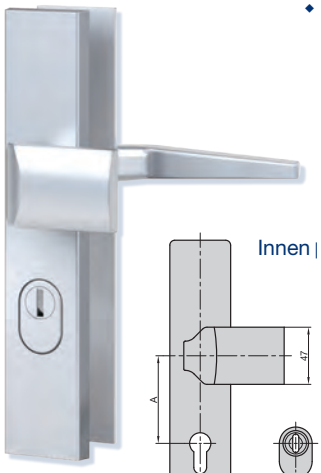

- Langschild eckig • Wechsel-Garnitur • Drücker: Standard
- Knopf: eckig gekröpft (DIN Rechts/Links verwendbar)
- Innen sichtbare Verschraubung • Türstärke: 38 - 42 mm

- *long plate angular • knob / handle set*
- *handle form: standard*
- *knob form: angular cranked (DIN Right/Left)*
- *inside visible screwing • door thickness: 38 - 42 mm*

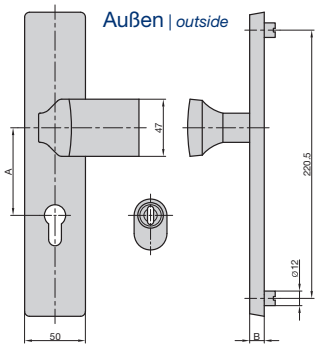

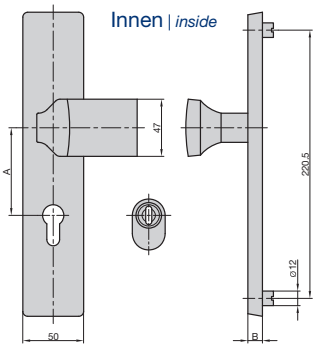

PZ/ZA	A	B	◻	Alu F1 | *Alu F1*	Alu F2 | *Alu F2*	Alu Irox | *Alu Irox*
PZ	72	12	8	7900-0101	7900-0102	7900-0107
PZ	72	15	8	7900-0501	7900-0502	-
PZ	88	12	8,5	Ö7900-0101	Ö7900-0102	-
PZ	88	15	8,5	Ö7900-0501	Ö7900-0502	-
PZ	92	12	10	7900-0201	7900-0202	-
PZ	92	15	10	7900-0601	7900-0602	-
ZA*	72	15	8	7900-0301	7900-0302	7900-0307
ZA*	88	15	8,5	Ö7900-0301	Ö7900-0302	-
ZA*	92	15	10	7900-0401	7900-0402	-

*Zylinderüberstand 10 - 17 mm | *cylinder projection 10 - 17 mm*

Montagesets bis Türstärke 67 mm siehe Seite 118 | *mounting sets for a door thickness up to 67 mm on page 118*

VMS - ES0 PZ Vollmaterial-Schutzbeschlag | *Solid Material Security Fitting* 3X

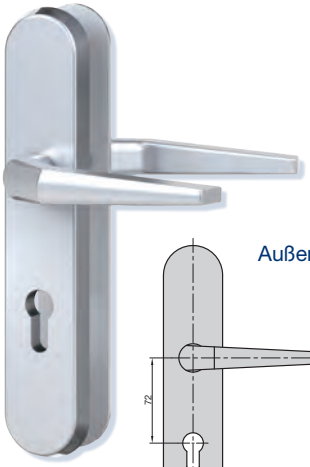

- Langschild rund • Drücker-Garnitur
- Drücker: Standard
- Innen sichtbare Verschraubung
- Vierkant: 8 mm
- Türstärke: 38 - 42 mm
- DIN Rechts/Links verwendbar

- *long plate round • handle / handle set*
- *handle form: standard*
- *inside visible screwing*
- *square: 8 mm*
- *door thickness: 38 - 42 mm*
- *DIN Right/Left*

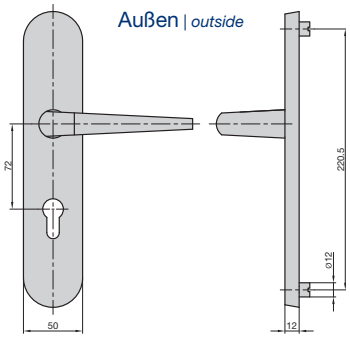

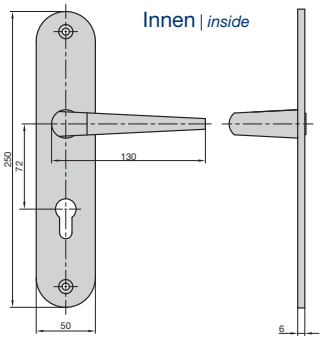

Alu F1 | *Alu F1*	Alu F2 | *Alu F2*
7911-0101	7911-0102

Montagesets bis Türstärke 67 mm siehe Seite 118 | *mounting sets for a door thickness up to 67 mm on page 118*

VMS - ES0 PZ/ZA Vollmaterial-Schutzbeschlag | *Solid Material Security Fitting* 3X

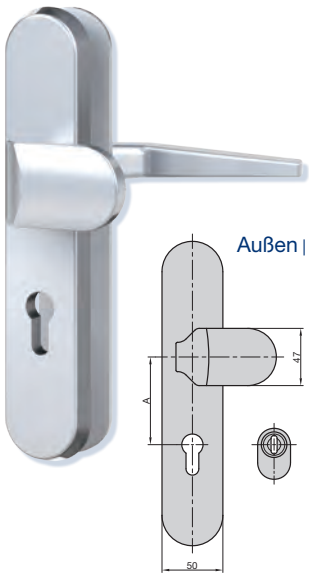

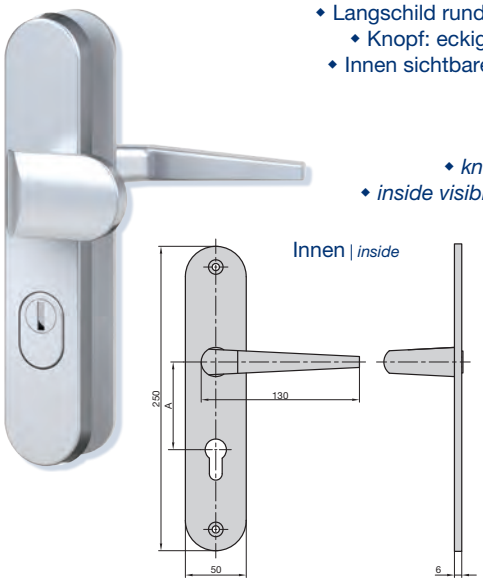

- Langschild rund • Wechsel-Garnitur • Drücker: Standard
- Knopf: eckig gekröpft (DIN Rechts/Links verwendbar)
- Innen sichtbare Verschraubung • Türstärke: 38 - 42 mm

- *long plate round • knob / handle set*
- *handle form: standard*
- *knob form: angular cranked (DIN Right/Left)*
- *inside visible screwing • door thickness: 38 - 42 mm*

PZ/ZA	A	B	◻	Alu F1 | *Alu F1*	Alu F2 | *Alu F2*	Alu Irox | *Alu Irox*	Alu Weiß | *Alu White*
PZ	72	12	8	7901-0101	7901-0102	7901-0107	-
PZ	72	15	8	7901-0501	7901-0502	-	-
PZ	92	15	10	7901-0601	-	7901-0607	7901-0609
ZA*	72	15	8	7901-0301	7901-0302	7901-0307	-
ZA*	92	15	10	7901-0401	-	7901-0407	7901-0409

*Zylinderüberstand 10 - 17 mm | *cylinder projection 10 - 17 mm*

Montagesets bis Türstärke 67 mm siehe Seite 118 | *mounting sets for a door thickness up to 67 mm on page 118*

VMS - ES0 PZ/ZA Vollmaterial-Schutzbeschlag | *Solid Material Security Fitting* 3X

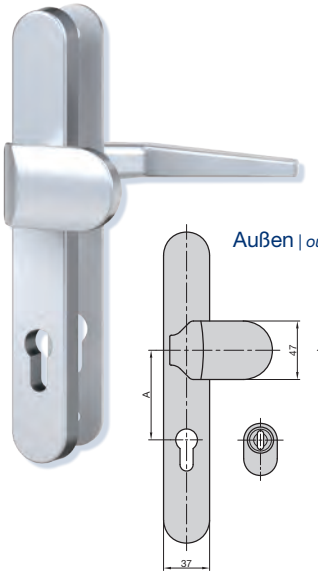

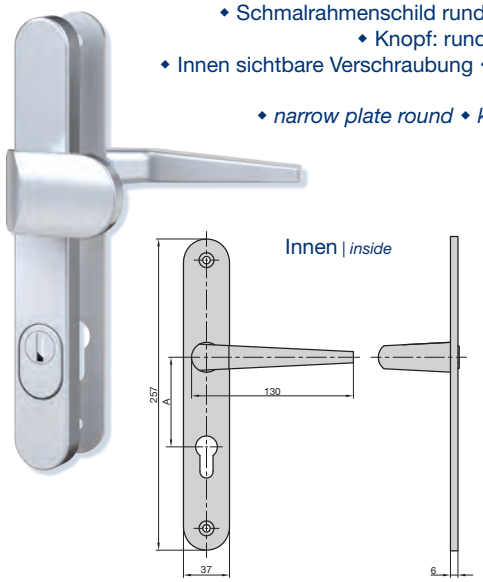

- Schmalrahmenschild rund • Wechsel-Garnitur • Drücker: Standard
- Knopf: rund gekröpft (DIN Rechts/Links verwendbar)
- Innen sichtbare Verschraubung • Vierkant: 8 mm • Türstärke: 38 - 42 mm

- *narrow plate round • knob / handle set • handle form: standard*
- *knob: round cranked (DIN Right/Left)*
- *inside visible screwing • square: 8 mm*
- *door thickness: 38 - 42 mm*

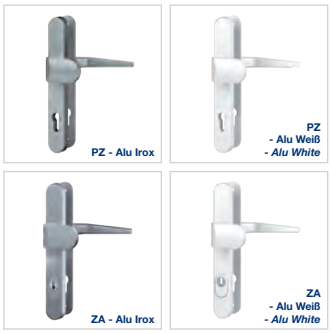

PZ/ZA	A	B	Alu F1 | *Alu F1*	Alu Irox | *Alu Irox*	Alu Weiß | *Alu White*
PZ	92	12	7903-0201	-	7903-0209
PZ	92	15	7903-0601	7903-0607	7903-0609
ZA*	92	15	7903-0401	7903-0407	7903-0409

*Zylinderüberstand 10 - 17 mm | *cylinder projection 10 - 17 mm*

Montagesets bis Türstärke 67 mm siehe Seite 118 | *mounting sets for a door thickness up to 67 mm on page 118*

Optionale Montagesets für VMS-Beschläge | *Optional Mounting Sets For VMS-Series* 3X

1 Für Drücker-Garnituren VMS - ES0
For Handle / Handle Sets VMS - ES0

Türstärke *Door-Thickness*	Drückerstiftteil *Handle With Spindle*	Schrauben *Screws*	
43 - 47	8 x 105 - Alu F1	2x (M6 x 55)	7900-9900
48 - 52	8 x 110 - Alu F1	2x (M6 x 60)	7900-9901
53 - 57	8 x 115 - Alu F1	2x (M6 x 65)	7900-9902
58 - 62	8 x 120 - Alu F1	2x (M6 x 70)	7900-9903
63 - 67	8 x 125 - Alu F1	2x (M6 x 75)	7900-9904
43 - 47	8 x 105 - Alu F2	2x (M6 x 55)	7900-9910
48 - 52	8 x 110 - Alu F2	2x (M6 x 60)	7900-9911
53 - 57	8 x 115 - Alu F2	2x (M6 x 65)	7900-9912
58 - 62	8 x 120 - Alu F2	2x (M6 x 70)	7900-9913
63 - 67	8 x 125 - Alu F2	2x (M6 x 75)	7900-9914

2 Für Wechsel-Garnituren VMS - ES0
For Knob / Handle Sets VMS - ES0

Türstärke *Door-Thickness*	Drückerstiftteil *Handle With Spindle*	Schrauben *Screws*	
43 - 47	8 x 95	2x (M6 x 55)	7900-9905
48 - 52	8 x 100	2x (M6 x 60)	7900-9906
53 - 57	8 x 105	2x (M6 x 65)	7900-9907
58 - 62	8 x 110	2x (M6 x 70)	7900-9908
63 - 67	8 x 115	2x (M6 x 75)	7900-9909

SB 7500 ES0 PZ/ZA Schutzbeschlag | *Security Fitting* 3X

- Langschild eckig • Wechsel-Garnitur
- Knopf: gerade • Drücker: Standard
- Alu F1
- Innen sichtbare Verschraubung
- DIN Rechts/Links verwendbar

- *long plate angular • knob / handle set*
- *knob form: straight*
- *handle form: standard*
- *aluminium F1*
- *inside visible screwing*
- *DIN Right/Left*

Außen | *Outside*

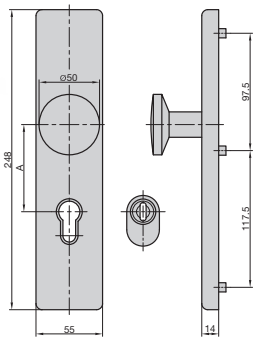

Innen | *Inside*

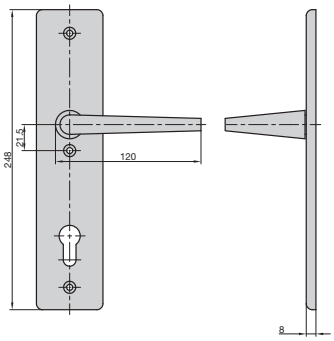

PZ/ZA	A	◻	Türstärke *Door-Thickness*	
PZ	72	8	38 - 45	7500-0101
PZ	92	10	50 - 70	7500-0201
ZA*	72	8	38 - 45	7500-0301
ZA*	92	10	50 - 70	7500-0401

*Zylinderüberstand 11 - 15 mm | *cylinder projection 11 - 15 mm*

SB 7500 ES0 ZA Schutzbeschlag | *Security Fitting* 3X

- Langschild eckig • Wechsel-Garnitur
- Knopf: gerade • Drücker: U-Form
- Edelstahl • Vierkant: 8 mm
- Innen sichtbare Verschraubung
- Türstärke: 38 - 45 mm
- DIN Rechts/Links verwendbar

- *long plate angular • knob / handle set*
- *knob form: straight*
- *handle form: standard*
- *stainless steel • square: 8 mm*
- *inside visible screwing*
- *door thickness: 38 - 45 mm*
- *DIN Right/Left*

Außen | *Outside*

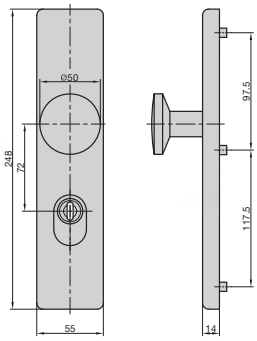

Innen | *Inside*

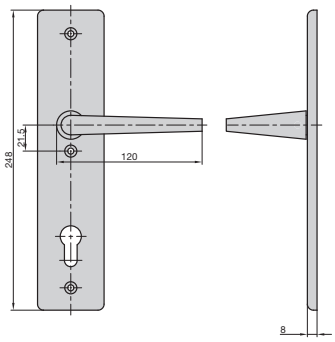

7500-0308

*Zylinderüberstand 11 - 15 mm | *cylinder projection 11 - 15 mm*

SB 7500 ES1 PZ/ZA Schutzbeschlag | *Security Fitting* 3X

zertifiziert DIN

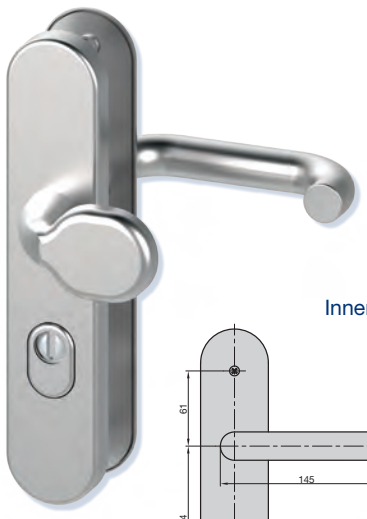

- Langschild rund • Wechsel-Garnitur
- Knopf: gekröpft (Rechts / Links verwendbar)
- Drücker: U-Form
- Innen sichtbare Verschraubung
- DIN Rechts/Links verwendbar

- *long plate round • knob / handle set*
- *knob: round cranked (right / left handed use)*
- *handle: U-form*
- *inside visible screwing*
- *DIN Right/Left*

Außen | *Outside*

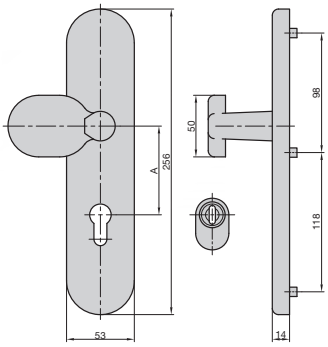

Innen | *Inside*

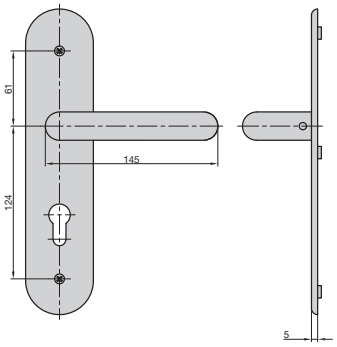

PZ/ZA	A	◻	Türstärke *Door-Thickness*	Alu F1	*Alu F1*	Edelstahl	*Stainless Steel*
PZ	72	8	38 - 45	7509-0101		-	
PZ	72	8	38 - 58	-		7509-0108	
PZ	92	10	50 - 70	7509-0201		7509-0208	
ZA*	72	8	38 - 58	7509-0301		7509-0308	
ZA*	92	10	50 - 70	7509-0401		7509-0408	

*Zylinderüberstand 11 - 15 mm | *cylinder projection 11 - 15 mm*

KOMFORTABLE SCHNELLMONTAGE

COMFORTABLE FAST MOUNTAGE

Vierkantstift in die Schlossnuss einschieben.
Insert spindle into the lock nut.

1

Die Kunststoffgrundrosette über den Vierkantstift schieben und verschrauben. Eine eingefärbte Zentrierhilfe ist im Set enthalten.
Slide the plastic rose base over the spindle and screw in place. A coloured centering aid is included in the set.

2

Abdeckrosette aufdrücken. Drücker aufsetzen und mit einem hörbaren **Click** einrasten lassen. Gewindestift (Madenschraube) anziehen, fertig!
Slide the covering rose on. Push the handle onto the spindle and click it into place. Tighten the handle grub screw, finished!

3

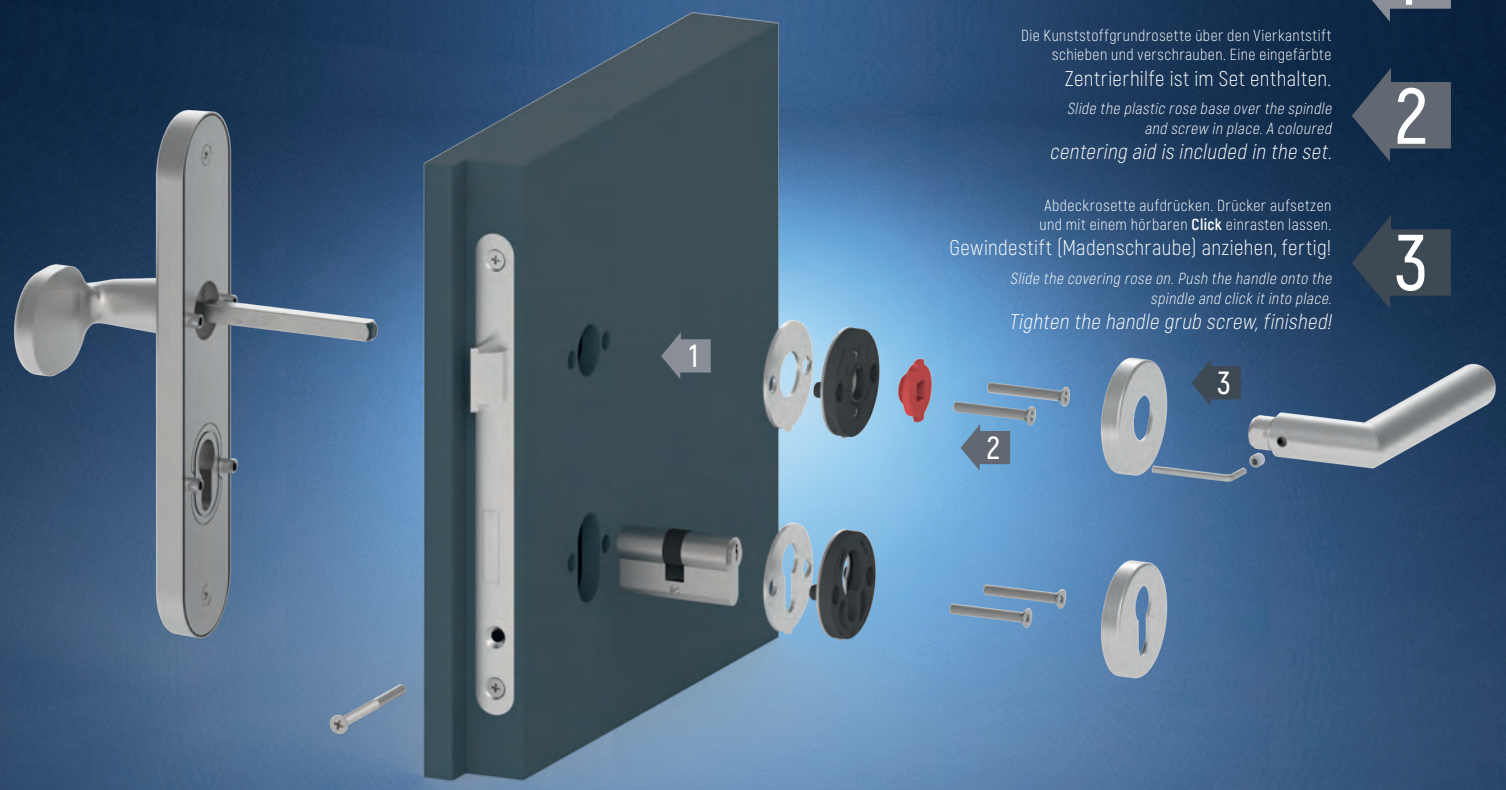

SBK 7500 ES1 ZA Kombi-Schutzbeschlag | *Combined Security Fitting* 3X

zertifiziert DIN
certified to

Außen | *Outside*

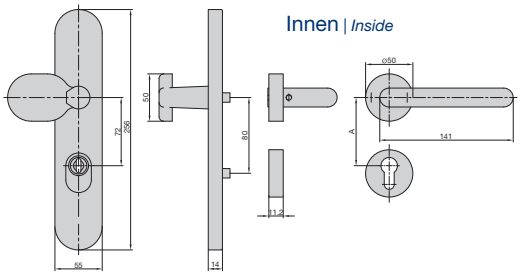

Innen | *Inside*

Außen | *Outside*

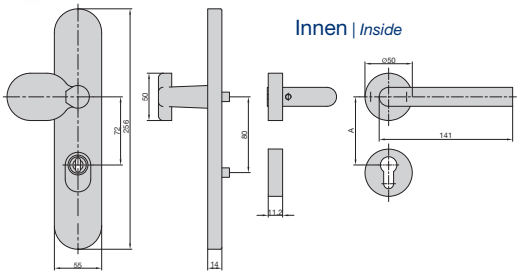

Innen | *Inside*

Außen: ◆ Langschild rund mit Zylinderabdeckung und gekröpftem Knopf (DIN Rechts/Links verwendbar)

Innen: ◆ PZ Rosetten-Garnitur (wahlweise Drücker U- oder L-Form) ◆ Klick-Schnellmontage ◆ Mit Rückholfeder ◆ Wartungsfreie Drücker-Gleitlager ◆ Festdrehbar gelagert ◆ Türstärke: 38 - 45 mm

◆ Edelstahl ◆ Vierkant: 8 mm ◆ Nicht sichtbare Verschraubung

outside: ◆ long plate round with cylinder protection and cranked knob (DIN Right/Left)

inside: ◆ PZ rose fittings (handle choice of U- or L-form) ◆ click-system for fast mountage ◆ with spring support ◆ maintenance-free friction bearing ◆ high-strength pin connection ◆ door thickness: 38 - 45 mm

◆ stainless steel ◆ square: 8 mm ◆ concealed screw connection

Drücker	*Handle*	
U-Form		7559-0338
L-Form		7559-0368

*Zylinderüberstand 11 - 15 mm | *cylinder projection 11 - 15 mm*

ZT/FS 2150 FS-Rosetten-Garnitur | *Fire Resistant Security Fitting* 3X

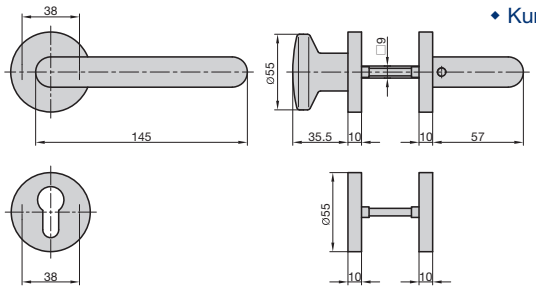

- Wechsel-Garnitur • Knopf: gerade • Drücker: U-Form
- Kunststoff Schwarz • Stahlkern im Drücker
- Fest-/drehbare Drücker-Lagerung
- Türstärke: 40 - 66 mm
- DIN Rechts/Links verwendbar

- *knob / handle set*
- *knob form: straight • handle: U-form*
- *plastic black • handle with steel core*
- *fixed/pivoted bearing handle*
- *door thickness: 40 - 66 mm*
- *DIN Right/Left*

7529-9100

ZT/FS 2150 FS-Rosetten-Garnitur | *Fire Resistant Security Fitting* 3X

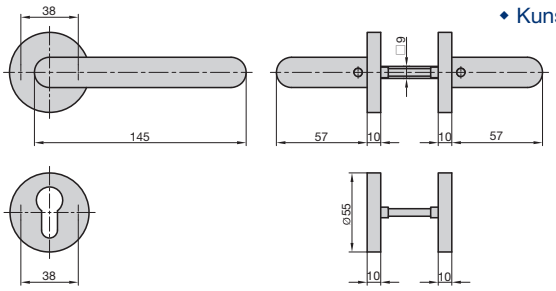

- Drücker-Garnitur • Drücker: U-Form
- Kunststoff Schwarz • Stahlkern im Drücker
- Fest-/drehbare Drücker-Lagerung
- Türstärke: 44 - 66 mm
- DIN Rechts/Links verwendbar

- *handle / handle set*
- *handle: U-form*
- *plastic black • handle with steel core*
- *fixed/pivoted bearing handle*
- *door thickness: 44 - 66 mm*
- *DIN Right/Left*

7529-9200

ZT/FS 2100 FS-Rosetten-Garnitur | *Fire Resistant Security Fitting* 3X

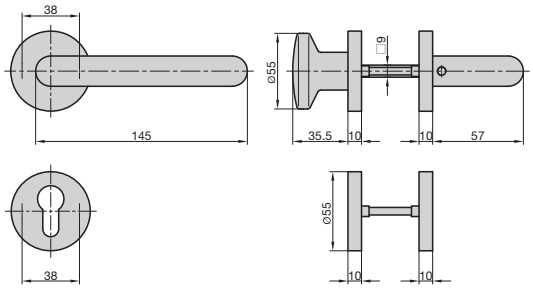

- Wechsel-Garnitur • Knopf: gerade • Drücker: U-Form
- Edelstahl • Stahlkern im Drücker
- Fest-/drehbare Drücker-Lagerung
- Türstärke: 40 - 66 mm
- DIN Rechts/Links verwendbar

- *knob / handle set*
- *knob form: straight • handle: U-form*
- *stainless steel • handle with steel core*
- *fixed/pivoted bearing handle*
- *door thickness: 40 - 66 mm*
- *DIN Right/Left*

7529-9108

ZT/FS 2100 FS-Rosetten-Garnitur | *Fire Resistant Security Fitting* 3X

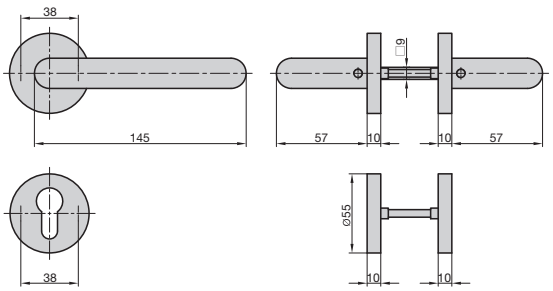

- Drücker-Garnitur • Drücker: U-Form • Edelstahl
- Stahlkern im Drücker
- Fest-/drehbare Drücker-Lagerung
- Türstärke: 40 - 66 mm
- DIN Rechts/Links verwendbar

- *handle / handle set*
- *handle: U-form • stainless steel*
- *handle with steel core*
- *fixed/pivoted bearing handle*
- *door thickness: 40 - 66 mm*
- *DIN Right/Left*

7529-9208

ZT/FS 2150 FS-Beschlag | *Fire Resistant Security Fitting* 3X

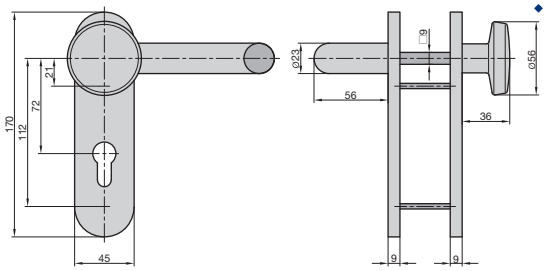

- Kurzschild rund • Wechsel-Garnitur • Knopf: gerade
- Drücker: U-Form • Kunststoff Schwarz
- Stahlkern im Drücker
- Fest-/drehbare Drücker-Lagerung
- Türstärke: 44 - 66 mm
- DIN Rechts/Links verwendbar

- *short plate round • knob / handle set*
- *knob form: straight • handle: U-form*
- *plastic black • handle with steel core*
- *fixed / pivoted bearing handle*
- *door thickness: 44 - 66 mm*
- *DIN Right/Left*

7529-0100

ZT/FS 2150 FS-Beschlag | *Fire Resistant Security Fitting* 3X

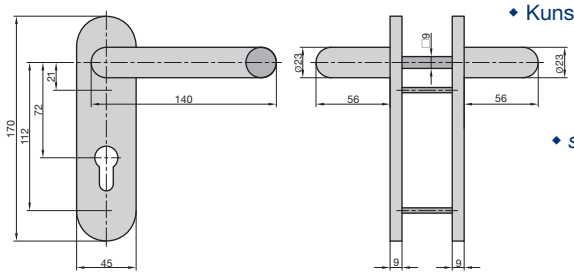

- Kurzschild rund • Drücker-Garnitur • Drücker: U-Form
- Kunststoff Schwarz • Stahlkern im Drücker
- Fest-/drehbare Drücker-Lagerung
- Türstärke: 44 - 66 mm
- DIN Rechts/Links verwendbar

- *short plate round • handle / handle set*
- *handle: U-form • plastic black*
- *handle with steel core*
- *fixed / pivoted bearing handle*
- *door thickness: 44 - 66 mm*
- *DIN Right/Left*

7529-0200

ZT/FS 2150 FS-Beschlag | *Fire Resistant Security Fitting* 3X

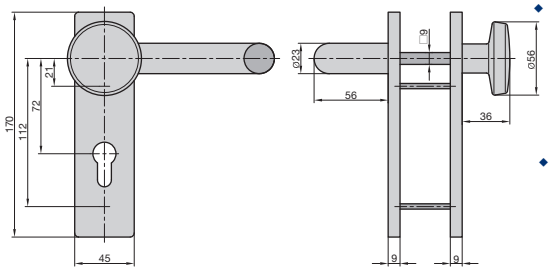

- Kurzschild eckig • Wechsel-Garnitur • Knopf: gerade
- Drücker: U-Form • Kunststoff Schwarz
- Stahlkern im Drücker
- Fest-/drehbare Drücker-Lagerung
- Türstärke: 44 - 66 mm
- DIN Rechts/Links verwendbar

- *short plate angular • knob / handle set*
- *knob form: straight • handle: U-form*
- *plastic black • handle with steel core*
- *fixed / pivoted bearing handle*
- *door thickness: 44 - 66 mm*
- *DIN Right/Left*

7522-0100

ZT/FS 2150 FS-Beschlag | *Fire Resistant Security Fitting* 3X

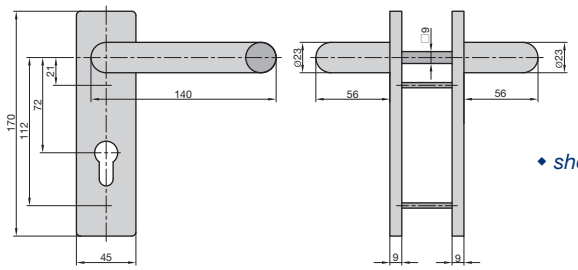

- Kurzschild eckig • Drücker-Garnitur • Drücker: U-Form
- Stahlkern im Drücker
- Kunststoff Schwarz
- Fest-/drehbare Drücker-Lagerung
- Türstärke: 44 - 66 mm
- DIN Rechts/Links verwendbar

- *short plate angular • handle / handle set*
- *handle: U-form • plastic black*
- *handle with steel core*
- *fixed / pivoted bearing handle*
- *door thickness: 44 - 66 mm*
- *DIN Right/Left*

7522-0200

ZT/FS 2100 FS-Beschlag | *Fire Resistant Security Fitting* 3X

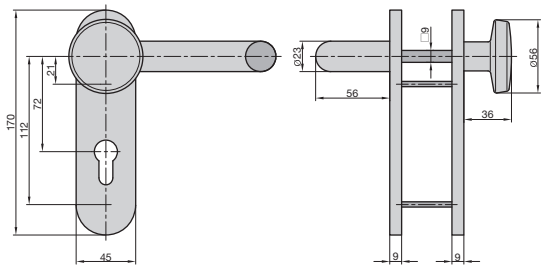

- Kurzschild rund • Wechsel-Garnitur
- Knopf: gerade • Drücker: U-Form
- Stahlkern im Drücker
- Fest-/drehbare Drücker-Lagerung
- Türstärke: 44 - 66 mm
- DIN Rechts/Links verwendbar

- *short plate round • knob / handle set*
- *knob form: straight • handle: U-form*
- *handle with steel core*
- *fixed / pivoted bearing handle*
- *door thickness: 44 - 66 mm*
- *DIN Right/Left*

Alu F1	*Alu F1*	Edelstahl	*Stainless Steel*
7519-0101		7519-0108	

ZT/FS 2100 FS-Beschlag | *Fire Resistant Security Fitting* 3X

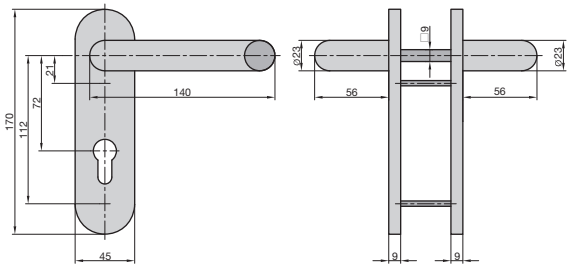

- Kurzschild rund • Drücker-Garnitur • Drücker: U-Form
- Stahlkern im Drücker
- Fest-/drehbare Drücker-Lagerung
- Türstärke: 44 - 66 mm
- DIN Rechts/Links verwendbar

- *short plate round*
- *handle / handle set*
- *handle: U-form*
- *handle with steel core*
- *fixed / pivoted bearing handle*
- *door thickness: 44 - 66 mm*
- *DIN Right/Left*

Alu F1	*Alu F1*	Edelstahl	*Stainless Steel*
7519-0501		7519-0508	

ZT/FS 2100 FS-Beschlag | *Fire Resistant Security Fitting* 3X

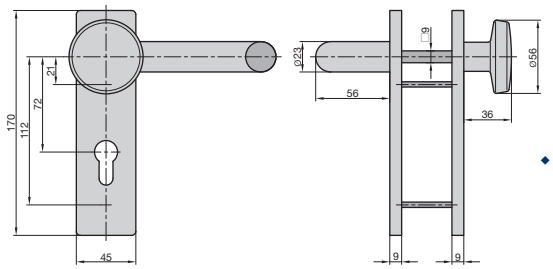

- Kurzschild eckig • Wechsel-Garnitur
- Knopf: gerade • Drücker: U-Form
- Alu F1 • Stahlkern im Drücker
- Fest-/drehbare Drücker-Lagerung
- Türstärke: 44 - 66 mm
- DIN Rechts/Links verwendbar

- *short plate angular • knob / handle set*
- *knob form: straight • handle: U-form*
- *alu F1 • handle with steel core*
- *fixed / pivoted bearing handle*
- *door thickness: 44 - 66 mm*
- *DIN Right/Left*

7521-0101

ZT/FS 2100 FS-Beschlag | *Fire Resistant Security Fitting* 3X

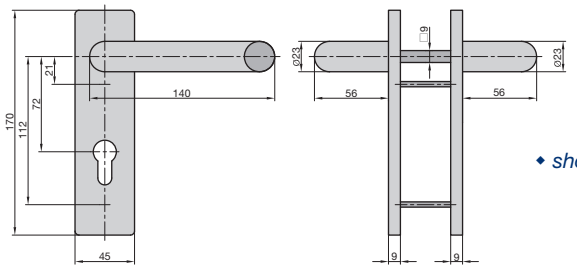

- Kurzschild eckig • Drücker-Garnitur
- Drücker: U-Form
- Alu F1 • Stahlkern im Drücker
- Fest-/drehbare Drücker-Lagerung
- Türstärke: 44 - 66 mm
- DIN Rechts/Links verwendbar

- *short plate angular • handle / handle set*
- *handle: U-form*
- *alu F1 • handle with steel core*
- *fixed / pivoted bearing handle*
- *door thickness: 44 - 66 mm*
- *DIN Right/Left*

7521-0501

SB/FS 2200K FS-Schutzbeschlag ES1 | *Fire Resistant Security Fitting ES1* 3X

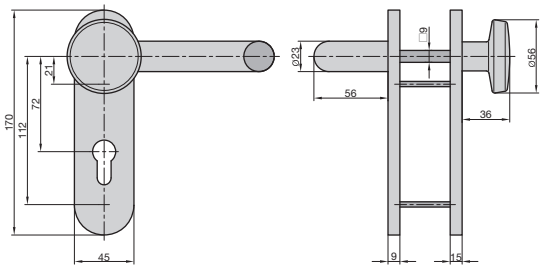

- Kurzschild rund • Wechsel-Garnitur
- Knopf: gerade • Drücker: U-Form
- Stahlkern im Drücker
- Fest-/drehbare Drücker-Lagerung
- Türstärke: 44 - 66 mm
- DIN Rechts/Links verwendbar

- *short plate round • knob / handle set*
- *knob form: straight • handle: U-form*
- *handle with steel core*
- *fixed / pivoted bearing handle*
- *door thickness: 44 - 66 mm*
- *DIN Right/Left*

Alu F1 | *Alu F1*	Edelstahl | *Stainless Steel*
7529-0101	7529-0108

SB/FS 2200K FS-Schutzbeschlag ES1 | *Fire Resistant Security Fitting ES1* 3X

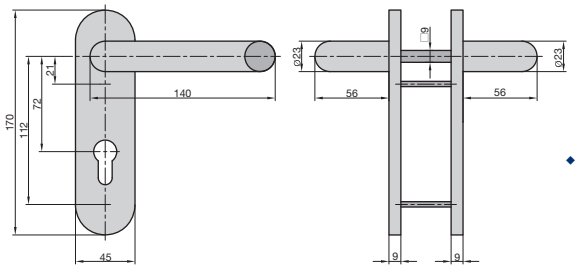

- Kurzschild rund • Drücker-Garnitur
- Drücker: U-Form
- Stahlkern im Drücker
- Fest-/drehbare Drücker-Lagerung
- Türstärke: 44 - 66 mm
- DIN Rechts/Links verwendbar

- *short plate round • handle / handle set*
- *handle: U-form*
- *handle with steel core*
- *fixed / pivoted bearing handle*
- *door thickness: 44 - 66 mm*
- *DIN Right/Left*

Alu F1 | *Alu F1*	Edelstahl | *Stainless Steel*
7529-0501	7529-0508

SB/FS 2200K ZA FS-Schutzbeschlag ES1 | *Fire Resistant Security Fitting ES1* 3X

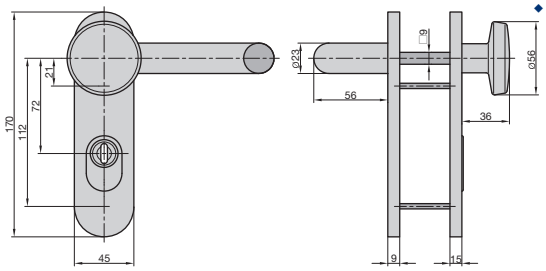

- Kurzschild rund • Wechsel-Garnitur • Knopf: gerade
- Drücker: U-Form • Stahlkern im Drücker
- Zylinderüberstand: 8 - 15 mm
- Fest-/drehbare Drücker-Lagerung
- Türstärke: 44 - 66 mm
- DIN Rechts/Links verwendbar

- *short plate round • knob / handle set*
- *knob form: straight • handle: U-form*
- *handle with steel core*
- *cylinder projection: 8 - 15 mm*
- *fixed / pivoted bearing handle*
- *door thickness: 44 - 66 mm • DIN Right/Left*

Alu F1 | *Alu F1*	Edelstahl | *Stainless Steel*
7529-0301	7529-0308

SB/FS 2200K ZA FS-Schutzbeschlag ES1 | *Fire Resistant Security Fitting ES1* 3X

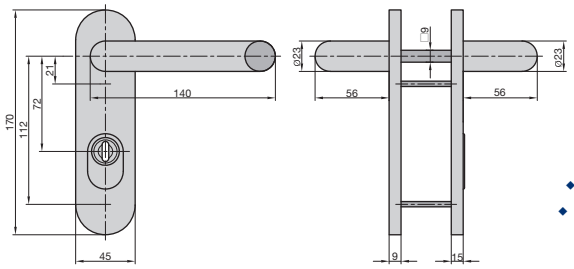

- Kurzschild rund • Drücker-Garnitur
- Drücker: U-Form
- Stahlkern im Drücker
- Zylinderüberstand: 8 - 15 mm
- Fest-/drehbare Drücker-Lagerung
- Türstärke: 44 - 66 mm
- DIN Rechts/Links verwendbar

- *short plate round • handle / handle set*
- *handle: U-form • handle with steel core*
- *fixed / pivoted bearing handle*
- *door thickness: 44 - 66 mm*
- *DIN Right/Left*

Alu F1 | *Alu F1*	Edelstahl | *Stainless Steel*
7529-0701	7529-0708

ZB 3150 PZ Schmalrahmen-Garnitur | *Narrow Plate Fitting* 3B

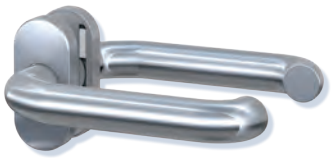

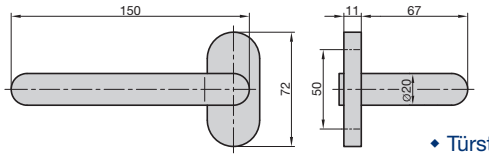

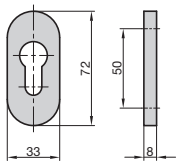

- Für Profilrahmentüren ◆ Drücker-Garnitur
- Drücker: U-Form ◆ Rosette oval
- Vierkant: 8 mm ◆ Edelstahl
- Nicht sichtbare Verschraubung
- Fest-/drehbare Drücker-Lagerung
- Rückholfedermechanismus
- Türstärke: 38 - 45 mm ◆ DIN Rechts/Links verwendbar

◆ for narrow style doors ◆ handle / handle set
◆ handle: U-form ◆ oval escutcheon
◆ square: 8 mm ◆ stainless steel
◆ concealed screw connection
◆ fixed / pivoted bearing handle
◆ return motion spring mechanism
◆ door thickness: 38 - 45 mm ◆ DIN Right/Left

7301-0208

ZB 3150 PZ 1/2-Schmalrahmen-Garnitur | *1/2-Narrow Plate Fitting* 3B

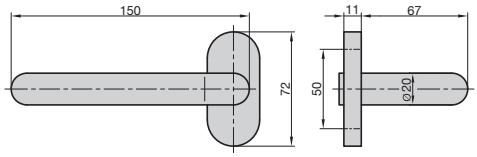

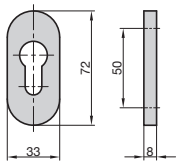

- Für Profilrahmentüren
- Drücker-1/2-Garnitur (innen) ◆ Drücker: U-Form
- Rosette oval ◆ Vierkant: 8 mm
- Nicht sichtbare Verschraubung
- Fest-/drehbare Drücker-Lagerung
- Rückholfedermechanismus
- DIN Rechts/Links verwendbar

◆ for narrow style doors ◆ handle: U-form
◆ oval escutcheon ◆ oval escutcheon ◆ square: 8 mm
◆ concealed screw connection
◆ fixed / pivoted bearing handle
◆ return motion spring mechanism ◆ DIN Right/Left

Edelstahl	*Stainless Steel*	**Edelstahl Weiß**	*Stainless Steel White*
7301-5208		7301-5209	

ZB 3250 PZ Schmalrahmen-Garnitur | *Narrow Plate Fitting* 3B

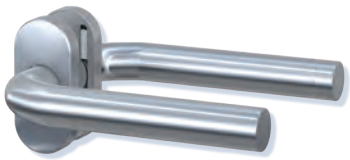

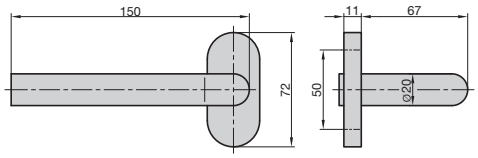

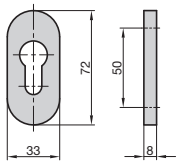

- Für Profilrahmentüren ◆ Drücker-Garnitur
- Drücker: L-Form ◆ Rosette oval ◆ Vierkant: 8 mm
- Edelstahl ◆ Nicht sichtbare Verschraubung
- Fest-/drehbare Drücker-Lagerung
- Rückholfedermechanismus
- Türstärke: 38 - 45 mm
- DIN Rechts/Links verwendbar

◆ for narrow style doors ◆ handle / handle set
◆ handle: L-form ◆ oval escutcheon
◆ square: 8 mm ◆ stainless steel
◆ concealed screw connection
◆ fixed / pivoted bearing handle
◆ return motion spring mechanism
◆ door thickness: 38 - 45 mm ◆ DIN Right/Left

7302-0208

ZB 3250 PZ 1/2-Schmalrahmen-Garnitur | *1/2-Narrow Plate Fitting* 3B

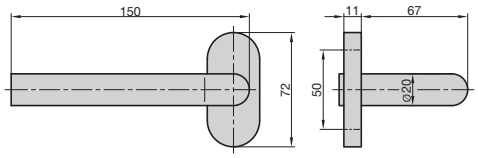

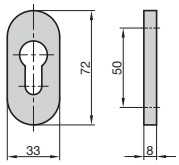

- Für Profilrahmentüren
- Drücker-1/2-Garnitur (innen) ◆ Drücker: L-Form
- Rosette oval ◆ Vierkant: 8 mm ◆ Edelstahl
- Nicht sichtbare Verschraubung
- Fest-/drehbare Drücker-Lagerung
- Rückholfedermechanismus
- DIN Rechts/Links verwendbar

◆ for narrow style doors ◆ handle: L-form
◆ oval escutcheon ◆ square: 8 mm ◆ stainless steel
◆ concealed screw connection
◆ fixed / pivoted bearing handle
◆ return motion spring mechanism ◆ DIN Right/Left

7302-5208

ZBR 3250 PZ Schmalrahmen-Rosettenpaar | *Narrow Rose Pairs* 3B

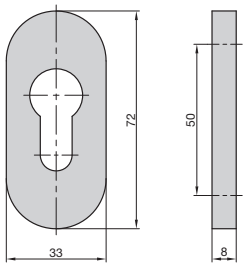

- Für Profilrahmentüren
- Rosette oval
- Edelstahl
- Türstärke: 38 - 45 mm
- Nicht sichtbare Verschraubung

- *for narrow style doors*
- *oval escutcheon*
- *stainless steel*
- *door thickness: 38 - 45 mm*
- *concealed screw connection*

7300-0608

SR 4100 PZ Schmalrahmen-Schutzrosette | *Narrow Style Rose* 3B

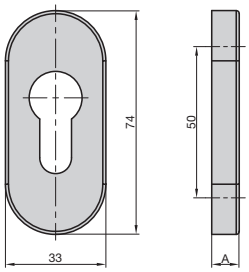

- Für Profilrahmentüren
- Schutz-Schieberosette oval
- Edelstahl
- Nicht sichtbare Verschraubung

- *for narrow style doors*
- *push-on escutcheon oval*
- *stainless steel*
- *concealed screw connection*

A	
6	7820-0218
9	7820-0208
14	7820-0228

SR 4100 ZA Schmalrahmen-Schutzrosette | *Narrow Style Rose* 3B

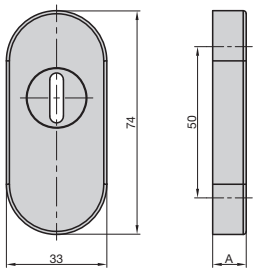

- Für Profilrahmentüren
- Schutz-Schieberosette oval
- Edelstahl
- Nicht sichtbare Verschraubung

- *for narrow style doors*
- *push-on escutcheon oval*
- *stainless steel*
- *concealed screw connection*

A	
11	7820-0318
14	7820-0308

SR 450 PZ Schutzrosette | *Push-On Rose* 3B

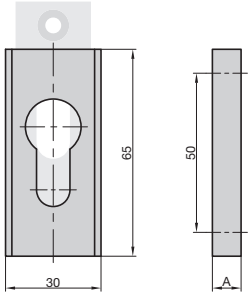

- Für Metalltüren
- Schutz-Schieberosette eckig
- Nicht sichtbare Verschraubung

- *for metal doors*
- *push-on escutcheon angular*
- *concealed screw connection*

A	Alu F1 | *Alu F1*	Alu F2 | *Alu F2*	Alu Weiß | *Alu White*
6	7536-0101	7536-0102	7536-0199
9	7536-0201	-	7536-0299
14	7536-0401	7536-0402	7536-0499

RSR 650 Regenschutzrosette | *Rain Protection Rose* 3B

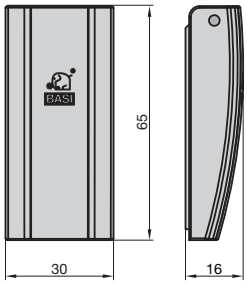

- Schutz des PZ-Schließkanals vor Regen- und Spritzwasser sowie Schnee, Eis und Staub
- Witterungs- und schlagfest
- Zylinderüberstand max. 9 mm
- Stabile 2-fach Verschraubung
- Edelstahl

- *protection for the profile cylinder against rain, splashing water, snow and dust*
- *weather-resistant*
- *max. cylinder projection 9 mm*
- *2 fixing screws included*
- *stainless steel*

7820-0408

SR 5000 Schmalrahmen-Knopf auf Rosette | *Narrow Style Rose With Knob* 3B

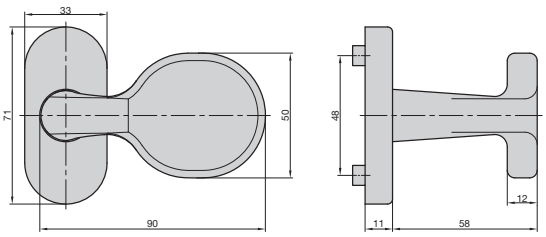

- Für Profilrahmentüren
- Rosette oval
- Vierkant: 8 mm
- Edelstahl
- Nicht sichtbare Verschraubung
- DIN Rechts/Links verwendbar

- *for narrow style doors*
- *oval escutcheon*
- *square: 8 mm*
- *stainless steel*
- *concealed screw connection*
- *DIN Right/Left*

Feststehend | *Fixed*	Drehbar | *Turnable*
7812-0108	7813-0108

SRW 4100 PZ Schmalrahmen-Garnitur | *Narrow Plate Fitting* 3B

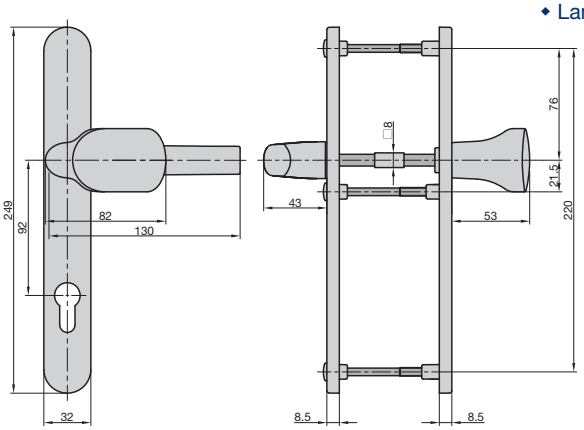

- Für Profilrahmentüren
- Langschild rund
- Wechsel-Garnitur
- Knopf: rund gekröpft
- Drücker L-Form
- Innen sichtbare Verschraubung
- Fest-/drehbare Drücker-Lagerung
- Türstärke: 45 - 82 mm
- DIN Rechts/Links verwendbar

- *for narrow style doors*
- *long plate round*
- *knob / handle set*
- *knob: round cranked*
- *handle: L-form*
- *2-screw inside connection*
- *fixed / pivoted bearing handle*
- *door thickness: 45 - 82 mm*
- *DIN Right/Left*

Alu Silber | *Alu Silver*	Alu Edelstahlfarben | *Alu Stainless Steel Finish*	Alu Weiß | *Alu White*
7835-0101	7835-0107	7835-0109

SR 4100 PZ Schmalrahmen-Garnitur | *Narrow Plate Fitting* 3B

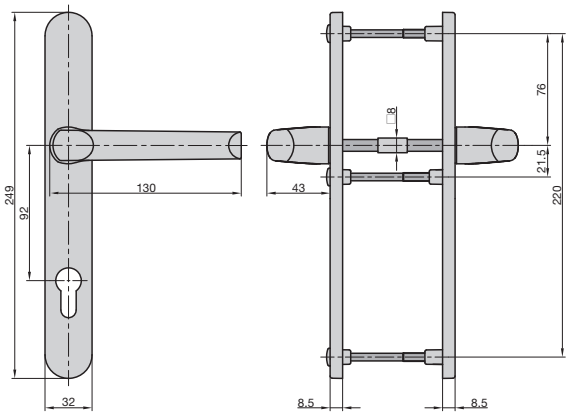

- Für Profilrahmentüren
- Langschild rund
- Drücker-Garnitur
- Drücker L-Form
- Innen sichtbare Verschraubung
- Fest-/drehbare Drücker-Lagerung
- Türstärke: 45 - 82 mm
- DIN Rechts/Links verwendbar

- *for narrow style doors*
- *long plate round*
- *handle / handle set*
- *handle: L-form*
- *2-screw inside connection*
- *fixed / pivoted bearing handle*
- *door thickness: 45 - 82 mm*
- *DIN Right/Left*

Alu Silber | *Alu Silver*	Alu Edelstahlfarben | *Alu Stainless Steel Finish*	Alu Weiß | *Alu White*
7830-0101	7830-0107	7830-0109

SR 4100 PZ 1/2-Schmalrahmen-Garnitur | *1/2-Narrow Plate Fitting* 3B

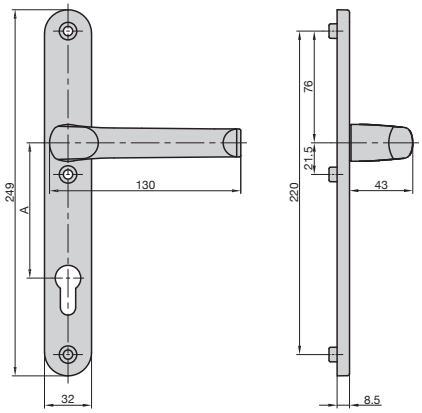

- Für Profilrahmentüren
- Langschild rund
- Drücker-1/2-Garnitur (innen)
- Drücker L-Form
- Vierkant: 8 mm
- Sichtbare Verschraubung
- Fest-/drehbare Drücker-Lagerung
- Ohne Schraubverbindung
- DIN Rechts/Links verwendbar

- *for narrow style doors*
- *long plate round*
- *handle-1/2-set (inside)*
- *handle: L-form*
- *square: 8 mm*
- *visible screw connection*
- *fixed / pivoted bearing handle*
- *w/o mounting material*
- *DIN Right/Left*

Alu Silber | *Alu Silver*	Alu Edelstahlfarben | *Alu Stainless Steel Finish*	Alu Weiß | *Alu White*
7831-0101	7831-0107	7831-0109

SRW 4100 PZ Schmalrahmen-Garnitur | *Narrow Plate Fitting* 3B

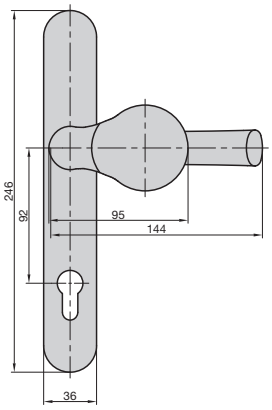

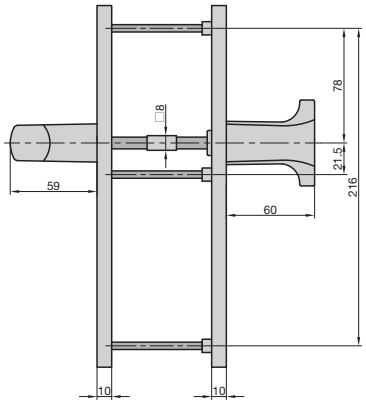

- Für Profilrahmentüren
- Langschild rund • Wechsel-Garnitur
- Knopf: rund gekröpft
- Drücker L-Form • Edelstahl
- Nicht sichtbare Verschraubung
- Fest-/drehbare Drücker-Lagerung
- Rückholfedermechanismus
- Türstärke: 45 - 82 mm
- DIN Rechts/Links verwendbar

- *for narrow style doors*
- *long plate round • knob / handle set*
- *knob: round cranked*
- *handle: L-form • stainless steel*
- *not visible screw connection*
- *fixed / pivoted bearing handle*
- *return motion spring mechanism*
- *door thickness: 45 - 82 mm*
- *DIN Right/Left*

7840-0108

SR 4100 PZ Schmalrahmen-Garnitur | *Narrow Plate Fitting* 3B

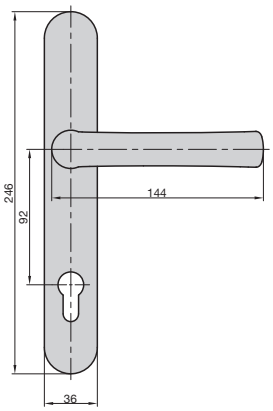

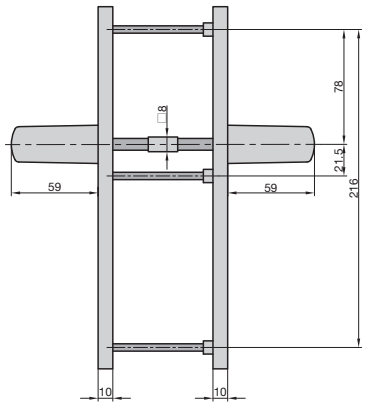

- Für Profilrahmentüren
- Langschild rund • Drücker-Garnitur
- Drücker L-Form • Edelstahl
- Nicht sichtbare Verschraubung
- Fest-/drehbare Drücker-Lagerung
- Rückholfedermechanismus
- Türstärke: 45 - 82 mm
- DIN Rechts/Links verwendbar

- *for narrow style doors*
- *long plate round*
- *handle / handle set*
- *handle: L-form*
- *stainless steel*
- *not visible screw connection*
- *fixed / pivoted bearing handle*
- *return motion spring mechanism*
- *door thickness: 45 - 82 mm*
- *DIN Right/Left*

7838-0108

SR 4100 PZ 1/2-Schmalrahmen-Garnitur | *1/2-Narrow Plate Fitting* 3B

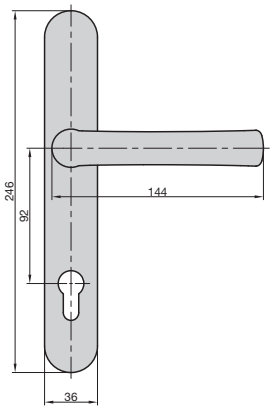

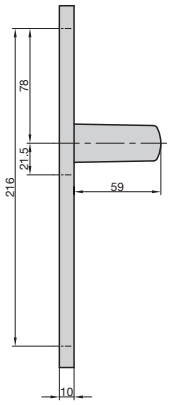

- Für Profilrahmentüren
- Langschild rund
- Drücker-1/2-Garnitur (innen)
- Drücker L-Form • Vierkant: 8 mm
- Nicht sichtbare Verschraubung
- Fest-/drehbare Drücker-Lagerung
- Rückholfedermechanismus
- Ohne Schraubverbindung
- DIN Rechts/Links verwendbar

- *for narrow style doors*
- *long plate round*
- *handle-1/2-set (inside)*
- *handle: L-form • square: 8 mm*
- *visible screw connection*
- *fixed / pivoted bearing handle*
- *w/o mounting material*
- *DIN Right/Left*

Edelstahlfarben | *Stainless Steel*	**Edelstahl Weiß** | *Stainless Steel White*
7839-0108	7839-0109

SG-V-200 / SG-V-300 Stoßgriff Variabel | *Pull Handle Variable* 3A

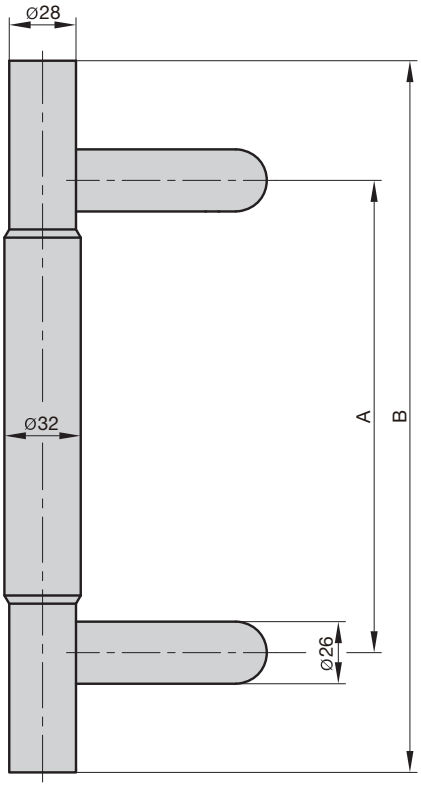

- Für alle gängigen Hauseingangstüren
- Variabel einstellbar in der Länge
- Edelstahl
- Mit 2 schrägen 45°-Stützen
- Durchmesser Stoßgriff: 32 mm
- Durchmesser Griffverlängerung: 28 mm
- Inklusive Montageset

- *for most popular front doors*
- *variable with steplessly lengthadjustment*
- *stainless steel*
- *with two 45° supports*
- *diameter pull handle: 32 mm*
- *diameter handle prolongation: 28 mm*
- *mounting set included*

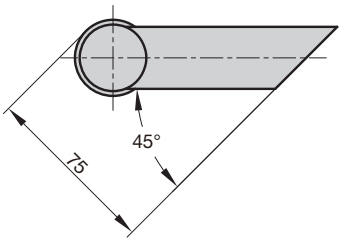

A	B		
200-300	300-400	SG-V-200	7000-0200
300-500	400-600	SG-V-300	7000-0300

Der alte Griff ist unansehlich und spröde geworden. Wetter-einflüsse und Sonneneinstrahlung lassen das Material verwittern. Zeit für einen Austausch.

The old pull handle got unattractive and recalcitrant. Weather effects and insolation destroy the material surface. It´s time for a change.

Durch die Höhenverstellbarkeit des BASI-Stoßgriffs können in vielen Fällen die alten Bohrungen übernommen werden. Optional können auch Abdeckrosetten montiert werden.

The adjustable length of the BASI pull handle allows to use old drilling holes in the most cases. It´s optional possible to mount covering roses.

Sobald der neue Griff in der Höhe angepasst wurde, kann er montiert werden. Die Montage ist mit oder ohne Rosetten möglich. In kurzer Zeit ist die Modernisierung abgeschlossen.

After adjusting the new pull handle exactly to the required dimension you can fix it to the door immediately. Assembling is possible with or without covering roses. This is the fast way of refurbishment.

Abdeckrosette Optional zu SG-V-200 / SG-V-300 | *Covering Rose* *Optional For SG-V-200 / SG-V-300* 3A

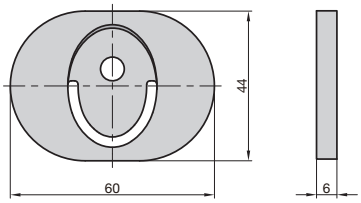

- Oval
- Edelstahl
- 1 Paar

- *oval*
- *stainless steel*
- *1 pair*

7000-0100

ENDLICH EINER DER SICH ANPASST

THE ADAPTABLE ONE

Der Flexible unter den Stoßgriffen

the first adapting pull handle

SG-V-200 SG-V-300

Super easy!
SUPEREINFACH!

SG 7000 Stoßgriff | *Pull Handle*

3A

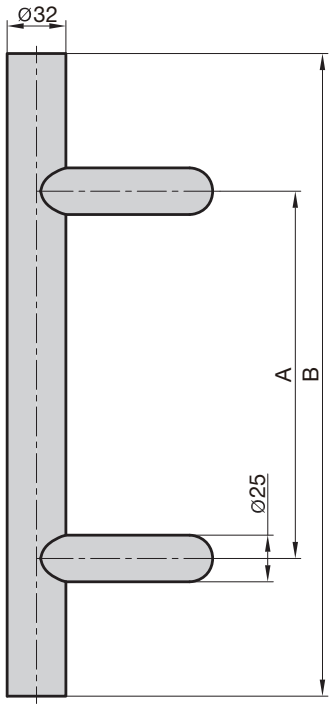

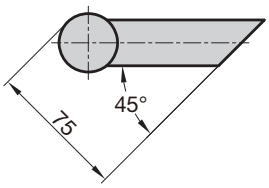

- Für alle gängigen Hauseingangstüren
- Edelstahl
- Mit 2 schrägen 45°-Stützen
- Durchmesser: 32 mm
- Inklusive Montageset zur einseitigen, verdeckten Befestigung

- *for all popular front doors*
- *stainless steel*
- *with two 45° supports*
- *diameter: 32 mm*
- *mounting set included for one-sided concealed screw connection*

A	B	
300	400	7000-0003
400	600	7000-0004
600	800	7000-0005
900	1200	7000-0006

SGS 350 Stoßgriff-Set | *Pull Handle Set* 3A

- Komplett-Set für Türinnen- und Türaußenseite
- Für alle gängigen Hauseingangstüren
- Edelstahl
- Set bestehend aus:
  Stoßgriff (L = 350 mm, ø 32 mm)
  mit 2 schrägen 45°-Stützen
  und PZ-Schutzrosette für die Türaußenseite,
  Drücker-Halbgarnitur und PZ-Rosette
  für die Türinnenseite
- Montagezubehör inklusive

- *full kit for inner and outer door side*
- *for all popular front doors*
- *stainless steel*
- *set content:*
  pull handle (l = 350 mm, ø 32 mm)
  with two 45° supports
  and PZ-escutcheon (outside),
  handle-1/2-set and PZ-escutcheon (inside)
- *mounting set included*

SB7000-9350-BASI

SG 7000 Stoßgriff U-Form gekröpft | *Pull Handle U-Form Cranked* 3A

- Für alle gängigen Hauseingangstüren
- Edelstahl
- Inklusive Montageset zur
  einseitigen, verdeckten Befestigung

- *for all popular front doors*
- *stainless steel*
- *mounting set included for*
  one-sided concealed screw connection

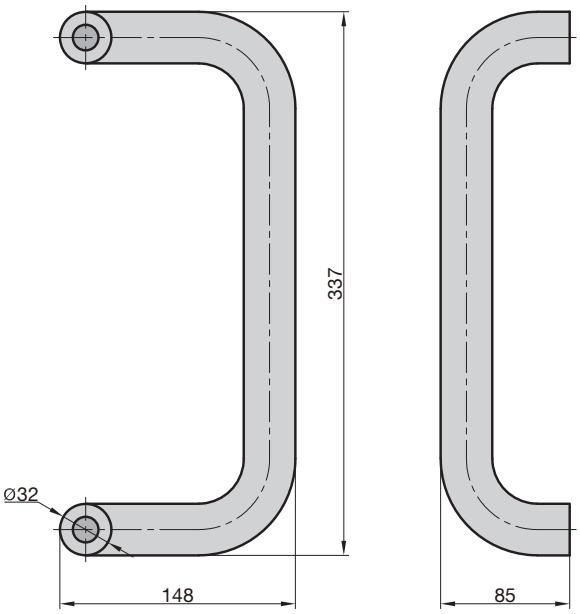

7000-0000

SG 7000 Stoßgriff Winkel | *Pull Handle Angle* 3A

- Für alle gängigen Hauseingangstüren
- Edelstahl
- Inklusive Montageset zur einseitigen, verdeckten Befestigung

- *for all popular front doors*
- *stainless steel*
- *mounting set included for one-sided concealed screw connection*

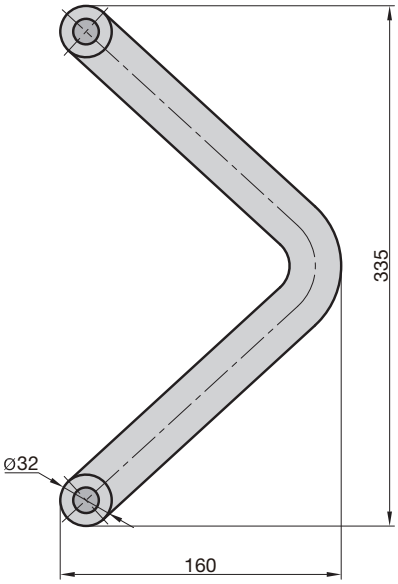

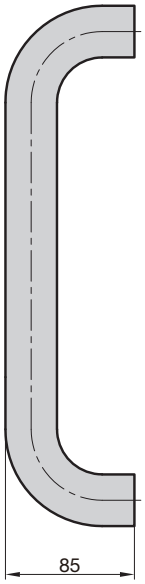

7000-0001

SG 7000 Stoßgriff Halbrund | *Pull Handle Semicircular* 3A

- Für alle gängigen Hauseingangstüren
- Edelstahl
- Inklusive Montageset zur einseitigen, verdeckten Befestigung

- *for all popular front doors*
- *stainless steel*
- *mounting set included for one-sided concealed screw connection*

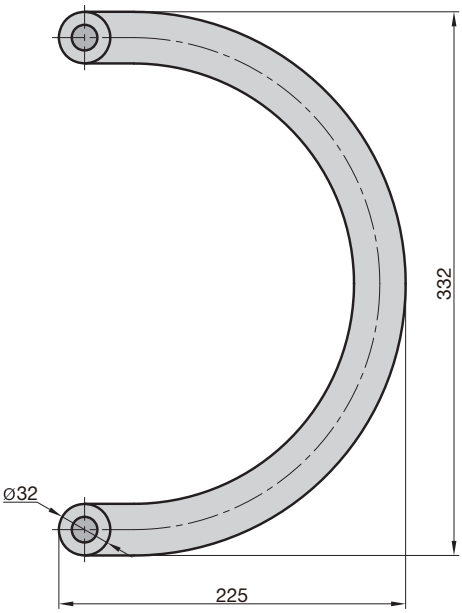

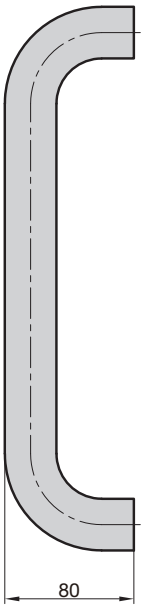

7000-0002

ZB 3100 Edelstahl Rosetten-Garnitur | *Stainless Steel Rose Fitting* 3D

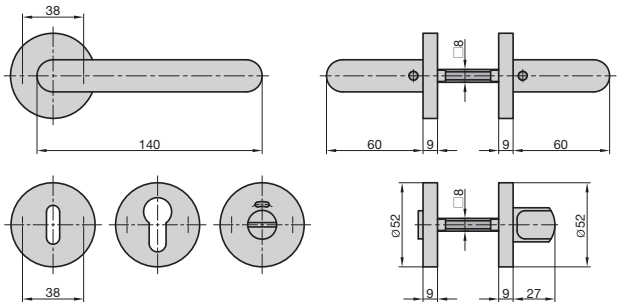

- Für Holztüren
- Drücker-Garnitur • Drücker: U-Form
- Nicht sichtbare Verschraubung
- Fest-/drehbare Drücker-Lagerung
- Rückholfedermechanismus
- Stahl-Gewindenocken
- Türstärke: 38 - 45 mm
- DIN Rechts/Links verwendbar

- *for wooden doors*
- *handle / handle set • handle: U-form*
- *concealed screw connection*
- *fixed / pivoted bearing handle*
- *return motion spring mechanism*
- *counter-screwing in steel cam*
- *door thickness: 38 - 45 mm*
- *DIN Right/Left*

BB	PZ	WC
7306-2108	7306-2208	7306-2308

ZB 3200 Edelstahl Rosetten-Garnitur | *Stainless Steel Rose Fitting* 3D

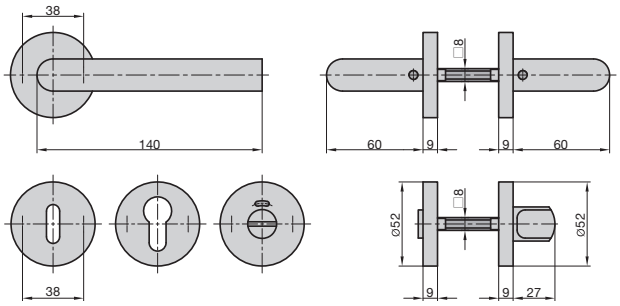

- Für Holztüren
- Drücker-Garnitur • Drücker: L-Form
- Nicht sichtbare Verschraubung
- Fest-/drehbare Drücker-Lagerung
- Rückholfedermechanismus
- Stahl-Gewindenocken
- Türstärke: 38 - 45 mm
- DIN Rechts/Links verwendbar

- *for wooden doors*
- *handle / handle set • handle: L-form*
- *concealed screw connection*
- *fixed / pivoted bearing handle*
- *return motion spring mechanism*
- *counter-screwing in steel cam*
- *door thickness: 38 - 45 mm*
- *DIN Right/Left*

BB	PZ	WC
7308-2108	7308-2208	7308-2308

ZB 3300 Edelstahl Rosetten-Garnitur | *Stainless Steel Rose Fitting* 3D

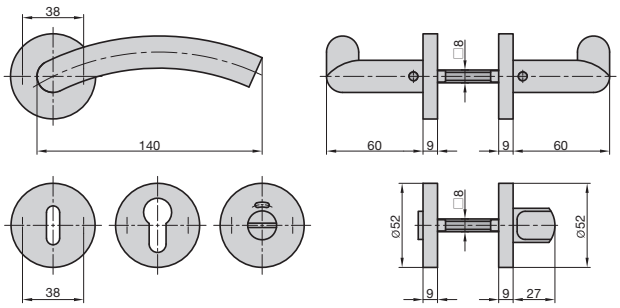

- Für Holztüren
- Drücker-Garnitur • Drücker: C-Form
- Nicht sichtbare Verschraubung
- Fest-/drehbare Drücker-Lagerung
- Rückholfedermechanismus
- Stahl-Gewindenocken
- Türstärke: 38 - 45 mm
- DIN Rechts/Links verwendbar

- *for wooden doors*
- *handle / handle set • handle: C-form*
- *concealed screw connection*
- *fixed / pivoted bearing handle*
- *return motion spring mechanism*
- *counter-screwing in steel cam*
- *door thickness: 38 - 45 mm*
- *DIN Right/Left*

BB	PZ	WC
7309-2108	7309-2208	7309-2308

ZB 3100 Edelstahl Rosetten-Garnitur | *Stainless Steel Rose Fitting* 3D

- Für Holztüren
- Wechsel-Garnitur • Drücker: U-Form
- Nicht sichtbare Verschraubung
- Fest-/drehbare Drücker-Lagerung
- Rückholfedermechanismus
- Stahl-Gewindenocken
- Türstärke: 38 - 45 mm

- *for wooden doors*
- *knob / handle set • handle: U-form*
- *concealed screw connection*
- *fixed / pivoted bearing handle*
- *return motion spring mechanism*
- *counter-screwing in steel cam*
- *door thickness: 38 - 45 mm*

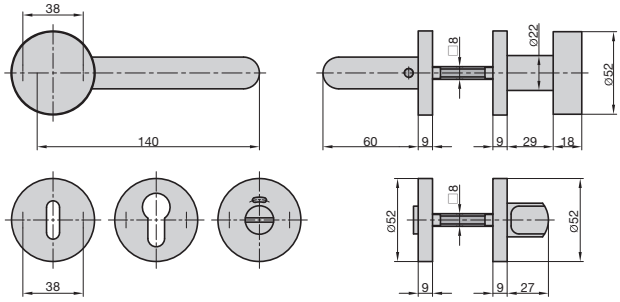

DIN L	DIN R
7306-2288	7306-2298

ZB 3200 Edelstahl Rosetten-Garnitur | *Stainless Steel Rose Fitting* 3D

- Für Holztüren
- Wechsel-Garnitur • Drücker: L-Form
- Nicht sichtbare Verschraubung
- Fest-/drehbare Drücker-Lagerung
- Rückholfedermechanismus
- Stahl-Gewindenocken
- Türstärke: 38 - 45 mm

- *for wooden doors*
- *knob / handle set • handle: L-form*
- *concealed screw connection*
- *fixed / pivoted bearing handle*
- *return motion spring mechanism*
- *counter-screwing in steel cam*
- *door thickness: 38 - 45 mm*

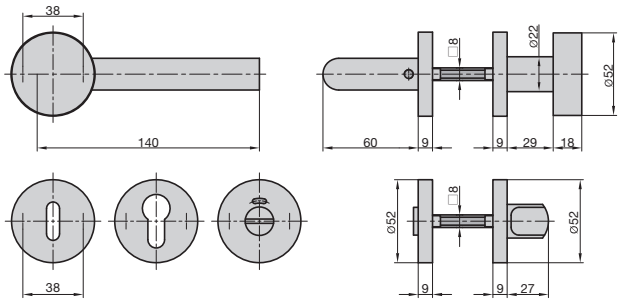

DIN L	DIN R
7308-2288	7308-2298

ZB 3300 Edelstahl Rosetten-Garnitur | *Stainless Steel Rose Fitting* 3D

- Für Holztüren
- Wechsel-Garnitur • Drücker: C-Form
- Nicht sichtbare Verschraubung
- Fest-/drehbare Drücker-Lagerung
- Rückholfedermechanismus
- Stahl-Gewindenocken
- Türstärke: 38 - 45 mm

- *for wooden doors*
- *knob / handle set • handle: C-form*
- *concealed screw connection*
- *fixed / pivoted bearing handle*
- *return motion spring mechanism*
- *counter-screwing in steel cam*
- *door thickness: 38 - 45 mm*

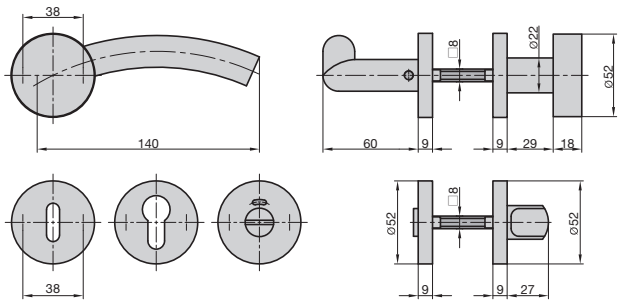

DIN L	DIN R
7309-2288	7309-2298

ZBK 3110 Knopf auf Rosette | *Rose With Knob* 3D

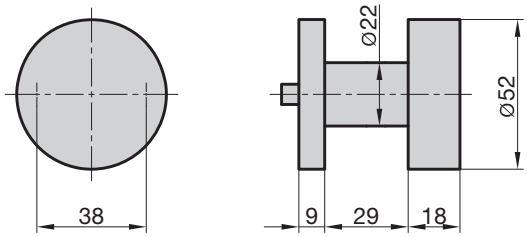

- Für Holztüren
- Edelstahl • Feststehend
- Nicht sichtbare Verschraubung
- Stahl-Gewindenocken
- Mit Wechselstift (M12)

- *for wooden doors*
- *stainless steel*
- *fixed*
- *concealed screw connection*
- *counter-screwing in steel cam*
- *with spindle (M12)*

7306-9008

ZBR 3110 Edelstahl Rosettenpaar | *Stainless Steel Pair Of Roses* 3D

- Für Holztüren • Mit Unterkonstruktion
- Nicht sichtbare Verschraubung
- Türstärke: 38 - 45 mm

- *for wooden doors • with underconstruction*
- *concealed screw connection*
- *door thickness: 38 - 45 mm*

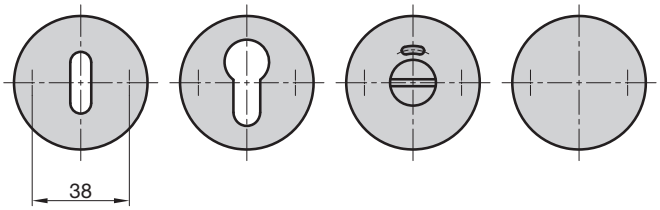

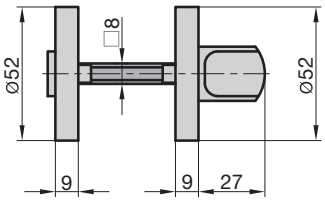

BB	PZ	WC	Blind
7300-2108	7300-2208	7300-2308	7300-2408

ZB 3800 Edelstahl Kurzschild-Garnitur | *Stainless Steel Short Plate Fitting* 3D

- Für Holztüren • Kurzschild rund • Drücker-Garnitur • Drücker: U-Form
- Nicht sichtbare Verschraubung • Fest-/drehbare Drücker-Lagerung
- Rückholfedermechanismus • Türstärke: 38 - 45 mm

- *for wooden doors • short plate round • handle / handle set • handle: U-form*
- *concealed screw connection • fixed / pivoted bearing handle*
- *return motion spring mechanism*
- *door thickness: 38 - 45 mm*

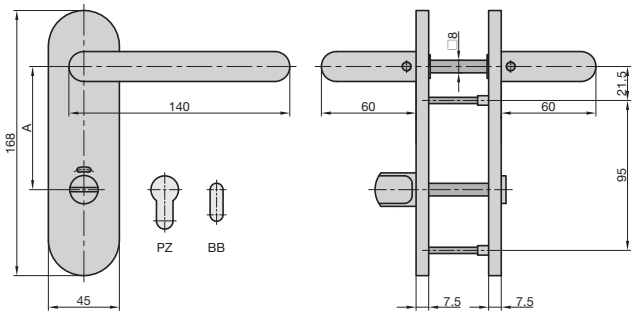

BB (A = 72)	PZ (A = 72)	WC (A = 78) DIN R	WC (A = 78) DIN L
7304-0108	7304-0208	7304-0318	7304-0328

SR 300 ZA Schutzrosette | *Security Rose* 3C

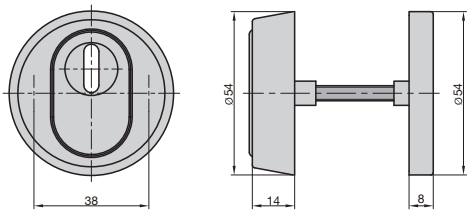

- Für Holztüren
- Edelstahl
- Nicht sichtbare Verschraubung
- Inklusive Innenrosette
- Türstärke: 38 - 54 mm
- Zylinderüberstand: 8 - 15 mm

- for wooden doors - stainless steel
- concealed screw connection
- inside rose included - door thickness: 38 - 54 mm
- cylinder projection: 8 - 15 mm

7530-0308

ZB 4100 Langschild-Garnitur | *Long Plate Fitting* 3D

- Für Holztüren
- Langschild eckig
- Drücker-Garnitur
- Drücker: S-Form
- DIN Rechts/Links verwendbar

- for wooden doors - long plate angular
- handle / handle set - handle: S-Form
- DIN Right/Left

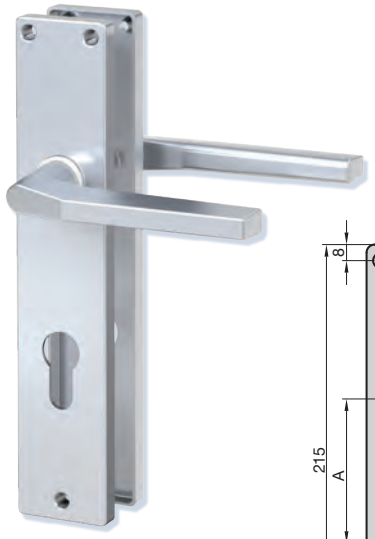

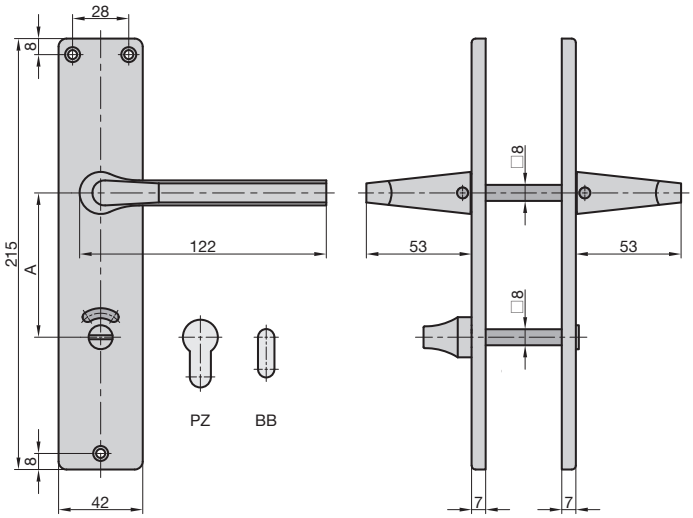

A	Lochung *Hole*	Türstärke *Door Thickness*	Alu F1 | *Alu F1*	Alu F2 | *Alu F2*
72	BB	38 - 45	7420-1101	7420-1102
72	PZ	38 - 45	7420-1201	7420-1202
78	WC	38 - 45	7420-1401	7420-1402

Auch einzeln bestellbar | Single Order Available

Drücker-Griffpaar S-Form | *Handle Pair S-Form* 3D

□	Alu F1 | *Alu F1*	Alu F2 | *Alu F2*
8	7421-1001	7421-1002

Langschildpaar eckig | *Long Plates Angular* 3D

A	Lochung *Hole*	Alu F1 | *Alu F1*	Alu F2 | *Alu F2*
72	BB	7423-0101	7423-0102
72	PZ	7423-0201	7423-0202
78	WC	7423-0401	7423-0402

FG 310 Fenstergriff | *Window Handle* 2D

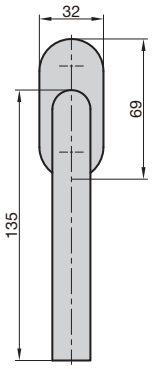

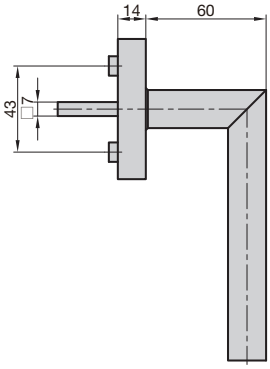

- Für Einsatz bei Dreh-/Kippfenstern
- L-Form
- Edelstahl
- 90 Grad Kugelrastung
- Nicht sichtbare Verschraubung

- *for use on tilt / turn windows*
- *L-form*
- *stainless steel*
- *90° catch position*
- *concealed screwing*

7308-1008

FG 501 Fenstergriff abschließbar | *Window Handle Lockable* 2D

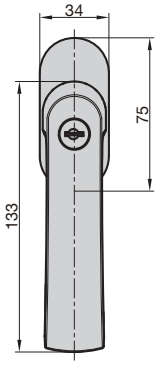

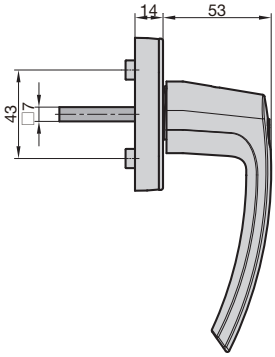

- Für handelsübliche Fenster
- Auch als Kinder-Zusatzsicherung geeignet
- Edelstahl
- Druckzylinder
- Gleichschließend
- Nicht sichtbare Verschraubung

- *for regular windows*
- *additional protection for children*
- *stainless steel*
- *push cylinder*
- *keyed alike*
- *concealed screwing*

	Passender Schlüsselrohling *Suitable Key Blank*
7551-0108	EUB-2

FG 504 Fenstergriff abschließbar | *Window Handle Lockable* 2D

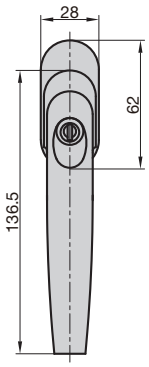

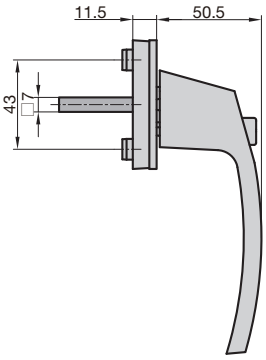

- Für handelsübliche Fenster
- Auch als Kinder-Zusatzsicherung geeignet
- Druckzylinder
- Gleichschließend
- Nicht sichtbare Verschraubung

- *for regular windows*
- *additional protection for children*
- *push cylinder*
- *keyed alike*
- *concealed screwing*

Alu Silber | *Alu Silver*	Alu Weiß | *Alu White*	Passender Schlüsselrohling *Suitable Key Blank*
7554-0000	7554-0002	LF-29D

FG 514 Fenstergriff mit Druckknopfsicherung | *Window Handle With Push Knob Protection* 2D

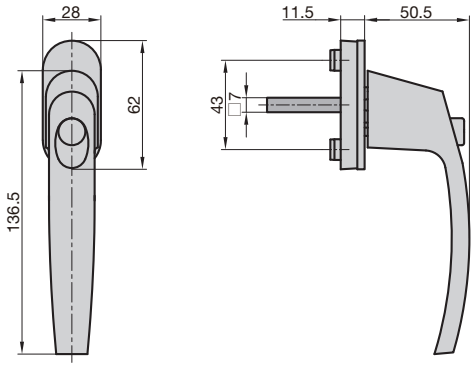

- Für handelsübliche Fenster
- Auch als Kinder-Zusatzsicherung geeignet
- Selbsttätige Verriegelung
- Nicht sichtbare Verschraubung

- *for regular windows*
- *additional protection for children*
- *automatic locking*
- *concealed screwing*

Alu Silber | *Alu Silver*	Alu Weiß | *Alu White*
7554-0010	7554-0012

Sortimentskasten Fitschenringe | *Assorted Box Of Ring Washers* 8X

- 1 VE = 200 Stück sortiert im Sortimentskasten

- *1 PU = 200 pieces assorted in plastic box*

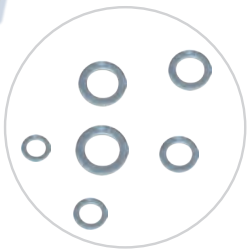

0008-0000

Fitschenringe | *Ring Washers* 8X

- Verzinkt
- 1 VE = 100 Stück im Karton

- *galvanized*
- *1 PU = 100 pieces per box*

Ausführung | *Version*	8 mm	9 mm	10 mm	11 mm	12 mm	13 mm	14 mm
verzinkt | *galvanized*	0008-0001	0008-0002	0008-0003	0008-0004	0008-0005	0008-0006	0008-0007
vermessingt | *brassed*	-	0008-0008	0008-0009	0008-0010	-	-	-

Vierkantstift | *Squarebolt* 3E

- Vollstift
- Stahl verzinkt

- *solid material*
- *galvanized*

A	60 mm	81 mm	100 mm
□7	0009-2535	0009-2534	0009-2536

A	55 mm	100 mm	120 mm	140 mm
□8	0009-2533	0009-2537	0009-2538	0009-2539

Drückerstift | *Squarebolt* 3E

- Beidseitig gefräst
- Stahl verzinkt

- *2-side shaped*
- *galvanized*

A	80 mm	90 mm	100 mm	110 mm
□8	0009-6123	0009-6124	0009-6125	0009-6126
	120 mm	125 mm	140 mm	160 mm
	0009-6127	0009-2518	0009-6128	0009-6129

A	80 mm	90 mm	100 mm	110 mm
□10	0009-6131	0009-6132	0009-6133	0009-6134
	120 mm	130 mm	140 mm	160 mm
	0009-6135	0009-6136	0009-6137	0009-6138

Wechselstift | *Squarebolt* 3E

- Gewinde M10

- *thread M10*

A	55 mm	60 mm	70 mm	75 mm	80 mm
□8	0009-6141	0009-6142	0009-6144	0009-6145	0009-6146
	90 mm	95 mm	100 mm	105 mm	110 mm
	0009-6148	0009-6149	0009-6150	0009-6151	0009-6152
	115 mm	120 mm	140 mm	160 mm	
	0009-6153	0009-6154	0009-6155	0009-6156	

A	65 mm
□8,5	0009-6181

A	65 mm	70 mm	75 mm	80 mm	90 mm
□10	0009-6161	0009-6162	0009-6163	0009-6164	0009-6166
	95 mm	100 mm	105 mm	110 mm	115 mm
	0009-6167	0009-6168	0009-6169	0009-6170	0009-6171
	120 mm	125 mm	130 mm	135 mm	140 mm
	0009-6172	0009-6173	0009-6174	0009-6175	0009-6176
	145 mm	155 mm	160 mm		
	0009-6177	0009-6179	0009-6180		

Schraubwechselstift | *Squarebolt* 3E

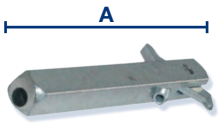

- Für einseitig gebohrte Türen
- Nussseite mit Ausstellhaken • Stahl verzinkt

- *for one-side drilled doors*
- *nut-side with hook • galvanized*

A	60 mm	80 mm
□8	0009-2601	0009-2602

A	60 mm	80 mm
□10	0009-2603	0009-2604

Schraubwechselstift | *Squarebolt* 3E

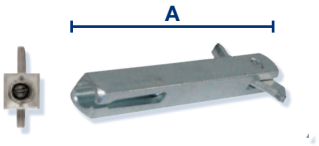

- Für einseitig gebohrte Türen • Nussseite mit Ausstellhaken
- Fixierungsschraube von vorne (leichte Montage) • Stahl verzinkt

- *for one-side drilled doors • nut-side with hook*
- *front fixing screw for easy mounting • galvanized*

A	80 mm
□8	0009-6190

Spaltwechselstift | *Splitsquarebolt* 3E

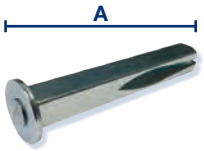

- Für einseitige Montage von Drücker oder Knauf
- Stahl verzinkt

- *for one-sided handle or knob mountage*
- *galvanized*

A	60 mm
□8	0009-6195

Panikstift | *Panic Squarebolt* 3E

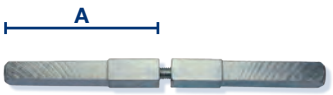

- Für geteilte Schlossnuss
- Beidseitig abgesetzt von 9 auf 8 mm

- *for divided lock nut*
- *both sides from 9 to 8 mm*

A	60 mm (Gesamt | *Total* 120 mm)
□9->8	0009-2550

Panikstift | *Panic Squarebolt* 3E

- Für geteilte Schlossnuss
- Inklusive Schraube

- *for divided lock nut*
- *screw included*

A	30 mm (Gesamt | *Total* 60 mm)	40 mm (Gesamt | *Total* 80 mm)	60 mm (Gesamt | *Total* 120 mm)
□9,2	0009-2553	0009-2554	0009-2555

Reduzier-/Ausgleichshülse | *Reduction/Balancing Sleeve* 3E

- Stahl verzinkt
- *galvanized steel*

9 -> 10 mm	8 -> 10 mm	8 -> 9 mm	8 -> 8,5 mm	7 -> 8 mm
0009-2519	0009-2520	0009-2521	0009-2522	0009-2523

Gewindeschraube M6 | *Screw M6* 3E

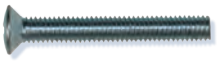

- Mit Kreuzschlitz-Kopf
- *with cross recess-head*

M6 x 45 mm	M6 x 50 mm	M6 x 65 mm	M6 x 70 mm	M6 x 75 mm
0009-6101	0009-6102	0009-6105	0009-6106	0009-6107

Nylondrückerführungsring | *Nylon Handle Fixation Ring* 3E

- Passend zur Serie ZB 4100
- *for series ZB 4100*

0009-2517

Hülsenschraube M4 | *Sleeve Screw M4* 3E

- Kürzbar • Verzinkt
- Ohne Mutter

- *without nut*
- *galvanized*

M4 x 45 mm	M4 x 75 mm	M4 x 80 mm	M4 x 100 mm
0009-2501	0009-2504	0009-2502	0009-2503

Hülsenmutter M4 | *Sleeve Nut M4* 3E

- Verzinkt
- Passend zu Hülsenschraube 0009-2501 bis 0009-2504

- *galvanized*
- *suitable for sleeve screw 0009-2501 to 0009-2504*

M4 x 20 mm
0009-2505

DIE WAHL DER PROFIS

CHOICE OF PROFESSIONALS

+ PRODUKTVIELFALT

DIVERSITY OF PRODUCTS

+ BERATUNGSKOMPETENZ

CONSULTING SKILLS

+ PUNKTGENAUE LIEFERUNG

PUNCTUAL DELIVERY

+ GEPRÜFTE QUALITÄT

CERTIFIED QUALITY

Über 10.000 zufriedene Kunden weltweit vertrauen uns. Zu Recht. Seit 1981 betreuen wir Handelspartner in allen Fragen, wenn es um Sicherheitstechnik ihrer Kunden fürs Eigenheim oder kommunale Einrichtungen geht.

All over the world, more than 10,000 happy customers put their trust in us. Quite rightly so. Since 1981, we have been supporting trade partners in all matters concerning their customers‘ security technology whether for their own homes or for municipal facilities.

// Fenster- & Fenstertürensicherungen
Window & Door Locks

// Rollladenklemme
Roller Shutter Protection

// Fenstergriffe abschließbar
Window Handles (Lockable)

// Bändersicherungen
Hinge Protections

// Türketten & Türspione
Door Chains & Door Viewers

// Panzer-Riegelschlösser
Door Bars

// Türzusatzschlösser
Rim Locks

// Gitterrostsicherungen
Cellar Grating Locks

ZUSATZSICHERUNGEN
ADDITIONAL SECURITY

FS 500 Fenster- und Fenstertürenzusatzsicherung | *Window And Door Protection* 2X

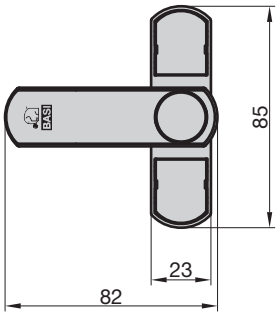

- Für nach innen öffnende **einflügelige** Fenster und Fenstertüren
- Für alle Typen von Fenster- und Fenstertüren geeignet
- Mit Druckknopfsicherung
- Leichte Montage
- Einfache Handhabung
- Inklusive Zubehörteile

- *for inward opening **single leaf** windows and doors*
- *suitable for all types of windows*
- *with push button*
- *easy mounting and handling*
- *accessories included*

Weiß | *White*	**Braun** | *Brown*
1100-0050	1100-0051

FS 500 Fenster- und Fenstertürenzusatzsicherung | *Window And Door Protection* 2X

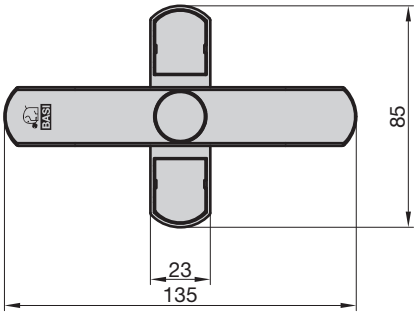

- Für nach innen öffnende **doppelflügelige** Fenster und Fenstertüren
- Für alle Typen von Fenster- und Fenstertüren geeignet
- Mit Druckknopfsicherung
- Leichte Montage
- Einfache Handhabung
- Inklusive Zubehörteile

- *for inward opening **double leaf** windows and doors*
- *suitable for all types of windows*
- *with push button*
- *easy mounting and handling*
- *accessories included*

Weiß | *White*	**Braun** | *Brown*
1100-0060	1100-0061

Zusatz-Distanzplatten-Set Optional für FS 500 | *Additional Distance Plate Set* *Optional For FS 500* 2X

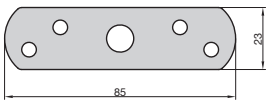

- Unterlage für die Rahmenseite
- Set bestehend aus: 5 x 1,0 mm und 5 x 2,0 mm

- *base for the frame mounting*
- *set consisting of: 5 x 1,0 mm und 5 x 2,0 mm*

Weiß | *White*	**Braun** | *Brown*
1100-0053	1100-0063

FS 65 Fenster- und Fenstertürenzusatzsicherung | *Window And Door Protection* 2X

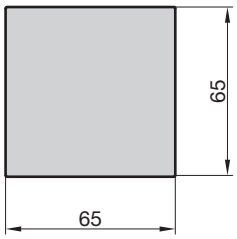

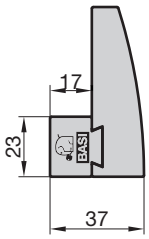

- Für nach innen öffnende Fenster und Fenstertüren
- Stabile Ausführung
- Leichte Montage
- Einfache Handhabung
- Inklusive Zubehörteile

- *for inward opening windows and doors*
- *massive material*
- *easy mounting and handling*
- *mounting material included*

Weiß | *White*	Braun | *Brown*
1100-0065	1100-0066

Zusatz-Distanzplatten-Set Optional für FS 65 | *Additional Distance Plate Set* *Optional For FS 65* 2X

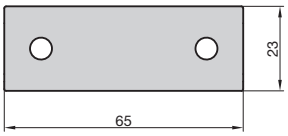

- Unterlage für die Rahmenseite
- Set bestehend aus: 5 x 0,95 mm und 5 x 1,85 mm

- *base for the frame mounting*
- *set consisting of: 5 x 0,95 mm and 5 x 1,85 mm*

Weiß | *White*	Braun | *Brown*
1100-0067	1100-0068

RK 100 Rollladenklemme | *Roller Shutter Protection* 2E

- Für mechanische Rollläden
- Blockiert in jeder Rollladenstellung
- Keine Montage
- Einfache Handhabung
- Enorme Sperrkraft
- 1 VE = 1 Paar

- *for mechanical roller shutters*
- *blocking in every shutter position*
- *easy handling without screwing*
- *1 PU = 1 pair*

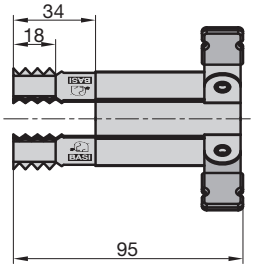

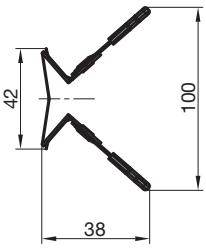

1600-0100

FG 501 Fenstergriff abschließbar | *Window Handle Lockable* 2D

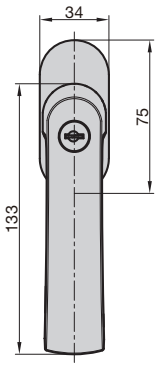

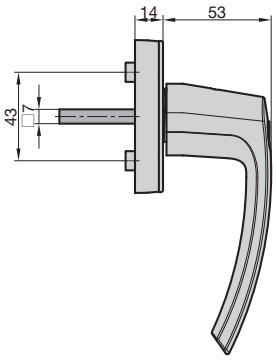

- Für handelsübliche Fenster
- Auch als Kinder-Zusatzsicherung geeignet
- Edelstahl
- Druckzylinder
- Gleichschließend
- Nicht sichtbare Verschraubung

- *for regular windows*
- *additional protection for children*
- *stainless steel*
- *push cylinder*
- *keyed alike*
- *concealed screwing*

	Passender Schlüsselrohling *Suitable Key Blank*
7551-0108	EUB-2

FG 504 Fenstergriff abschließbar | *Window Handle Lockable* 2D

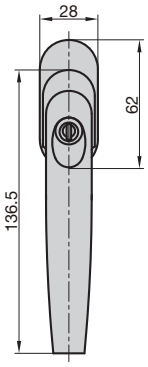

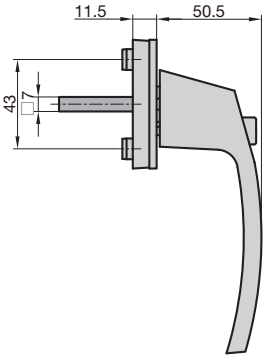

- Für handelsübliche Fenster
- Auch als Kinder-Zusatzsicherung geeignet
- Druckzylinder
- Gleichschließend
- Nicht sichtbare Verschraubung

- *for regular windows*
- *additional protection for children*
- *push cylinder*
- *keyed alike*
- *concealed screwing*

Alu Silber | *Alu Silver*	Alu Weiß | *Alu White*	Passender Schlüsselrohling *Suitable Key Blank*
7554-0000	7554-0002	LF-29D

FG 514 Fenstergriff mit Druckknopfsicherung | *Window Handle With Push Knob Protection* 2D

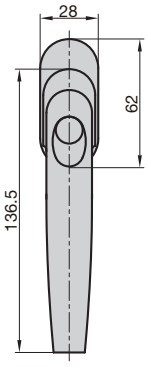

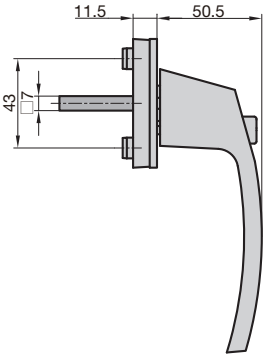

- Für handelsübliche Fenster
- Auch als Kinder-Zusatzsicherung geeignet
- Selbsttätige Verriegelung
- Nicht sichtbare Verschraubung

- *for regular windows*
- *additional protection for children*
- *automatic locking*
- *concealed screwing*

Alu Silber | *Alu Silver*	Alu Weiß | *Alu White*
7554-0010	7554-0012

BSA 90 Bändersicherung | *Door Hinge Protection With Tie Bolt* 4X

- Einfache Sicherung mit massiven Stahlzapfen
- Erschwert das Aushebeln der Tür auf der Bandseite
- Für Holztüren • Mit Maueranker
- Mit 2 Zapfen • Verzinkt

• for wooden doors • with tie bolt
• with 2 massive steel pins • galvanized

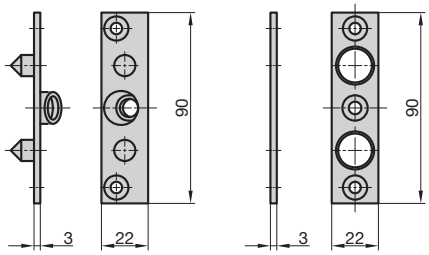

9552-0001

BS 280 Bändersicherung | *Door Hinge Protection* 4X

- Einfache Sicherung mit massiven Stahlzapfen
- Erschwert das Aushebeln der Tür auf der Bandseite
- Für Holztüren
- Mit 3 Zapfen
- Verzinkt

• for wooden doors
• with 3 massive steel pins
• galvanized

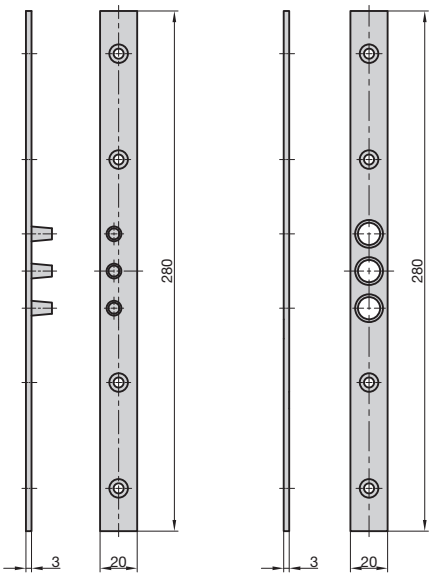

9552-0000

SWS 955(M) Sicherheitswinkelschließblech | *Security Angle Striking Plate* 2C

- Für Haustüren • Käntig • Verzinkt
- DIN Rechts und DIN Links

SWS 955M:
- Mit 3 losen Maueranker-Dübeln 10 mm
- Mit Holzschrauben und farblich passenden Abdeckplatten

• for front doors • angular • galvanized
• DIN Right and DIN Left

SWS 955M:
• with 3 loose wall plugs 10 mm
• with wood screews and colour-matching protection caps

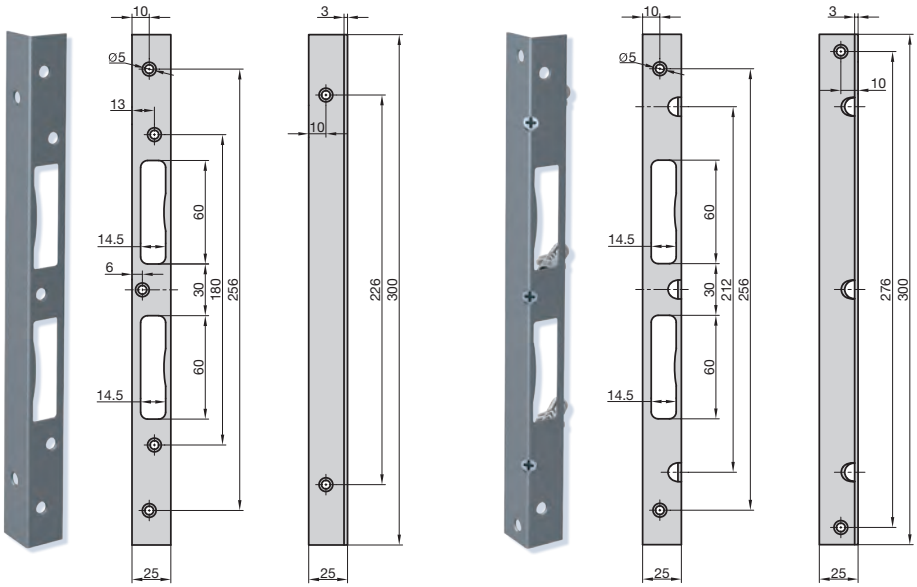

SWS 955	SWS 955M
9550-0110	9551-0110

TSS 20 Türspaltsperre | *Door Guard* 2A

- Edelstahl
- Einbruch- und Überfallschutz für Hauseingangs- und Wohneingangstüren
- Massive und robuste Konstruktion

- *stainless steel*
- *burglary and raid protection for front and apartment doors*
- *massive construction*

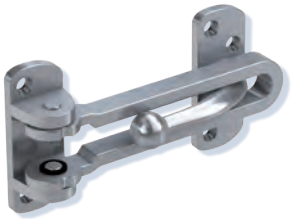

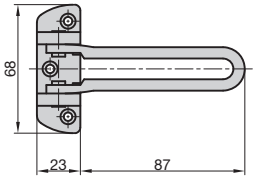

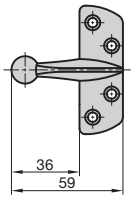

6500-0020

TK 21 Türkette | *Door Chain* 2A

- Silber
- Standard-Türkette mit Kratzschutz
- Für Wohneingangstüren
- Gehärtete Türkette - Länge: 185 mm

- *silver*
- *door chain with flexible sleeve*
- *for apartment doors*
- *hardened chain - length: 185 mm*

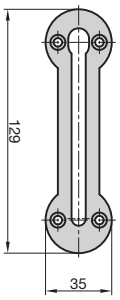

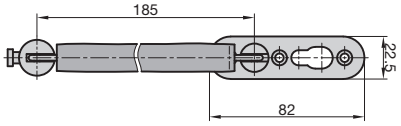

6500-0021

TK 22 Türkette | *Door Chain* 2A

- Edelstahl
- Standard-Türkette
- Für Wohneingangstüren
- Gehärtete Türkette - Länge: 175 mm

- *stainless steel*
- *for apartment doors*
- *hardened chain - length: 175 mm*

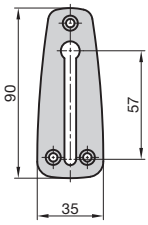

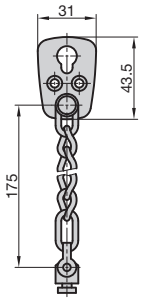

6500-0022

TK 25 Türkette | *Door Chain* 2A

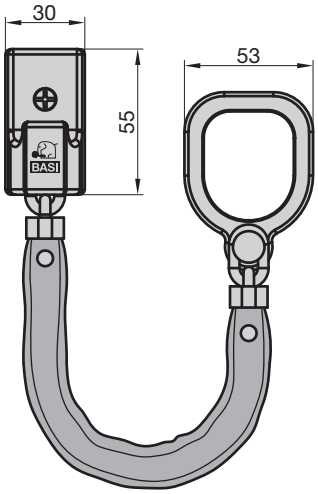

- Für Haus- und Wohnungseingangstüren
- Silber
- Türblatt oder Rahmen müssen nicht gebohrt werden
- Gehärtete Türkette - Länge: 260 mm
- Ummantelte Kettenglieder
- Kettenhalterung
- Vinylummantelter Überwurfring für Türdrücker

- *for front and apartment doors*
- *silver*
- *no drilling into the door leaf and frame required*
- *hardened, covered chain - length: 260 mm*
- *with chain holder*
- *vinylic cover on the ring*

6500-0025

TK 50 Türkette abschließbar | *Door Chain Lockable* 2A

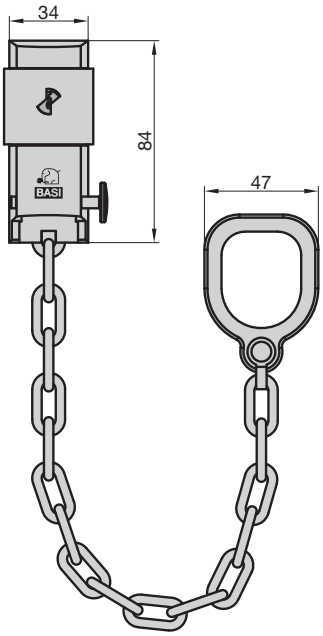

- Für Haus- und Wohnungseingangstüren
- Silber
- *Türblatt oder Rahmen müssen nicht gebohrt werden*
- *Gehärtete Türkette - Länge: 290 mm*
- *Überwurfring für Türdrücker*
- *2 Schlüssel*

- *for front and apartment doors*
- *silver*
- *no drilling into the door leaf and frame required*
- *hardened chain - length: 290 mm*
- *with chain holder*
- *2 keys*

	Passender Schlüsselrohling *Suitable Key Blank*
6500-0011	BASI-55

PR 800 / PR 900 Panzer-Riegelschloss | *Door Bar*

Silber | *Silver*

Braun | *Brown*

- Einbruchschutz für nach innen öffnende Türen
- Sichert die Tür auf der Schloss- und Bandseite
- Gegen Angriff von außen geschützt
- Einsatzbereich für Türblattbreite (A) siehe Tabelle
- Riegelausstoß 80 mm mit einer Schlüsseldrehung
- Riegel beidseitig 3-fach verstellbar
- Schließbar von innen und außen
- Inklusive PZ-Außenrosette
- Vorgerichtet für Profil-Doppelzylinder*
- AS Profil-Doppelzylinder 30/55 mm (inklusive 3 Schlüssel) im Lieferumfang für Türstärke 40 mm enthalten
- Inklusive Distanzplatten und Montagematerial

- *for inward opening doors*
- *secures the door on the lock- and hinge-side*
- *suitable for a door leaf width of 800-950 (PR 800) and 900-1050 mm (PR 900)*
- *bolt throw 80 mm with a single key turn*
- *bolt individually adjustable on both sides (3-steps each)*
- *lockable from inside and outside*
- *prepare for profile double cylinder or knob cylinder**
- *AS double cylinder 30/55 mm included for a 40 mm door thickness*

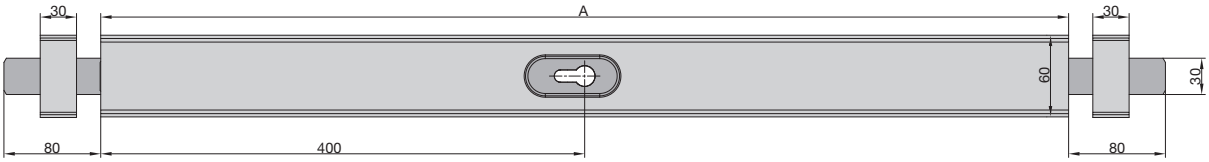

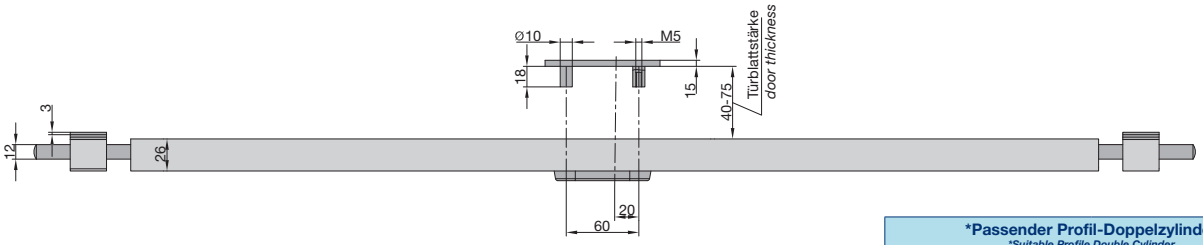

*Passender Profil-Doppelzylinder *Suitable Profile Double Cylinder*	
Türstärke | *Door Thickness*	**Ausführung** | *Version*
40 mm	30/55 mm
45 mm	30/60 mm
50 mm	30/65 mm
55 mm	30/70 mm
60 mm	30/75 mm
65 mm	30/80 mm
70 mm	30/85 mm
75 mm	30/90 mm

A	Weiß | *White*	Braun | *Brown*	Silber | *Silver*
PR 800: Geeignet für eine Türbreite von 800 bis 950 mm | *Suitable For Door Thickness From 800 To 950 mm*			
800	1200-0101	1200-0103	1200-0105
PR 900: Geeignet für eine Türbreite von 900 bis 1050 mm | *Suitable For Door Thickness From 900 To 1050 mm*			
900	1200-0201	1200-0203	1200-0205

- Einbruchschutz für nach innen öffnende Türen
- Sichert die Tür auf der Schloss- und Bandseite
- Gegen Angriff von außen geschützt
- Einsatzbereich für Türblattbreite (A) siehe Tabelle
- Riegelausstoß 80 mm mit einer Schlüsseldrehung
- Riegel beidseitig 3-fach verstellbar
- Schließbar von innen und außen
- Inklusive Edelstahl-Außenrosette mit Zylinderabdeckung (ZA)
- Vorgerichtet für Profil-Doppelzylinder*
- BM Profil-Doppelzylinder 30/55 mm (inklusive 3 Schlüssel) im Lieferumfang für Türstärke 40 mm enthalten
- Distanzplatten und Montagematerial inklusive

- *for inward opening doors*
- *secures the door on the lock- and hinge-side*
- *bolt-throw 80 mm with a single-turn*
- *bolt individually adjustable on both sides (3-steps each)*
- *lockable from inside and outside*
- *stainless steel rose with cylinder protection included*
- *prepared for profile double cylinders**
- *BM profile cylinder 30/55 mm (incl. 3 keys) for a door thickness of 40 mm included*
- *mounting material and distance plates included*

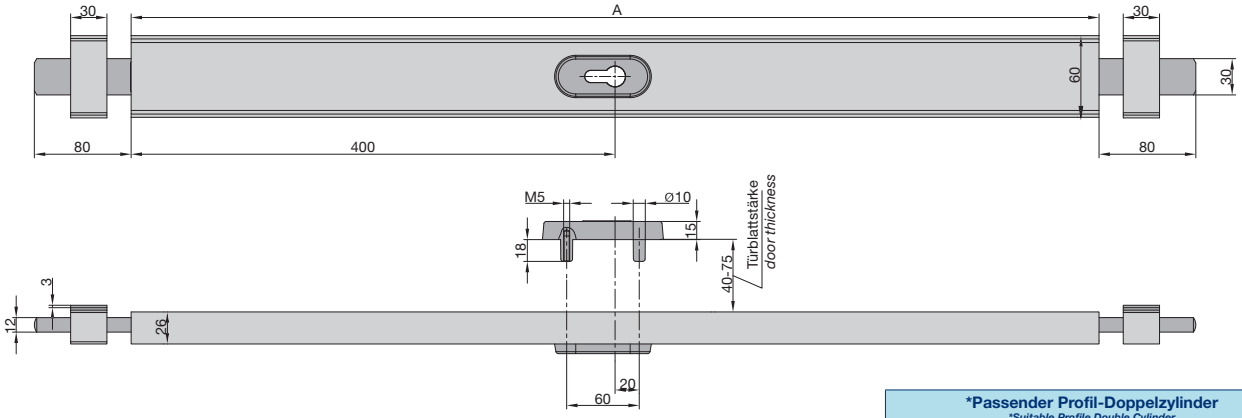

*Passender Profil-Doppelzylinder *Suitable Profile Double Cylinder*	
Türstärke | *Door Thickness*	**Ausführung** | *Version*
40 mm	30/55 mm
45 mm	30/60 mm
50 mm	30/65 mm
55 mm	30/70 mm
60 mm	30/75 mm
65 mm	30/80 mm
70 mm	30/85 mm
75 mm	30/90 mm

A	Edelstahldesign | *Stainless Steel Finish*
PR 800 ZA: Geeignet für eine Türbreite von 800 bis 950 mm | *Suitable For Door Thickness From 800 To 950 mm*	
800	1200-0108
PR 900 ZA: Geeignet für eine Türbreite von 900 bis 1050 mm | *Suitable For Door Thickness From 900 To 1050 mm*	
900	1200-0208

SR 100 ZA Schutzrosette Optional für PR 800/900/1000 | *Security Rose* *Optional For PR 800/900/1000* 2A

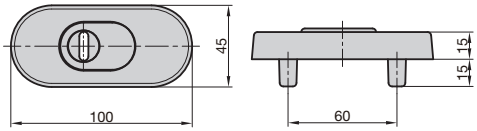

- Edelstahl Außen-Schutzrosette mit Zylinderabdeckung (ZA)
- Für Zylinderüberstand: 8 - 15 mm

- *stainless steel outer security rose with cylinder protection (ZA)*
- *for a cylinder projection of 8 - 15 mm*

Edelstahl Weiß | *Stainless Steel White*	Edelstahl Braun | *Stainless Steel Brown*	Edelstahl | *Stainless Steel*
1200-0001	1200-0003	1200-0008

Mauerabschlussblech Optional für PR 800/900/1000 | *Metal Wall Closure* *Optional For PR 800/900/1000* 2A

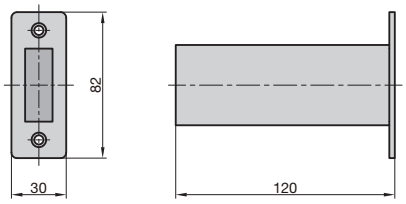

- *Für die Verriegelung im Mauerwerk (Unterputz)*

- *for closing the door bar into the wall (flush-mounted)*

Weiß | *White*	Braun | *Brown*
0009-2540	0009-2542

Zusatz-Distanzplatte Optional für PR 800/900 | *Distance Plate* *Optional For PR 800/900* 2A

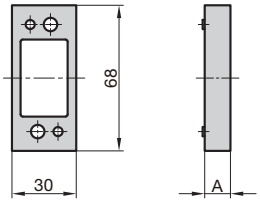

- Unterlage für den Schließkasten

- *additional plate for the locking case*

A	Weiß | *White*	Braun | *Brown*	Silber | *Silver*
2	1200-0322	1200-0320	1200-0324
12	1200-0323	1200-0321	1200-0325

Zusatz-Distanzplatten-Set Optional für KS 500 | *Additional Distance Plate Set* *Optional For KS 500* 2A

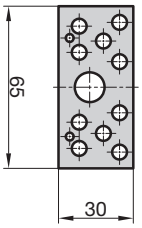

- Unterlage für die Rahmenseite
- Set bestehend aus je: 1 x 0,5 mm, 1,0 mm, 1,5 mm

- *base for frame parts*
- set consisting of: *1 x 0,5 mm, 1,0 mm, 1,5 mm*

1303-0001

KS 500 Türzusatzschloss | *Rim Lock* 2A

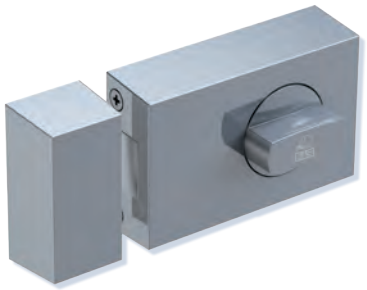

Weiß *White*

Braun *Brown*

Silber *Silver*

- Für nach innen öffnende Türen • Mit Drehknauf innen
- DIN Rechts/Links verwendbar
- Riegel: Massiv, 2-tourig (ab Dornmaß: 60 mm)
- Inklusive Rahmendübelschraube
- Vorgerichtet für Profil-Außenzylinder (nicht im Lieferumfang enthalten)
- Distanzplatten und Montagematerial inklusive

- *for inward opening doors • with knob inside*
- *DIN Right/Left*
- *bar: massive, double turn (from backset 60 mm)*
- *wall plug screw included*
- *prepared for BASI external cylinder (not included)*
- *mounting material and distance plates included*

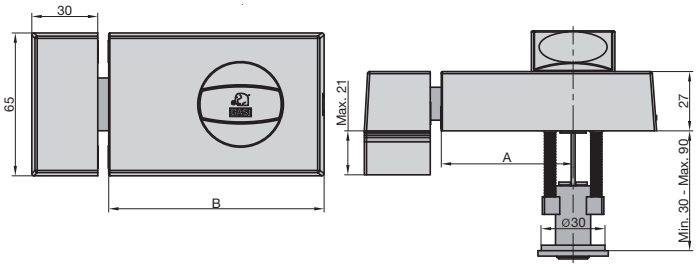

Profil-Außenzylinder auf den Seiten 12, 22, 31, 37, 49, 57, 63

profile external cylinder on pages 12, 22, 31, 37, 49, 57, 63

Weiß | *White*	Braun | *Brown*	Silber | *Silver*	Edelstahlfarben | *Stanless Steel Finish*
A: 45 mm / B: 83 mm			
1303-0201	1303-0204	1303-0205	1303-0208
A: 60 mm / B: 98 mm			
1301-0201	1301-0204	1301-0205	1301-0208
A: 70 mm / B: 108 mm			
1305-0201	1305-0204	1305-0205	1305-0208

KS 500 Türzusatzschloss mit Sperrbügel | *Rim Lock With Door Guard* 2A

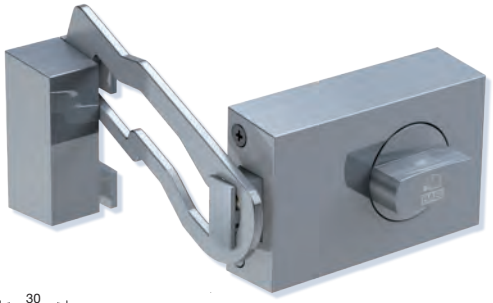

Weiß *White*

Braun *Brown*

Silber *Silver*

- Für nach innen öffnende Türen • Mit Drehknauf innen
- DIN Rechts/Links verwendbar
- Riegel: Massiv, 2-tourig (ab Dornmaß: 60 mm)
- Inklusive Rahmendübelschraube
- Vorgerichtet für Profil-Außenzylinder (nicht im Lieferumfang enthalten)
- Distanzplatten und Montagematerial inklusive

- *for inward opening doors • with knob inside*
- *DIN Right/Left*
- *bar: massive, double turn (from backset 60 mm)*
- *wall plug screw included*
- *prepared for BASI external cylinder (not included)*
- *mounting material and distance plates included*

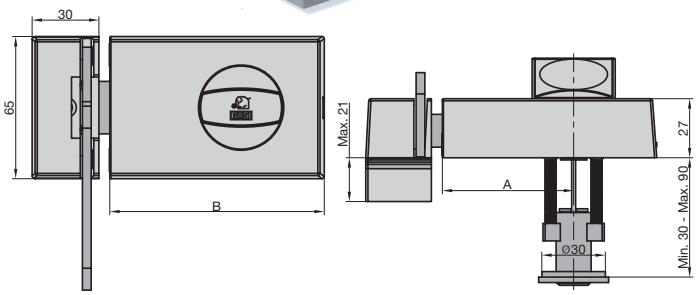

Profil-Außenzylinder auf den Seiten 12, 22, 31, 37, 49, 57, 63

profile external cylinder on pages 12, 22, 31, 37, 49, 57, 63

Weiß | *White*	Braun | *Brown*	Silber | *Silver*	Edelstahlfarben | *Stanless Steel Finish*
A: 45 mm / B: 83 mm			
1304-0201	1304-0204	1304-0205	1304-0208
A: 60 mm / B: 98 mm			
1302-0201	1302-0204	1302-0205	1302-0208
A: 70 mm / B: 108 mm			
1306-0201	1306-0204	1306-0205	1306-0208

TS 680 Türspion | *Door Viewer* 2B

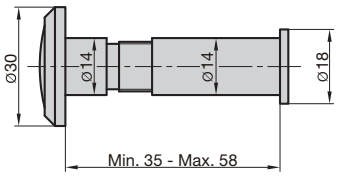

- Für Haus- und Wohnungseingangstüren
- Messinggehäuse • Weitwinkelobjektiv von 180 Grad
- Türstärken: 35 - 58 mm • Einbaudurchmesser: 14 mm

- *for front doors and apartment doors*
- *brass body • wide-angle lens of 180°*
- *door thickness: 35 - 58 mm*
- *assembling diameter: 14 mm*

Messing | *Brass*	Messing Verchromt | *Chrome-Plated*
6800-0001	6800-0002

Verlängerungsstück Optional zu TS 680 | *Extension* *Optional For TS 680* 2B

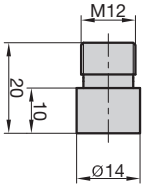

- Verlängerung: 10 - 15 mm
- Für Türstärken ab 58 mm
- Material: Messing

- *extension: 10 - 15 mm*
- *for door thickness from 58 mm*
- *material: brass*

6890-0000

Abdeckrosette Optional zu TS 680 | *Covering Rose* *Optional For TS 680* 2B

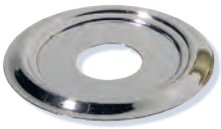

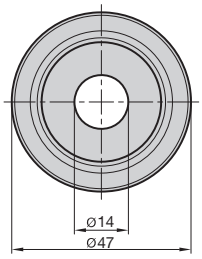

- Für die Abdeckung von bereits vorhandenen Bohrungen auf der Türaußenseite
- Außendurchmesser: 47 mm

- *to adapt or cover an existing hole in the door*
- *external diameter: 47 mm*

Messing | *Brass*	Messing Verchromt | *Chrome-Plated*
6840-0001	6840-0002

Sichtschutzblende Optional zu TS 680 | *Sight Protection Cover* *Optional For TS 680* 2B

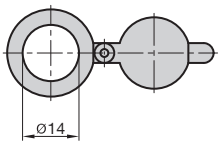

- Sichtschutz auf der Türinnenseite

- *covering the door viewer on the inside*

Messing | *Brass*	Messing verchromt | *Chrome-Plated*
6780-0001	6780-0002

TS 700 Digitaler Türspion | *Digital Door Viewer* 2B

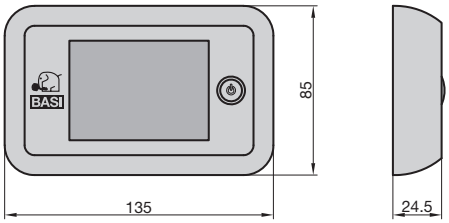

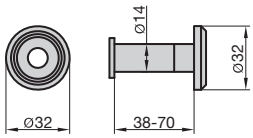

- Für Haus- und Wohnungseingangstüren
- Geeignet für Türen mit einer Türstärke von 38 - 70 mm
- Einbaudurchmesser: 14 - 22 mm
- Sensor: 0,3 Megapixel CMOS
- Display: 3,5“ Zoll
- Pixel: 320 x 240
- Blickwinkel: 110°
- Stromversorgung: 4 AA-Batterien (nicht im Lieferumfang enthalten)

- *for front and apartment doors*
- *door thickness: 38 - 70 mm*
- *assembling diameter: 14 - 22 mm*
- *sensor: 0,3 Megapixel CMOS*
- *display: 3,5“*
- *resolution: 320 x 240*
- *wide-angle lens of 110°*
- *energy: 4 AA-batteries (not included)*

Bildschirm/Türspion: Silber/Verchromt *Display/Door Viewer: Silver/Chromed*	Bildschirm/Türspion: Champagne/Messing *Display/Door Viewer: Champagne/Brass*
6800-0050	6800-0051

TS 710 Digitaler Türspion | *Digital Door Viewer* 2B

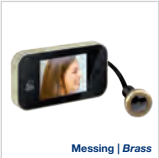

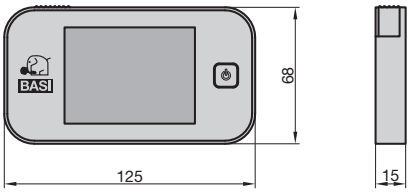

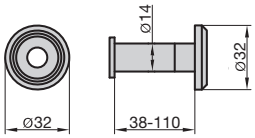

- Für Haus- und Wohnungseingangstüren
- Geeignet für Türen mit einer Türstärke von 38 - 110 mm
- Einbaudurchmesser: 14 - 22 mm
- Sensor: 0,3 Megapixel CMOS
- Display: 3,2“ LCD
- Pixel: 320 x 240
- Blickwinkel: 105°
- Stromversorgung: 2 AAA-Batterien (nicht im Lieferumfang enthalten)

- *for front and apartment doors*
- *door thickness: 38 - 110 mm*
- *assembling diameter: 14 - 22 mm*
- *sensor: 0,3 Megapixel CMOS*
- *display: 3,2“*
- *resolution: 320 x 240*
- *wide-angle lens of: 105°*
- *energy: 2 AAA-batteries (not included)*

Bildschirm/Türspion: Silber/Verchromt *Display/Door Viewer: Silver/Chromed*	Bildschirm/Türspion: Champagne/Messing *Display/Door Viewer: Champagne/Brass*
6800-0070	6800-0071

TS 800 Digitaler Türspion | *Digital Door Viewer* 2B

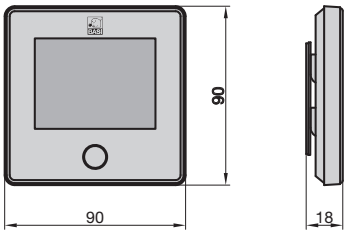

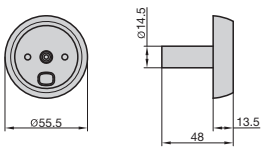

- Für Haus- und Wohnungseingangstüren
- Bildschirm/Türspion: Silber/Silber
- Geeignet für Türen mit einer Türstärke von 35 - 120 mm
- Einbaudurchmesser: 14 - 22 mm
- Sensor: 0,3 Megapixel • Display: 2,8“
- Kamerawinkel: 90° • Nachtsicht (2 IR LEDs)
- Interner Fotospeicher (90 Fotos)
- Integrierte Klingel
- Inklusive Micro USB Ladekabel

- *for front and apartment doors*
- *display/door viewer: silver/silver*
- *door thickness: 32 - 120 mm*
- *assembling diameter: 14 - 22 mm*
- *sensor: 1 Megapixel • display: 3“*
- *wide-angle lens: 120° • night view (2 IR LEDs)*
- *internal memory (90 Fotos)*
- *doorbell integrated*
- *Micro USB & charging cable included*

6800-0010

TS 810 Digitaler Türspion | *Digital Door Viewer* 2B

- Für Haus- und Wohnungseingangstüren
- Bildschirm/Türspion: Silber/Silber
- Geeignet für Türen mit einer Türstärke von 35 - 120 mm
- Einbaudurchmesser: 14 - 22 mm
- Sensor: 1 Megapixel • Display: 4,3“ TFT • Kamerawinkel: 120°
- Slot für micro SD (micro SD nicht im Lieferumfang enthalten)
- Nachtsicht (2 IR LEDs) • Foto- und Video-Funktion
- Integrierte Klingel (Ton einstellbar)
- Inklusive Bewegungsmelder
- Inklusive Micro USB Ladekabel

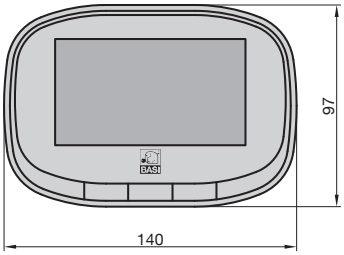

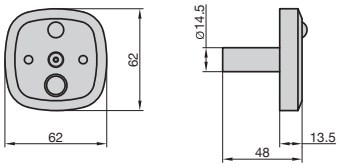

- *for front and apartment doors*
- *display/door viewer: silver/silver*
- *door thickness: 35 - 120 mm*
- *assembling diameter: 14 - 22 mm*
- *sensor: 1 Megapixel • display: 4,3“ TFT-Display*
- *wide-angle lens: 120°*
- *slot for micro SD (micro sd card not included)*
- *night view (2 IR LEDs) • foto- & video-function*
- *doorbell integrated (various sounds)*
- *Micro USB & charging (cable included)*

6800-0020

BWA 110 Boden-Wandanker | *Ground Wall Anchor* 7A

- Flache Bauform • 14 mm Bügel aus gehärtetem Spezialstahl • Witterungsfest
- Mit Schutzabdeckung • Anti-Bohrkugel und 4 Maueranker inklusive • Schwarz

- *flat construction • 14 mm shackle from hardened special steel*
- *weatherproof • anti-drilling ball and 4 wall plugs included • black*

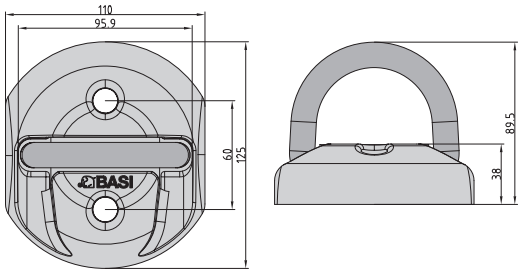

6990-0309

TZ 100 Tor-Zusatzsicherung | *Gate Protection* 5C

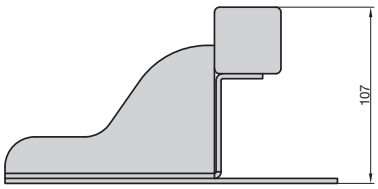

- Individuell einsetzbar z.B. zur Sicherung von Garagen-Schwingtoren, Einfahrtstoren, Türen usw.
- 3 mm verzinkter Stahl
- Verdecktliegende Verschraubung
- Inkl. 6 Bodenanker
- Geeignet für Vorhangschlösser mit max. Ø10 mm Bügel (nicht im Lieferumfang enthalten)

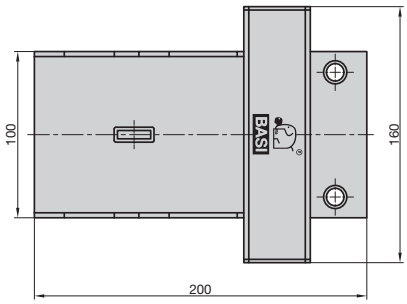

- *individual usage, e.g. for the protection of garage swing gates, gateways, doors, etc.*
- *3 mm zinc-plated steel*
- *concealed screwing*
- *6 bottom plugs included*
- *suitable for padlocks with a max. 10 mm shackle diameter (not included)*

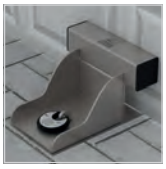

Rundbügel-Vorhangschloss auf Seite 70
roundshackle padlock on page 70

1200-0100

GS 70 Gitterrostsicherung mit Kette | *Cellar Grating Lock With Chain* 2E

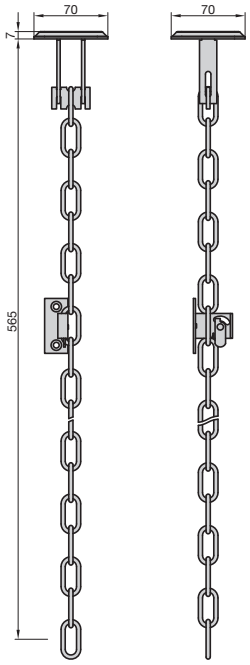

- Für Kellerschächte
- Schützt Gitterroste gegen Aufhebeln
- **Mit Fluchtweg-Entriegelung**
- Stahl Halteplatten (Verzinkt)
- 1 VE = 1 Paar

- *for light shafts*
- *against forcing the grating*
- ***with emergency unlocking device***
- *galvanized steel plates*
- *1 PU = 1 pair*

1620-0070

GS 100 Gitterrostsicherung mit Kette | *Cellar Grating Lock With Chain* 2E

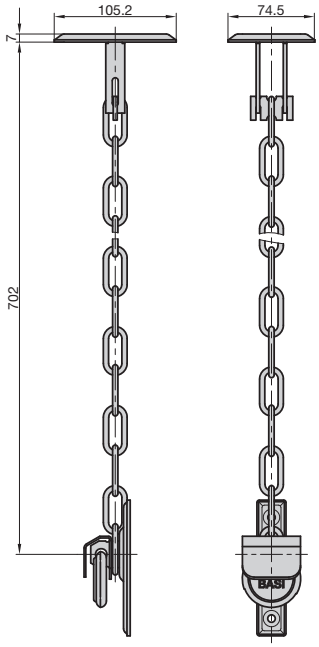

- Für Kellerschächte
- Schützt Gitterroste gegen Aufhebeln
- **Mit Fluchtweg-Schloss**
- Edelstahl Halteplatten
- 1 VE = 1 Paar

- *for light shafts*
- *against forcing the grating*
- *stainless steel plates*
- *1 PU = 1 pair*

1620-0000

Ketten-Verlängerungsset Optional zu GS 70 / GS 100 | *Chain-Prolongation* *Optional For GS 70 / GS 100* 2E

- 6 Kettenglieder inkl. Notglied (ca. 190 mm)
- 1 VE = 1 Paar

- *6 chain links incl. 1 open link (ca. 190 mm)*
- *1 PU = 1 pair*

1620-0071

// Türstopper & Türfeststeller
Door Stoppers & Door Holders

// Türschließer & Zubehör
Door Closers & Accessories

// Feder-Türschließer
Spring Door Closers

// Elektro-Türöffner
Electric Strikes

TÜRTECHNIK
DOOR TECHNOLOGY

TS 20 Boden-Türstopper | *Floor Door Stopper* 4X

- Edelstahl
- Befestigungsmaterial inklusive

- *stainless steel*
- *mounting material included*

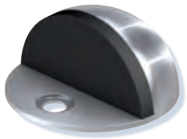

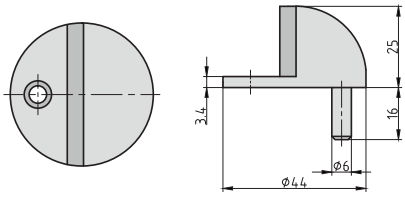

7704-0020

TS 21 Wand-Türstopper | *Wall Door Stopper* 4X

- Edelstahl
- Befestigungsmaterial inklusive

- *stainless steel*
- *mounting material included*

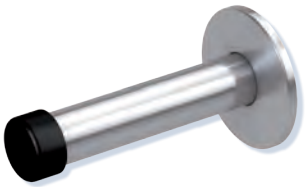

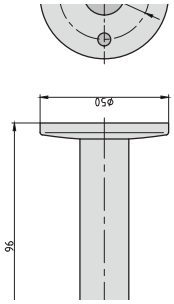

7704-0021

TS 22 Boden-Türstopper | *Floor Door Stopper* 4X

- Edelstahl-Optik
- Befestigungsmaterial inklusive

- *stainless steel finish*
- *mounting material included*

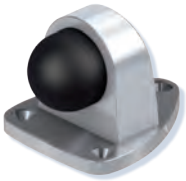

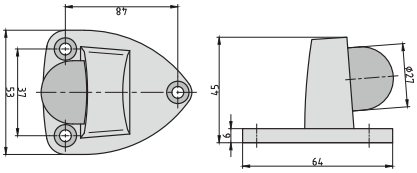

7704-0022

TS 23 Boden-Türstopper | *Floor Door Stopper* 4X

- Edelstahl
- Befestigungsmaterial inklusive

- *stainless steel*
- *mounting material included*

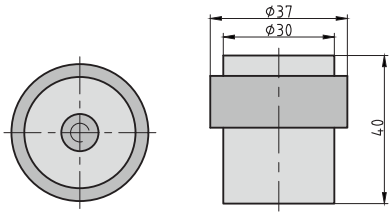

7704-0023

MTS 24 Magnet-Türfeststeller | *Magnetic Door Holder* 4X

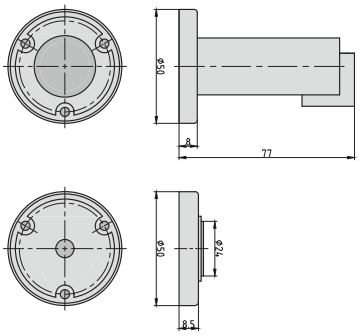

- Stoppt und hält die Tür fest
- Edelstahl
- Wand- oder Bodenmontage
- Befestigungsmaterial inklusive

- *stainless steel*
- *wall or ground mounting*
- *mounting material included*

7704-0024

TFS 25 Türfeststeller | *Door Holder* 4X

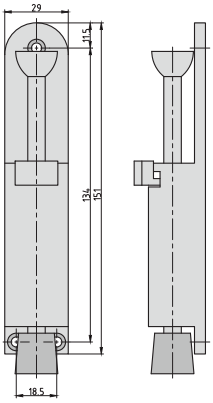

- Edelstahl-Optik
- Hub: 35 mm
- Befestigungsmaterial inklusive

- *stainless steel finish*
- *stroke: 35 mm*
- *mounting material included*

7704-0025

BTS 20 Boden-Türstopper | *Floor Door Stopper* 4X

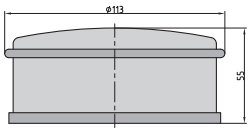

- Edelstahl
- Gewicht: 1000 g

- *stainless steel*
- *weight: 1000 g*

7704-0026

BTS 21 Boden-Türstopper | *Floor Door Stopper* 4X

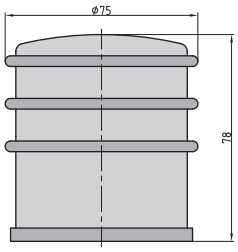

- Edelstahl
- Gewicht: 1000 g

- *stainless steel*
- *weight: 1000 g*

7704-0027

TS 200 Türschließer | *Door Closer* 4X

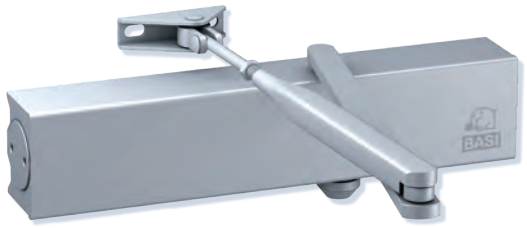

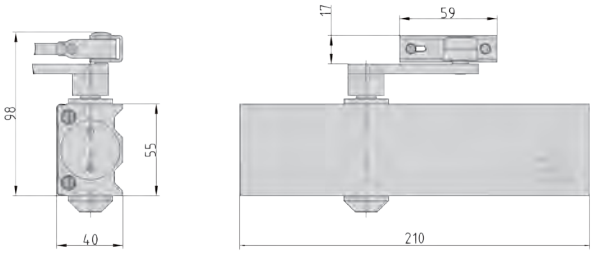

- Mit Standardgestänge
- Für einflügelige Türen bis 1250 mm
- DIN Rechts/Links verwendbar
- Schließkraft nach EN 1154 (EN 2/4/5)
- Silber

- *with standard link arm*
- *up to 1.250 mm leaf width*
- *DIN Right/Left*
- *size 2/4/5 according to EN 1154*
- *silver*

1480-0102

TS 200GS Türschließer | *Door Closer* NEU•*NEW* 4X

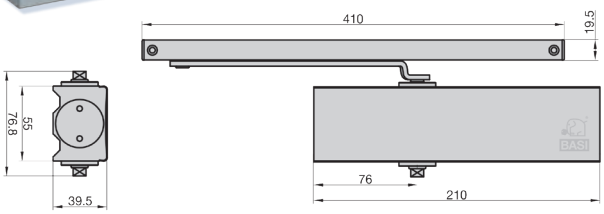

- Mit Gleitschiene
- Gleitschiene mit Feststelleinheit
- Für einflügelige Türen bis 60 kg
- DIN Rechts/Links verwendbar
- Schließkraft nach EN 1154 (EN 3)
- Silber

- *with guide rail*
- *guide rail with hold open unit*
- *max. leaf width up to 950 mm and 60 kg*
- *DIN Right/Left*
- *size 3 according to EN 1154*
- *silver*

1490-0102

TS 2000NV Türschließer | *Door Closer* GEZE NEU•*NEW* 4X

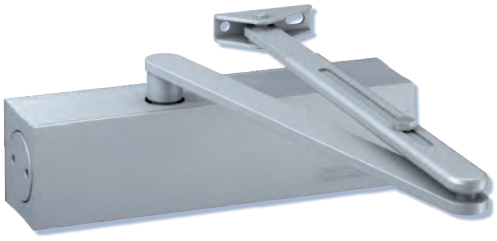

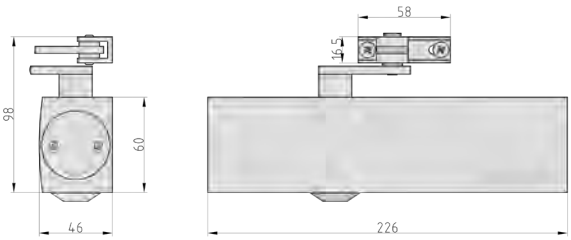

- Mit Standardgestänge
- Für einflügelige Türen bis 1100 mm
- Schließkraft nach EN 1154 (EN 2-4)
- DIN Rechts/Links verwendbar

- *with standard link arm*
- *up to 1.100 mm leaf width*
- *size 2-4 according to EN 1154*
- *DIN Right/Left*

Weiß | *White*	**Silber** | *Silver*
1401-0101	1401-0102

TS 4000 Türschließer | *Door Closer*

GEZE 4X

- Mit Standardgestänge
- Für einflügelige Türen bis 1400 mm
- Für Feuer- und Rauchschutztüren zugelassen
- Schließkraft nach EN 1154 (EN 1-6)
- DIN Rechts/Links verwendbar

- *with standard link arm*
- *for a leaf width up to 1.400 mm*
- *certified for fire-/smoking doors*
- *size 1–6 according to EN 1154*
- *DIN Right/Left*

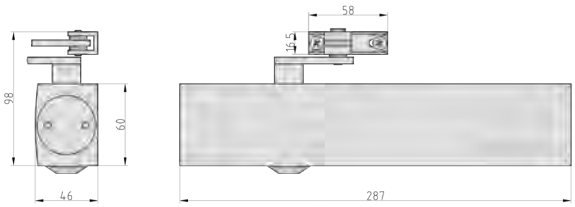

Weiß | *White*	Silber | *Silver*
1410-0101	1410-0102

TS 3000V Türschließer | *Door Closer*

GEZE 4X

- Mit Gleitschiene
- Für einflügelige Türen bis 1100 mm
- Für Feuer- und Rauchschutztüren zugelassen
- Schließkraft nach EN 1154 (EN 1-4)
- DIN Rechts/Links verwendbar

- *with guide rail*
- *for a leaf width up to 1.100 mm*
- *certified for fire-/smoking doors*
- *size 1-4 according to EN 1154*
- *DIN Right/Left*

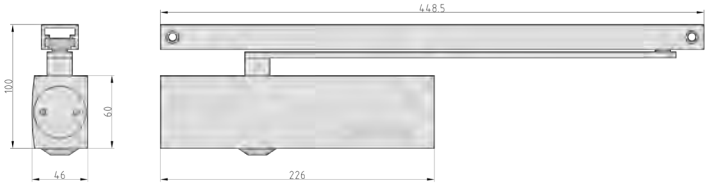

Weiß | *White*	Silber | *Silver*
1430-0101	1430-0102

TS 5000 Türschließer | *Door Closer*

GEZE 4X

- Mit Gleitschiene
- Für einflügelige Türen bis 1400 mm
- Für Feuer- und Rauchschutztüren zugelassen
- Schließkraft nach EN 1154 (EN 2-6)
- DIN Rechts/Links verwendbar

- *with guide rail*
- *for a leaf width up to 1.400 mm*
- *certified for fire-/smoking doors*
- *size 2-6 according to EN 1154*
- *DIN Right/Left*

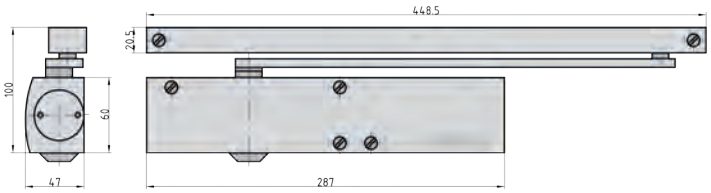

Weiß | *White*	Silber | *Silver*
1420-0101	1420-0102

Feststelleinheit | *Hold Open Unit*

GEZE 4X

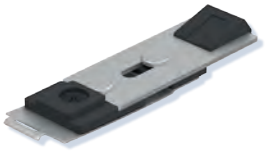

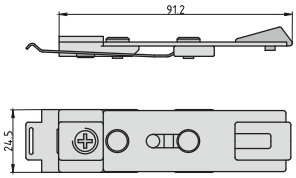

- Optional zu GEZE TS 3000V und GEZE TS 5000
- Einstellbare Türfeststellung von 80-130°
- Ein- und ausschaltbar und überfahrbar
- **Für Feuer- und Rauchschutztüren nicht zugelassen!**

- *optional for GEZE TS 3000V and GEZE TS 5000*
- *adjustable angle 80-130°*
- *on / off switchable and overridable*
- ***for non-fire protection doors only***

1400-0016

Rastfeststellarm | *Hold Open Arm*

GEZE 4X

- Optional zu GEZE TS 2000V und GEZE TS 4000
- Ein- und ausschaltbare mechanische Feststellung
- **Für Feuer- und Rauchschutztüren nicht zugelassen!**

- *optional for GEZE TS 2000V and GEZE TS 4000*
- *hold open function can be switched off*
- ***for non-fire protection doors only***

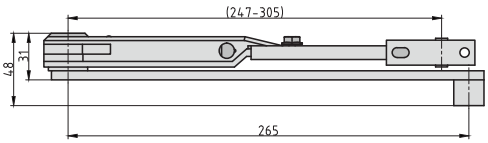

Weiß | *White*	Silber | *Silver*
1400-0011	1400-0012

Montageplatten | *Mounting Plates*

GEZE 4X

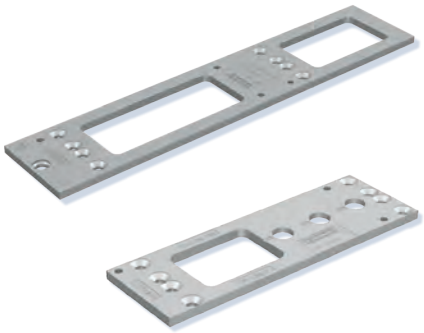

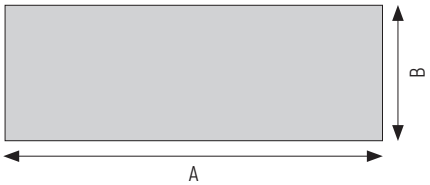

- Optional zu GEZE Türschließer
- Stärke: 5 mm

- *optional for GEZE door closers*
- *thickness: 5 mm*

Türschließer | *Door Closer*	A	B	Farbe | *Colour*	
GEZE TS 2000NV	190	53	eloxiert | *anodised*	1400-0008
GEZE TS 4000	287	60	weiß | *white*	1400-0001
GEZE TS 4000	287	60	silber | *silver*	1400-0002
GEZE TS 3000V	226	60	weiß | *white*	1400-0006
GEZE TS 3000V	226	60	silber | *silver*	1400-0007
GEZE TS 5000	287	60	weiß | *white*	1400-0001
GEZE TS 5000	287	60	silber | *silver*	1400-0002

FT Feder-Türschließer | *Spring Door Closer* 4X

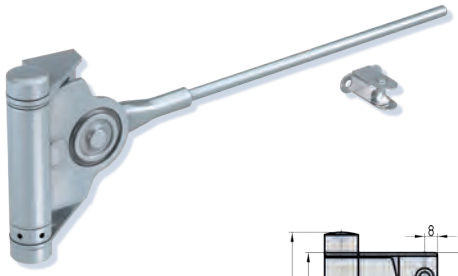

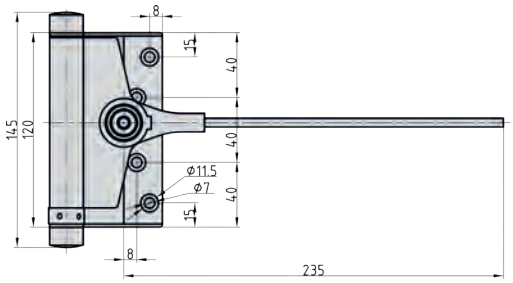

- DIN Rechts/Links verwendbar
- Hebellänge: 235 mm
- Galvanisch verzinkt

- *DIN Right/Left*
- *lever length: 235 mm*
- *galvanized*

Für leichte Türen bis 25 kg | *For Light Doors Up To 25 kg*		
FT 901	1799-0001	Türstärke | *door thickness* 18 - 25

Für schwere Türen bis 60 kg | *For Heavy Doors Up To 60 kg*		
FT 903	1799-0003	Türstärke | *door thickness* 30 - 35

ET 90 Elektro-Türöffner | *Electric Strike* 4X

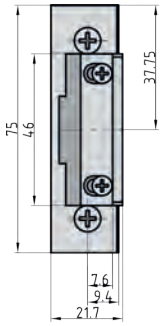

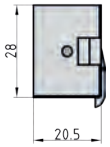

- Einsatz für 6 - 12 Volt
- Bauform: 20 mm
- Verstellbare Standard-Fallenfunktion
- Symmetrisch • DIN Rechts/Links verwendbar

- *rated voltage: 6 - 12 volt*
- *construction form: 20 mm*
- *adjustable standard latch function*
- *symmetric • DIN Right/Left*

Schließbleche auf den Seiten 109, 110
striking plates on pages 109, 110

Mit mechanischer Entriegelung | *With Mechanical Release*	Ohne mechanische Entriegelung | *Without Mechanical Release*
9200-0010	9200-0009

ET 91 Elektro-Türöffner | *Electric Strike* 4X

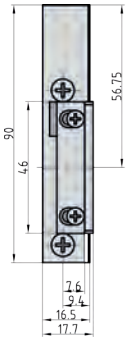

- Einsatz für 6 - 12 Volt • Mit mechanischer Entriegelung
- Flache Bauform: 16,5 mm
- Verstellbare Standard-Fallenfunktion
- Asymmetrisch

- *rated voltage: 6 - 12 volt • with mechanical release*
- *flat construction form: 16,5 mm*
- *adjustable standard latch function*
- *asymmetric*

Schließbleche auf den Seiten 109, 110
striking plates on pages 109, 110

DIN R	DIN L
9200-0011	9200-0012

ET 94 Elektro-Türöffner | *Electric Strike*

4X

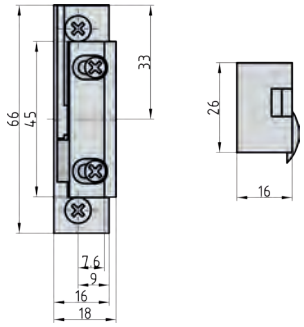

- Einsatz für 10 - 24 Volt
- Flache Bauform: 16,5 mm
- Verstellbare Standard-Fallenfunktion
- Symmetrisch • DIN Rechts/Links verwendbar

- *rated voltage: 10 - 24 volt*
- *flat construction form: 16,5 mm*
- *adjustable standard latch function*
- *symmetric • DIN Right/Left*

Schließbleche auf den Seiten 109, 110
striking plates on pages 109, 110

Mit mechanischer Entriegelung | *With Mechanical Release*	Ohne mechanische Entriegelung | *Without Mechanical Release*
9200-0013	9200-0014

ET 92 Elektro-Türöffner | *Electric Strike*

effeff ASSA ABLOY

4X

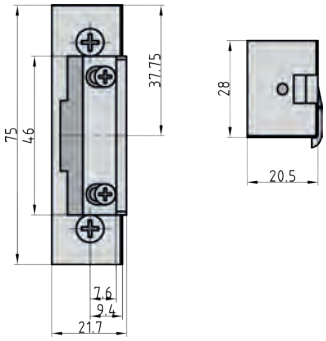

- Einsatz für 6 - 12 Volt • Bauform: 20 mm
- Verstellbare Standard-Fallenfunktion
- Symmetrisch • DIN Rechts/Links verwendbar
- **Original Eff-Eff Art. 17 E**

- *rated voltage: 6 - 12 volt • construction form: 20 mm*
- *adjustable standard latch function*
- *symmetric • DIN Right/Left*
- ***original Eff-Eff Art. 17 E***

Schließbleche auf den Seiten 109, 110
striking plates on pages 109, 110

Mit mechanischer Entriegelung | *With Mechanical Release*	Ohne mechanische Entriegelung | *Without Mechanical Release*
9200-0000	9200-0004

ET 93 Elektro-Türöffner | *Electric Strike*

effeff ASSA ABLOY

4X

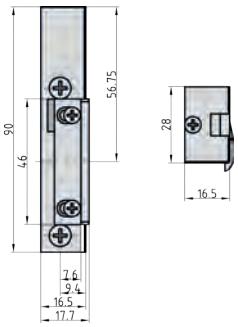

- Einsatz für 6 - 12 Volt • Mit mechanischer Entriegelung
- Flache Bauform: 16,5 mm
- Verstellbare Standard-Fallenfunktion
- Asymmetrisch • **Original Eff-Eff Art. 19 E**

- *rated voltage: 6 - 12 volt • with mechanical release*
- *flat construction form: 16,5 mm*
- *adjustable standard latch function*
- *asymmetric • **original Eff-Eff Art. 19 E***

Schließbleche auf den Seiten 109, 110
striking plates on pages 109, 110

DIN R	DIN L
9200-0001	9200-0002

ÜBERALL ERREICHBAR

ALWAYS AVAILABLE

+ PRODUKTVIELFALT
DIVERSITY OF PRODUCTS

+ BESTE KONDITIONEN
FINEST CONDITIONS

+ EINFACHE BESTELLUNG
EASY ORDERING

Rund um die Uhr zu besten Konditionen bestellen – das geht einfach und bequem über shop.basi.eu. Über Ihre Bestellhistorie können Sie häufiger benötigte Artikel aus unserem Sortiment erneut bestellen und den Verlauf Ihrer Bestellung nachverfolgen. Für neue Artikel bietet unser Online-Shop die praktische Merkzettelfunktion.

You can place orders any time you want and enjoy the most favourable offers - comfortably via shop.basi.eu. You can use your order history to reorder items from our range that you need more frequently and track the progress of your order. In our online shop, you can use the practical notepad function when ordering new items.

BASI

// Briefkästen & Zubehör
Mailboxes & Accessories

// Hausnummern
House Numbers

// Solar-Hausnummer
Solar House Number

// Solar-Wandleuchte
Solar Wall Light

// Kamera-Attrappen
Camera Dummys

HAUSZUBEHÖR
HOUSE ACCESSORIES

BK 100 Briefkasten | *Mailbox* 6A

- 2 Zylinderschlüssel
- Edelstahl
- Mit Namensschild
- Batteriemontage möglich
- Befestigungsmaterial inklusive

Einwurf DIN B5

- *2 cylinder keys*
- *stainless steel*
- *with name plate*
- *suitable for mailbox banks*
- *mounting material included*

slot DIN B5

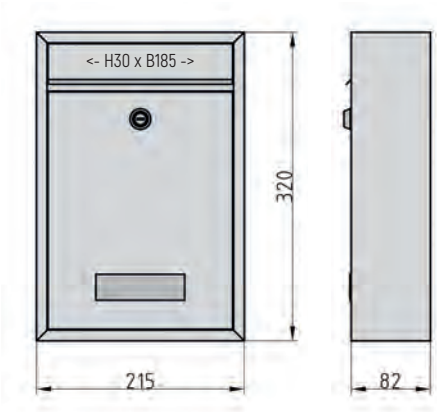

	Passender Schlüsselrohling *Suitable Key Blank*
2170-0308	BASI-27

BK 100M Briefkasten Matt | *Mailbox Matt* 6A

- 2 Zylinderschlüssel
- Stahl
- Edle matte Oberfläche
- Mit Namensschild
- Batteriemontage möglich
- Befestigungsmaterial inklusive

Einwurf DIN B5

- *2 cylinder keys*
- *steel*
- *matt surface*
- *with name plate*
- *suitable for mailbox banks*
- *mounting material included*

slot DIN B5

Stahl Weiß | *Steel White*

Stahl Anthrazit | *Steel Anthracite*

Stahl Silber | *Steel Silver*

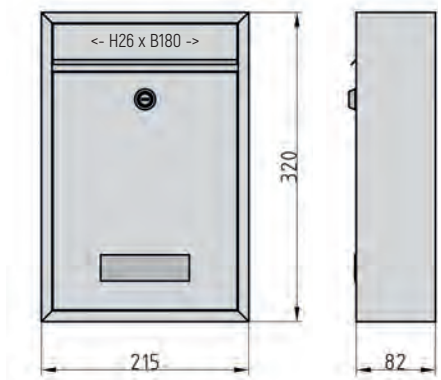

Schwarz	*Black*	Weiß	*White*	Anthrazit	*Anthracite*	Silber	*Silver*	Passender Schlüsselrohling *Suitable Key Blank*
2170-1200	2170-1300	2170-1305	2170-1308	BASI-27

BK 300M Briefkasten Matt | *Mailbox Matt* 6A

- 2 Zylinderschlüssel
- Stahl Anthrazit
- Edle matte Oberfläche
- Mit integriertem Zeitungsfach
- Mit Namensschild
- Befestigungsmaterial inklusive

Einwurf DIN C4

- *2 cylinder keys*
- *steel anthracite*
- *matt surface*
- *with name plate*
- *with newspaper compartment*
- *mounting material included*

slot DIN C4

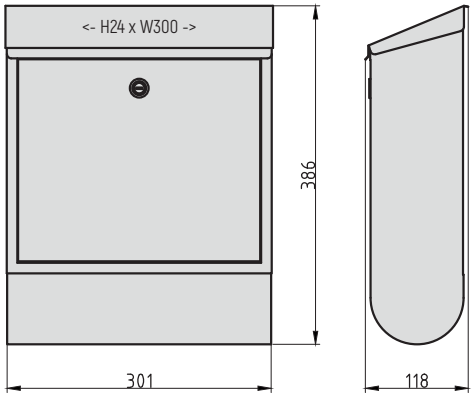

	Passender Schlüsselrohling *Suitable Key Blank*
2170-0900	EUB-1

BK 350M Briefkasten Matt | *Mailbox Matt* 6A

- 2 Zylinderschlüssel
- Stahl Anthrazit
- Edle matte Oberfläche
- Mit integriertem Sichtfenster
- Mit Namensschild
- Befestigungsmaterial inklusive

Einwurf DIN C4

- *2 cylinder keys*
- *steel anthracite*
- *matt surface*
- *with viewing panels*
- *with name plate*
- *mounting material included*

slot DIN C4

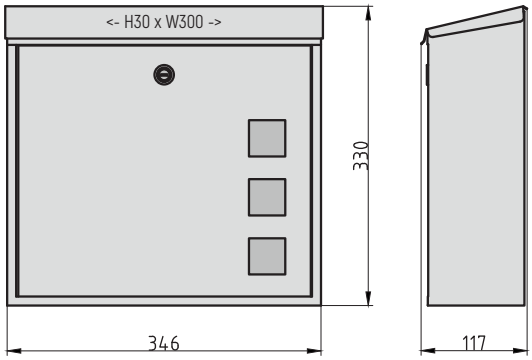

	Passender Schlüsselrohling *Suitable Key Blank*
2170-0901	EUB-1

BK 360M Briefkasten Matt | *Mailbox Matt* 6A

- 2 Zylinderschlüssel
- Stahl Anthrazit
- Edle matte Oberfläche
- Mit Namensschild
- Befestigungsmaterial inklusive

- *2 cylinder keys*
- *steel anthracite*
- *matt surface*
- *with name plate*
- *mounting material included*

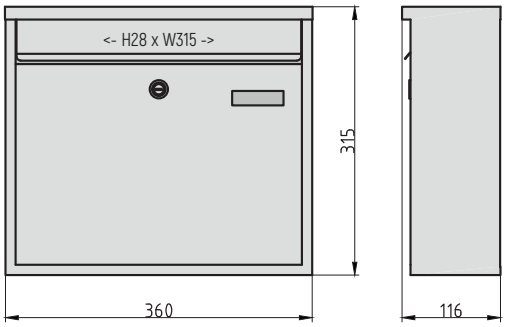

	Passender Schlüsselrohling *Suitable Key Blank*
2170-0902	EUB-1

BK 900 Briefkasten | *Mailbox* 6A

- 2 Zylinderschlüssel
- Mit Namensschild
- Befestigungsmaterial inklusive

- *2 cylinder keys*
- *with name plate*
- *mounting material included*

Stahl Silber | *Steel Silver*

Stahl Weiß | *Steel White*

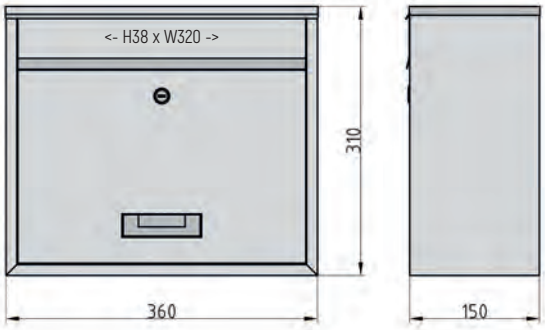

Edelstahl	*Stainless Steel*	Stahl Silber	*Steel Silver*	Stahl Weiß	*Steel White*	Passender Schlüsselrohling *Suitable Key Blank*
2170-0408		2170-0661		2170-0662		BASI-27

BK 1000 Z1 Briefkasten | *Mailbox*

6A

- 2 Zylinderschlüssel
- Edelstahl
- Mit integriertem Zeitungsfach
- Mit Namensschild
- Befestigungsmaterial inklusive

Einwurf DIN C4

- *2 cylinder keys*
- *stainless steel*
- *with name plate*
- *with newspaper compartment*
- *mounting material included*

slot DIN C4

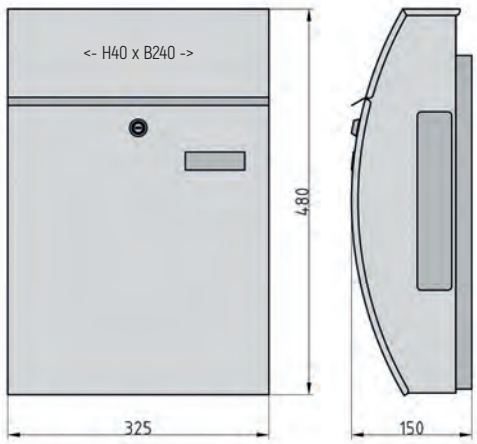

	Passender Schlüsselrohling *Suitable Key Blank*
2170-0610	BASI-27

BK 2000 Briefkasten | *Mailbox*

6A

- 2 Zylinderschlüssel
- Mit integriertem Zeitungsfach
- Mit Namensschild
- Inklusive Befestigungsmaterial

Einwurf DIN C4

- *2 cylinder keys*
- *with name plate*
- *with newspaper compartment*
- *mounting material included*

slot DIN C4

Stahl Silber | *Steel Silver*

Stahl Weiß | *Steel White*

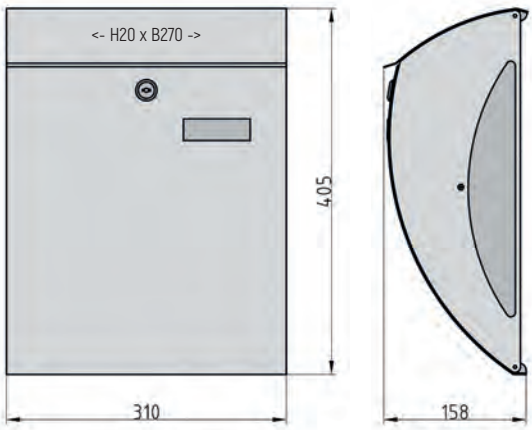

Edelstahl	*Stainless Steel*	Stahl Silber	*Steel Silver*	Stahl Weiß	*Steel White*	Passender Schlüsselrohling *Suitable Key Blank*
2170-2008		2170-2001		2170-2002		BASI-27

HN Hausnummer | *House Number* 6A

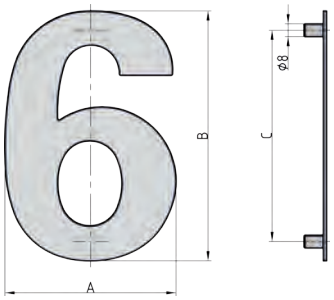

- Befestigungsmaterial inklusive

- *mounting material included*

Nummer *Number*	A	B	C	HN 150 Edelstahl | *Stainless Steel*	HN 160 Stahl Anthrazit | *Steel Anthracite*
0	106	156	132	7300-0000	7300-1000
1	67,2	149,5	132	7300-0001	7300-1001
2	106	153	132	7300-0002	7300-1002
3	104	156	132	7300-0003	7300-1003
4	114	150	132	7300-0004	7300-1004
5	106	155	132	7300-0005	7300-1005
6/9	107	157	132	7300-0006	7300-1006
7	98	150	132	7300-0007	7300-1007
8	108	156	132	7300-0008	7300-1008
a	54	57	45	7300-0012	7300-1012
b	57	76	60	7300-0013	7300-1013
c	51	57	45	7300-0014	7300-1014

SHN 200 Solar-Hausnummer | *Solar House Number* 6A

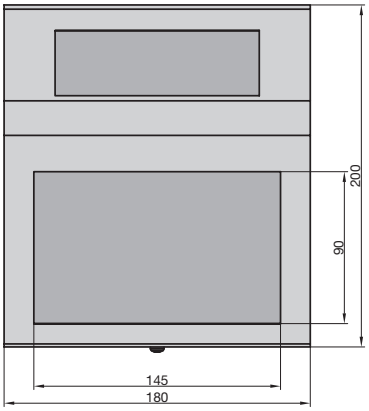

- Edelstahl
- 2 weiße LEDs
- Solarbetrieben
- Zahlen-/Buchstaben-Set inklusive
- Befestigungsmaterial inklusive

- *stainless steel*
- *2 white LEDs*
- *solar-powered*
- *number/letter set included*
- *mounting material included*

7300-0021

SWL 60 Solar-Wandleuchte | *Solar Wall Light* 6A

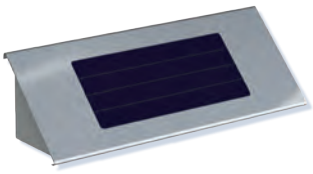

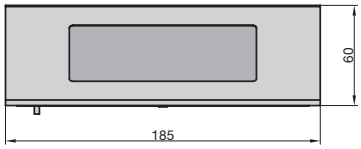

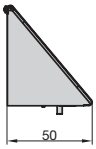

- Edelstahl
- Für Hausnummern
- 4 weiße LEDs
- Solarbetrieben
- Befestigungsmaterial inklusive

- *stainless steel*
- *for house numbers*
- *4 white LEDs*
- *solar-powered*
- *mounting material included*

7300-0022

KA 300 CCD Kamera-Attrappe | *CCD Camera Dummy* 2B

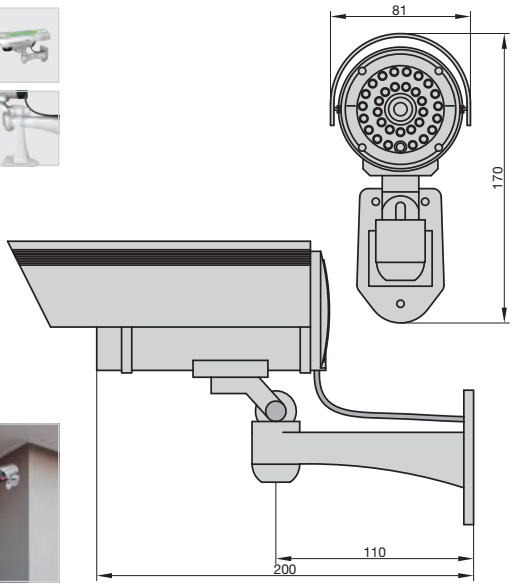

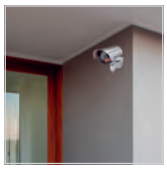

- Mit rotem Blinklicht
- Für den wassergeschützten Außen- und Innenbereich
- IP23 geprüft • Silber
- Befestigungsmaterial und aufklebbares Warnschild inklusive
- 2x AA Batterien (nicht im Lieferumfang enthalten)

- *with red blinking light*
- *for water-protected inside and outside areas*
- *certified to IP23 • silver*
- *mounting material and warning label included*
- *2x AA batteries (not included)*

1000-0300

KA 311 CCD Solar Kamera-Attrappe | *CCD Solar Camera Dummy* 2B

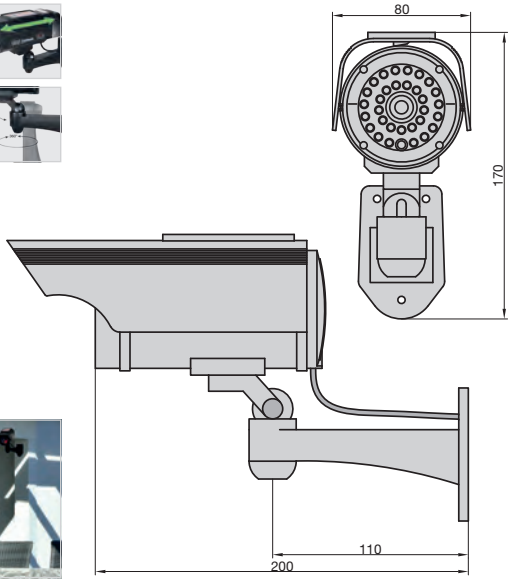

- Mit rotem Blinklicht
- Solarbetrieben
- Für den wassergeschützten Außen- und Innenbereich
- IP23 geprüft • Schwarz
- Befestigungsmaterial und aufklebbares Warnschild inklusive
- 2x AA Batterien (nicht im Lieferumfang enthalten)

- *with red blinking light*
- *solar-powered*
- *for water-protected inside and outside areas*
- *certified to IP23 • black*
- *mounting material and warning label included*
- *2x AA batteries (not included)*

1000-0311

// Dokumentenboxen
Document Boxes

// Schlüsselsafes
Key Safes

// Notschlüsselkästen
Emergency Key Boxes

// Rohrtresore
Tube Safes

// Schlüsselkassetten & -schränke
Key Boxes & Cabinets

// Geldkassetten
Cash Boxes

// Möbel- & Sicherheitstresore
Furniture & Security Safes

WERTSCHUTZ
STORAGE SECURITY

DB 210S Dokumentenbox | *Document Box* 48

- Feuer- und wasserfest • Schützt Unterlagen, Dokumente sowie digitale Datenträger (CDs, USB-Sticks usw.)
- 30 Minuten feuerbeständig bei Temperaturen bis 843°C (Innentemperaturen bis 172°C)
- **Laborgeprüfter Widerstandsgrad (nach DIN EN 15659)**
- 2 Schlüssel • Integrierter Tragegriff • Fassungsvermögen: 4,9 Liter
- Gewicht: 6,5 kg • Schwarz

• fire and waterproof • protects papers, documents and digital data media (CDs, USB sticks etc.)
• 30 minutes fire-resistance at temperatures of up to 843°C (inner temperatures up to 172°C)
• laboratory tested resistance level (acc. to DIN EN 15659)
• 2 keys • integrated handle • storage capacity: 4,9 litres • weight: 6,5 kg • black

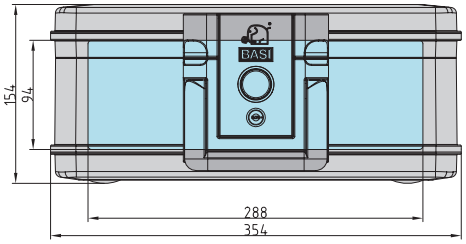

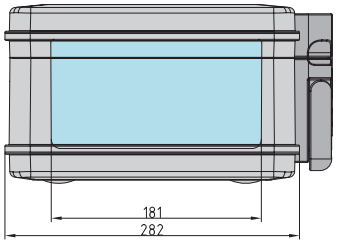

	Passender Schlüsselrohling *Suitable Key Blank*
2100-0020	SEN-1D

DB 210M Dokumentenbox | *Document Box* 48

- Feuer- und wasserfest • Schützt Unterlagen, Dokumente sowie digitale Datenträger (CDs, USB-Sticks usw.)
- 30 Minuten feuerbeständig bei Temperaturen bis 843°C (Innentemperaturen bis 172°C)
- **Laborgeprüfter Widerstandsgrad (nach DIN EN 15659)**
- 2 Schlüssel • Integrierter Tragegriff • Fassungsvermögen: 6,9 Liter
- Passend für A4-Dokumente • Gewicht: 8,5 kg • Schwarz

• fire and waterproof • protects papers, documents and digital data media (CDs, USB sticks etc.)
• 30 minutes fire-resistance at temperatures of up to 843°C (inner temperatures up to 172°C)
• laboratory tested resistance level (acc. to DIN EN 15659)
• 2 keys • integrated handle • storage capacity: 6,9 litres • suitable for A4-documents • weight: 8,5 kg • black

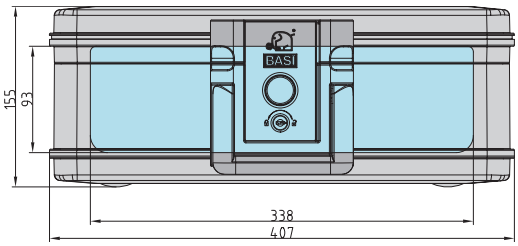

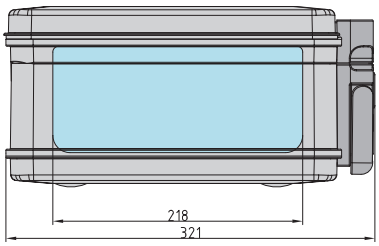

	Passender Schlüsselrohling *Suitable Key Blank*
2100-0021	SEN-1D

DB 210L Dokumentenbox | *Document Box*

- Feuer- und wasserfest
- Schützt Unterlagen, Dokumente sowie digitale Datenträger (CDs, USB-Sticks usw.)
- 60 Minuten feuerbeständig bei Temperaturen bis 843°C (Innentemperaturen bis 172°C)
- **Laborgeprüfter Widerstandsgrad (nach DIN EN 15659)**
- 2 Schlüssel
- Fassungsvermögen: 9,8 Liter
- Passend für A4-Dokumente • Gewicht: 11,3 kg • Schwarz

- *fire and waterproof*
- *protects papers, documents and digital data media (CDs, USB sticks etc.)*
- *60 minutes fire-resistance at temperatures of up to 843°C (inner temperatures up to 172°C)*
- ***laboratory tested resistance level (acc. to DIN EN 15659)***
- *2 keys*
- *storage capacity: 9,8 litres*
- *suitable for A4-documents • weight: 11,3 kg • black*

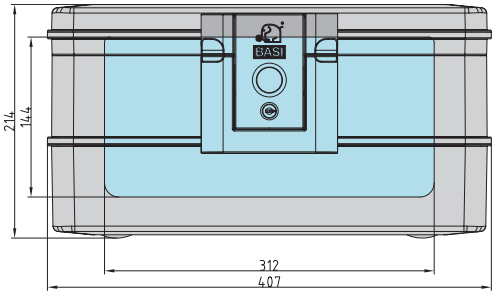

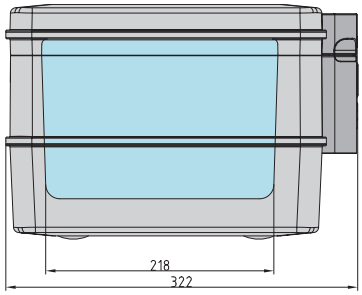

	Passender Schlüsselrohling *Suitable Key Blank*
2100-0022	SEN-1D

MSZ 200 Mobiler Safe | *Portable Safe*

- Mobiler Safe mit einstellbarer Kombination
- 4-stellige Zahlenkombination
- Gehäuse aus widerstandsfähigem ABS Material
- Abnehmbares Stahlkabel mit Vinylschlauch-Ummantelung (L = 540 mm, Stärke = 5 mm)
- Schwarz
- **Wasserschutz geprüft nach IPX5 (EN 60529)**

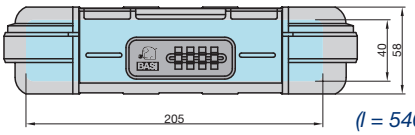

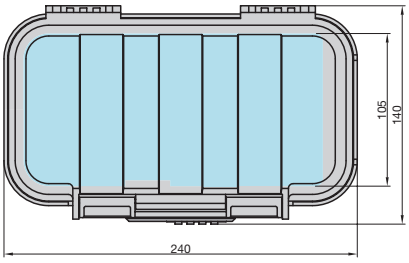

- *case out of resistant ABS material*
- *detachable, vinyl coated steel cable (l = 540 mm, thickness = 5 mm)*
- *4-digit combination (variable)*
- *black*
- ***water-resistant certified to IPX5 (EN 60529)***

2100-0015

SBO 210 Magnetische Schlüsselbox | *Magnetic Key Case* 5X

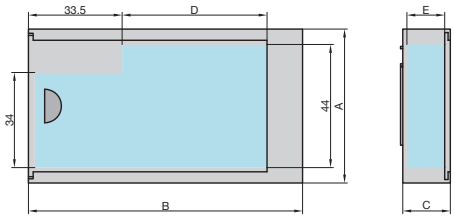

- Kunststoffgehäuse
- Mit Schiebedeckel
- Hält sicher an jeder Metallfläche
- Unauffälliges Design zur Schlüsselaufbewahrung

- *plastic construction*
- *sliding cover*
- *fixation on all magnetic metals*

A	B	C	D	E	Schwarz | *Black*
47	75	16	38	13	2102-0001
55	98	17	52	13	2102-0002
56	115	22	68	18	2102-0003

SSZ 200 Schlüsselsafe | *Key Safe* 5X

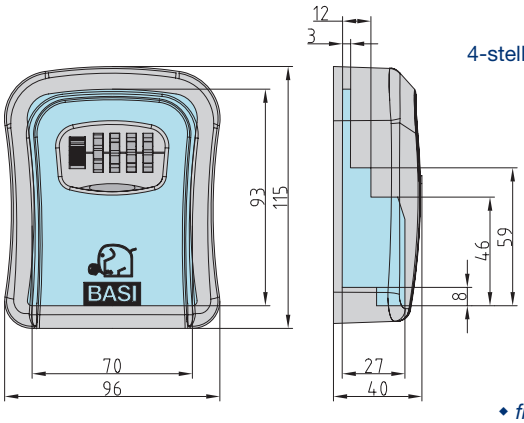

- Mit Zahlenschloss
- Witterungsbeständiges Gehäuse aus Aluminium
- Rostschutzbehandelt
- Einstellbare 4-stellige-Zahlenkombination
- Schutzklappe mit Schiebemechanismus
- Zur Wandmontage (Inklusive Montagematerial)

- *4-digit combination lock (variable)*
- *weathering aluminium body*
- *protective cover*
- *for wall mountage*
- *fixing materials included*

Schwarz | *Black*	Blau | *Blue*	Rot | *Red*	Grün | *Green*	Gelb | *Yellow*	Orange | *Orange*	Violett | *Purple*
2101-0000-1100	2101-0000-1113	2101-0000-1114	2101-0000-1115	2101-0000-1116	2101-0000-1119	2101-0000-1120

SSZ 200B Schlüsselsafe | *Key Safe* 5X

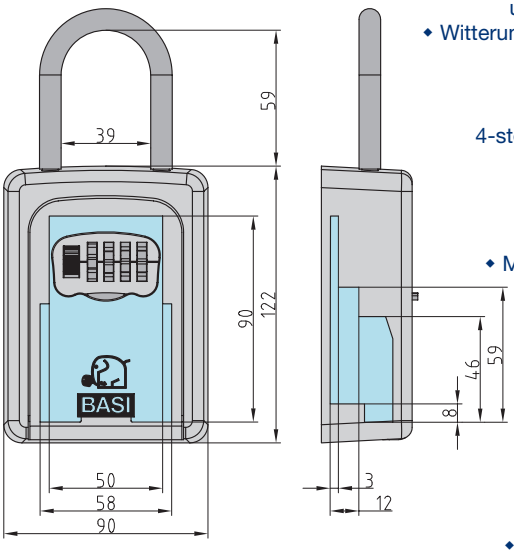

- Mit Zahlenschloss und abnehmbarem Bügel
- Witterungsbeständiges Gehäuse aus Aluminium
- Rostschutzbehandelt
- Einstellbare 4-stellige Zahlenkombination
- Schutzklappe mit Schiebemechanismus
- Optional auch zur Wandmontage
- Montagematerial inklusive

- *4-digit combination lock (variable)*
- *removable shackle*
- *weathering aluminium body*
- *rust-proof treated*
- *protective cover*
- *for wall mountage*
- *fixing materials included*

Schwarz | *Black*	Blau | *Blue*	Rot | *Red*	Grün | *Green*	Gelb | *Yellow*	Orange | *Orange*	Violett | *Purple*
2101-0005-1100	2101-0005-1113	2101-0005-1114	2101-0005-1115	2101-0005-1116	2101-0005-1119	2101-0005-1120

SSZ 300 Schlüsselsafe | *Key Safe* 5X

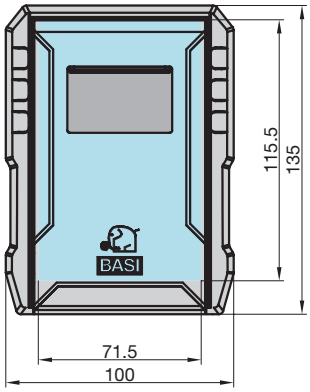

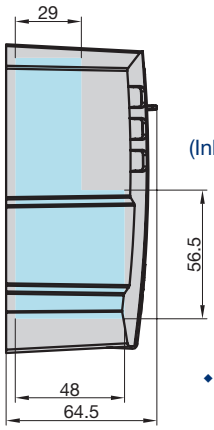

- Mit Zahlenschloss
- Witterungsbeständiges Gehäuse aus Aluminium
- Rostschutzbehandelt
- Einstellbare 4-stellige-Zahlenkombination
- Schutzklappe mit Schiebemechanismus
- Zur Wandmontage (Inklusive Montagematerial)

- *4-digit combination lock (variable)*
- *weathering aluminium body*
- *protective cover*
- *for wall mountage*
- *fixing materials included*

2101-0006

SSPZ 110 Schlüsselsafe | *Key Safe* 5X

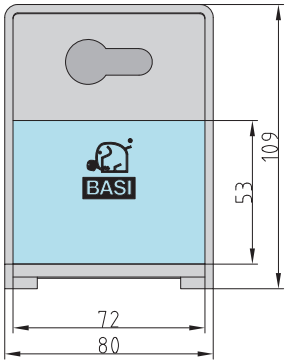

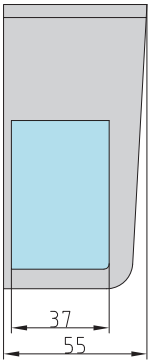

- Witterungsbeständiges Gehäuse aus Edelstahl
- 2 Schlüsselhaken
- Vorgerichtet für Profil-Halbzylinder 10/30 mm (nicht im Lieferumfang enthalten)
- Zur Wandmontage (Inklusive 2 Maueranker)

- *stainless steel*
- *with 2 key hooks*
- *prepared for profile half cylinder 10/30 mm (not included)*
- *for wall mountage (2 wall-plugs included)*

Einbauhinweis: PZ-Schließnasenstellung 3 Uhr

Installation note: PZ cam position 3 o'clock

2101-0010

NK 215 Notschlüsselkasten | *Emergency Key Box* 5X

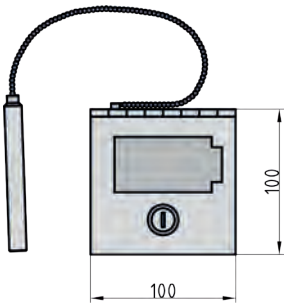

- 2 Zylinderschlüssel
- Mit Hebelschloss
- Stahl rot

- *2 cylinder keys*
- *with cam lock*
- *steel red*

Glasbrecher *Glasbreaker*	VS | *KD*	GL | *KA*	Passender Schlüsselrohling *Suitable Key Blank*
Ohne | *without*	2150-0000	2150-0002	BASI-26
Mit | *with*	2150-0003	-	BASI-26

Passende Ersatzscheibe | *Suitable Replacement Pane*

2150-0001

RT 101 Rohrtresor | *Tube Safe* 5C

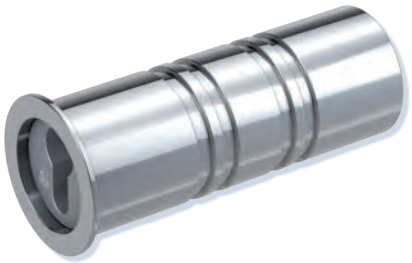

- Aluminium, Verschluss aus Edelstahl
- Vorgerichtet für Profil-Halbzylinder 10/30 mm (nicht im Lieferumfang enthalten)

- *aluminium body and stainless steel lock case*
- *prepared for profile half cylinder 10/30 mm (not included)*

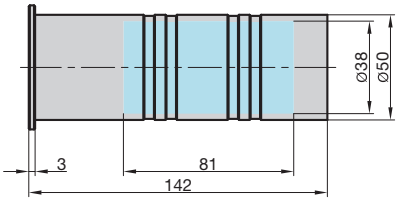

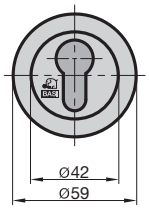

2140-0002

RT 101MS Rohrtresor | *Tube Safe* 5C

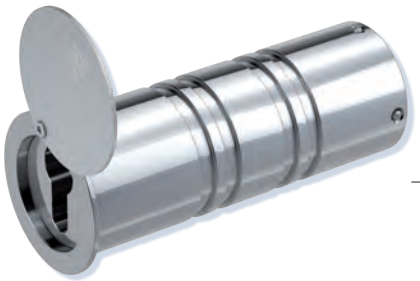

- Aluminium, Verschluss aus Edelstahl
- Mit Maueranker und Schutzklappe
- Vorgerichtet für Profil-Halbzylinder 10/30 mm (nicht im Lieferumfang enthalten)

- *aluminium body and stainless steel lock case*
- *with wall plug screw and cover plate*
- *prepared for profile half cylinder 10/30 mm (not included)*

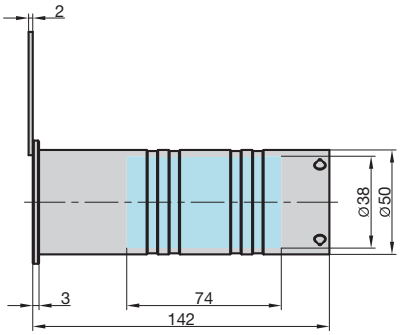

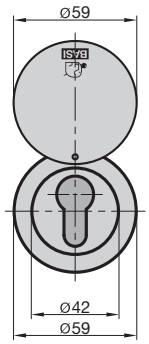

2140-0004

RT 103S Rohrtresor | *Tube Safe* 5C

- Aluminium, Verschluss aus Edelstahl
- Mit Schutzklappe
- Vorgerichtet für Profil-Halbzylinder 10/30 mm (nicht im Lieferumfang enthalten)

- *aluminium body and stainless steel lock case*
- *with cover plate*
- *prepared for profile half cylinder 10/30 mm (not included)*

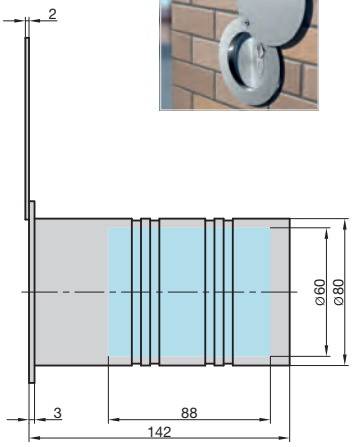

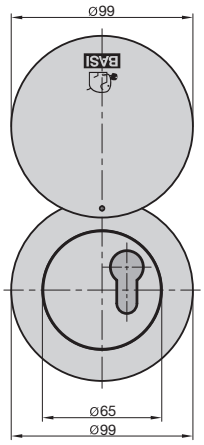

2140-0005

SK 50 Schlüsselkassette | *Key Box*

- 2 Zylinderschlüssel
- Mit Hebelschloss

- *2 cylinder keys*
- *with cam lock*

2100-0020

2100-0010

2170-0030

2170-0045

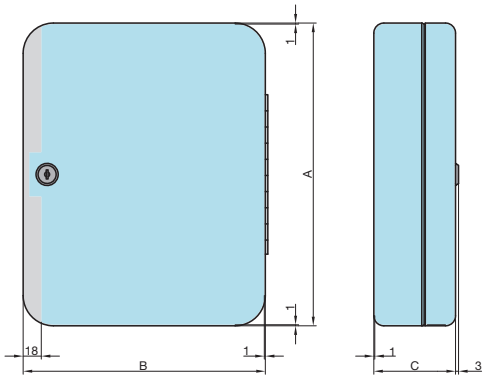

A	B	C	Haken | *Hooks*	Stahl grau | *Steel Grey*	Passender Schlüsselrohling *Suitable Key Blank*
115	150	65	10	2170-0010	BASI-27
250	180	75	20	2170-0020	BASI-27
300	240	75	30	2170-0030	BASI-27
300	240	75	45	2170-0045	BASI-27

SS 100PZ Schlüsselschrank | *Key Cabinet*

- Vorgerichtet für Profil-Halbzylinder 10/30 mm (nicht im Lieferumfang enthalten)

- *prepared for profile half cylinder 10/30 mm (not included)*

2171-0150

2171-0045

2171-0100

2171-0199

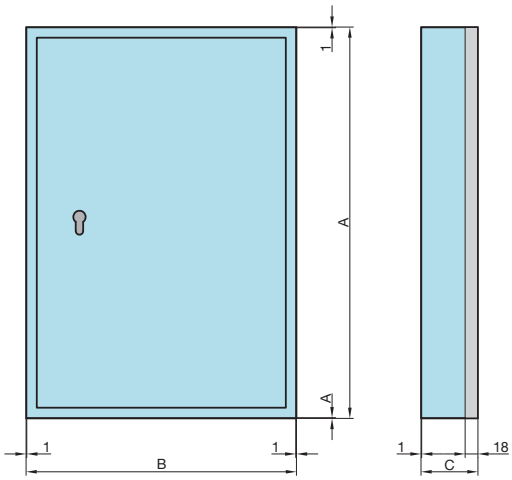

Hilfsmittel zum Öffnen des PZ-Schlosses (Bauschlüssel 330) auf Seite 269
tools to open the PZ lock (construction key 330) on page 269

A	B	C	Haken | *Hooks*	Stahl grau | *Steel Grey*
300	240	80	35	2171-0045
550	380	80	100	2171-0100
550	380	140	150	2171-0150
550	380	140	200	2171-0199

Austauschschloss | *Replacement Lock*

0009-2545

GK 10S Geldkassette | *Cash Box* 5A

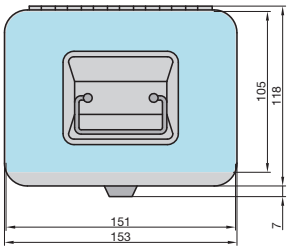

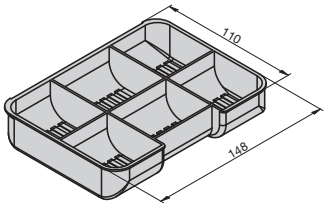

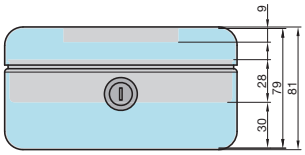

- 2 Zylinderschlüssel
- Mit Hebelschloss
- Mit Münzfächern
- Mit Münzschlitz
- Integrierter Tragegriff

- *2 cylinder keys*
- *with cam lock*
- *with coin tray*
- *with coin slot*
- *integrated carry handle*

Schwarz | *Black*	Blau | *Blue*	Rot | *Red*	Passender Schlüsselrohling *Suitable Key Blank*
2100-0100-1100	2100-0100-1300	2100-0100-1400	BASI-26

GK 10M Geldkassette | *Cash Box* 5A

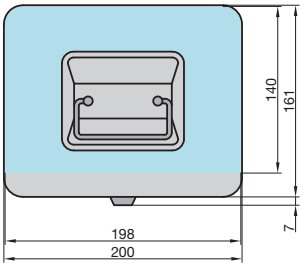

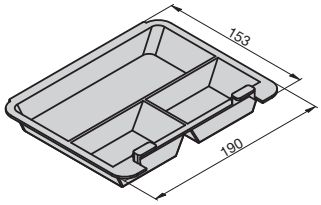

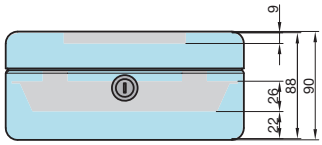

- 2 Zylinderschlüssel
- Mit Hebelschloss
- Mit Münzfächern
- Integrierter Tragegriff

- *2 cylinder keys*
- *with cam lock*
- *with coin tray*
- *integrated carry handle*

Schwarz | *Black*	Blau | *Blue*	Rot | *Red*	Passender Schlüsselrohling *Suitable Key Blank*
2100-0200-1100	2100-0200-1300	2100-0200-1400	BASI-26

GK 10L Geldkassette | *Cash Box* 5A

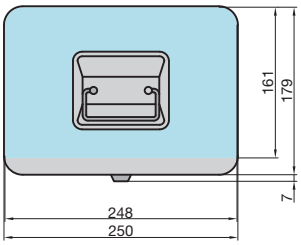

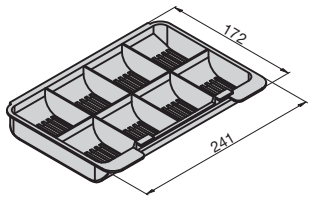

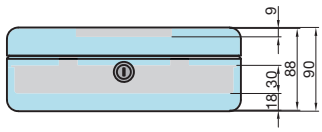

- 2 Zylinderschlüssel
- Mit Hebelschloss
- Mit Münzfächern
- Integrierter Tragegriff

- *2 cylinder keys*
- *with cam lock*
- *with coin tray*
- *integrated carry handle*

Schwarz | *Black*	Blau | *Blue*	Rot | *Red*	Passender Schlüsselrohling *Suitable Key Blank*
2100-0300-1100	2100-0300-1300	2100-0300-1400	BASI-26

GK 10XL Geldkassette | *Cash Box*

5A

- 2 Zylinderschlüssel
- Mit Hebelschloss
- Mit Münzfächern
- Integrierter Tragegriff

- *2 cylinder keys*
- *with cam lock*
- *with coin tray*
- *integrated carry handle*

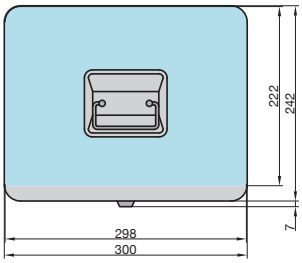

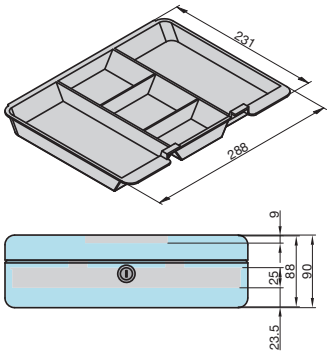

Schwarz | *Black*	Blau | *Blue*	Rot | *Red*	Passender Schlüsselrohling *Suitable Key Blank*
2100-0400-1100	2100-0400-1300	2100-0400-1400	BASI-26

KSD 10 Kinder-Spardosen | *Children Coin Bank*

5A

- 2 Zylinderschlüssel je Kassette
- Mit Hebelschloss
- Mit Münzfächern
- Mit Münzschlitz
- Integrierter Tragegriff
- 1 VE = 6 Stück farbig sortiert im Verkaufsdisplay

- *2 cylinder keys for each cassette*
- *with cam lock*
- *with coin and note tray*
- *with coin slot*
- *integrated carry handle*
- *1 PU = 6 pieces colour assorted in counter sales display*

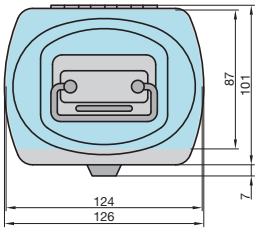

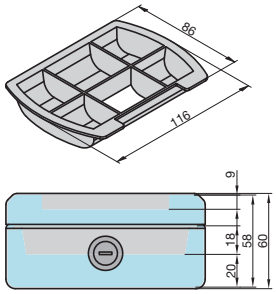

	Passender Schlüsselrohling *Suitable Key Blank*
2100-0000	BASI-26

EGK 100 Euro-Geldkassette | *Euro Cash Box* 5A

- 2 Zylinderschlüssel
- Mit Hebelschloss
- Mit Münz- und Geldscheinfächern
- Integrierter Tragegriff
- Schwarz

- *2 cylinder keys*
- *with cam lock*
- *with coin and note tray*
- *integrated carry handle*
- *black*

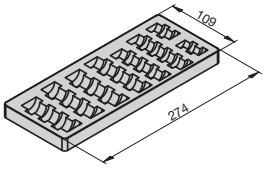

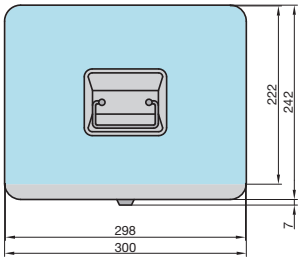

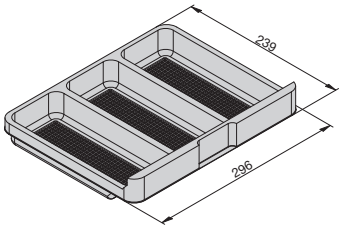

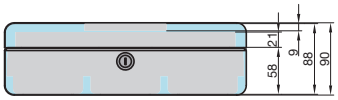

	Passender Schlüsselrohling *Suitable Key Blank*
2100-0800	BASI-26

EGK 150 Euro-Geldkassette Exklusiv | *Euro Cash Box Exclusive* 5A

- 2 Zylinderschlüssel
- Mit Hebelschloss
- Mit Münz- und Geldscheinfächern
- Mit Schaumstoffeinlage
- Integrierter Tragegriff
- Grau

- *2 cylinder keys*
- *with cam lock*
- *with coin and note tray*
- *with foam inlay*
- *integrated carry handle*
- *grey*

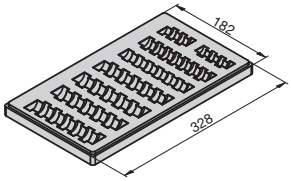

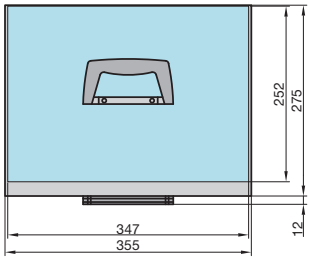

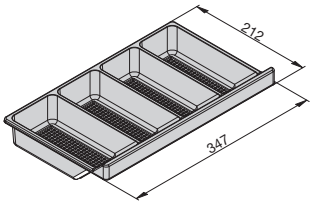

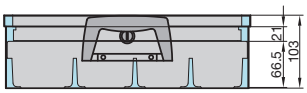

	Passender Schlüsselrohling *Suitable Key Blank*
2100-0900	BASI-26

mySafe Premium 350 - Code & Fingerprint | *Electronic Furniture Safe* 5D

- Elektronik-Möbel-Tresor
- Elektronikschloss mit Code und Fingerprint
- Alarm bei 3-maliger Falscheingabe oder Erschütterung (Zusatzaktivierung)
- Inklusive 2 Notschlüssel und 1 Notstromversorgung
- Wandstärke: 4 mm
- Für Wandbefestigung vorgerichtet
- Inklusive Befestigungsmaterial
- 4 AA Batterien (nicht im Lieferumfang enthalten)

- *electronic lock with code and fingerprint*
- *optional high intensive alarm function*
- *2 emergency keys and a backup power supply included*
- *wall thickness: 4 mm*
- *wall mounting on rear cover possible*
- *mounting material included*
- *usage with 4 AA batteries (not included)*

Weiß | *White*

Schwarz | *Black*

Grau | *Grey*

Blau-Weiß | *Blue-White*

Rot-Weiß | *Red-White*

Grün-Grau | *Green-Grey*

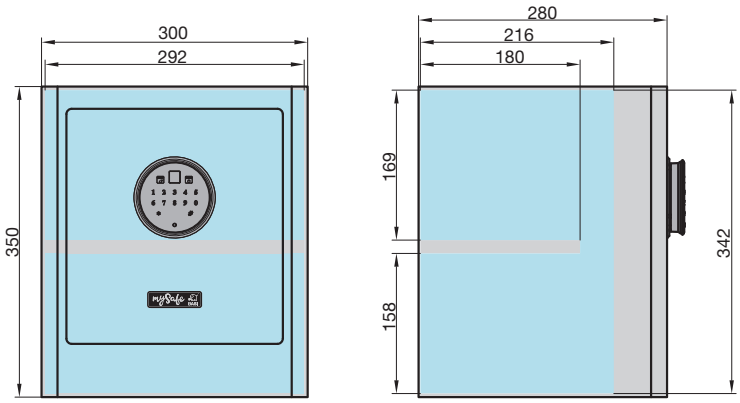

Weiß | *White*	Blau-Weiß | *Blue-White*	Rot-Weiß | *Red-White*	Schwarz | *Black*
2020-0000-1000	2020-0000-1013	2020-0000-1014	2020-0000-1100
Grau | *Grey*	**Grün-Grau** | *Green-Grey*	**Beere-Grau** | *Berry-Grey*	**Passender Notschlüssel** *Suitable Emergency Key*
2020-0000-1200	2020-0000-1215	2020-0000-1224	BASI-2018-1001 bis -1200 (auf Anfrage) *from BASI-2018-1001 to -1200 / on request*

mySafe Premium 450 - Code & Fingerprint | *Electronic Furniture Safe* 5D

- Elektronik-Möbel-Tresor
- Elektronikschloss mit Code und Fingerprint
- Alarm bei 3-maliger Falscheingabe oder Erschütterung (Zusatzaktivierung)
- Inklusive 2 Notschlüssel und 1 Notstromversorgung
- Wandstärke: 4 mm
- Für Wandbefestigung vorgerichtet
- Inklusive Befestigungsmaterial
- 4 AA Batterien (nicht im Lieferumfang enthalten)

- *electronic lock with code and fingerprint*
- *optional high intensive alarm function*
- *2 emergency keys and a backup power supply included*
- *wall thickness: 4 mm*
- *wall mounting on rear cover possible*
- *mounting material included*
- *usage with 4 AA batteries (not included)*

Schwarz | *Black*

Weiß | *White*

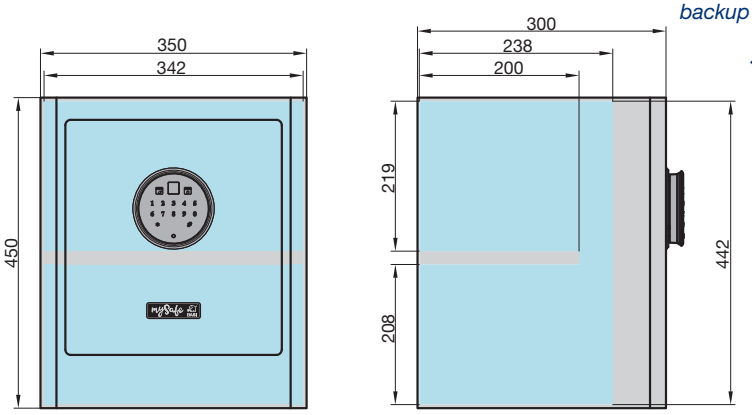

Weiß | *White*	Schwarz | *Black*	Grau | *Grey*	**Passender Notschlüssel** *Suitable Emergency Key*
2020-0001-1000	2020-0001-1100	2020-0001-1200	BASI-2018-1001 bis -1200 (auf Anfrage) *from BASI-2018-1001 to -1200 / on request*

mySafe 350 - Code Elektronik-Möbel-Tresor | *Electronic Furniture Safe* 5D

- Elektronikschloss mit Code
- Hochintensive Alarmfunktion (Zusatzaktivierung)
- Inklusive 2 Notschlüssel und 1 Notstromversorgung
- Wandstärke: 4 mm
- Verankerungsmöglichkeit in der Rückwand
- 4 AA Batterien (nicht im Lieferumfang enthalten)

- *electronic lock with code*
- *high intensive alarm function (optional activation)*
- *2 emergency keys and a backup power supply included*
- *wall thickness: 4 mm*
- *wall mounting on rear cover possible*
- *usage with 4 AA batteries (not included)*

Blau-Weiß | *Blue-White*

Apfelgrün | *Apple Green*

Zitronengelb | *Lemon Yellow*

Orange | *Orange*

Beere | *Berry*

Schwarz | *Black*

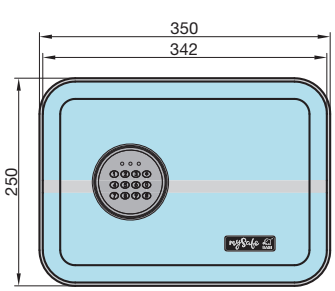

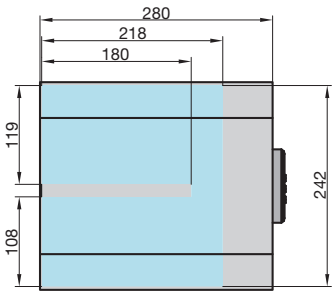

Blau-Weiß	*Blue-White*	Schwarz	*Black*	Apfelgrün	*Apple Green*	Zitronengelb	*Lemon Yellow*
2018-0000-1013		2018-0000-1100		2018-0000-1500		2018-0000-1600	
Pink	*Pink*	**Orange**	*Orange*	**Beere**	*Berry*	**Passender Notschlüssel** *Suitable Emergency Key*	
2018-0000-1800		2018-0000-1900		2018-0000-2400		BASI-2018-1001 bis -1200 (auf Anfrage) *from BASI-2018-1001 to -1200 / on request*	

mySafe 430 - Code Elektronik-Möbel-Tresor | *Electronic Furniture Safe* 5D

- Elektronikschloss mit Code
- Hochintensive Alarmfunktion (Zusatzaktivierung)
- Inklusive 2 Notschlüssel und 1 Notstromversorgung
- Wandstärke: 4 mm
- Verankerungsmöglichkeit in der Rückwand
- 4 AA Batterien (nicht im Lieferumfang enthalten)

- *electronic lock with code*
- *high intensive alarm function (optional activation)*
- *2 emergency keys and a backup power supply included*
- *wall thickness: 4 mm*
- *wall mounting on rear cover possible*
- *usage with 4 AA batteries (not included)*

Blau-Weiß | *Blue-White*

Apfelgrün | *Apple Green*

Orange | *Orange*

Pink | *Pink*

Beere | *Berry*

Schwarz | *Black*

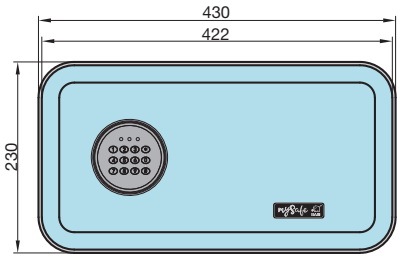

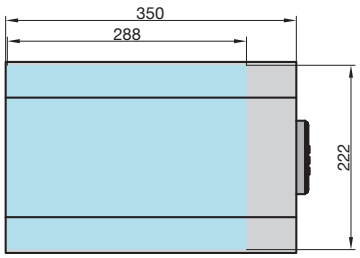

Blau-Weiß	*Blue-White*	Schwarz	*Black*	Apfelgrün	*Apple Green*	Zitronengelb	*Lemon Yellow*
2018-0001-1013		2018-0001-1100		2018-0001-1500		2018-0001-1600	
Pink	*Pink*	**Orange**	*Orange*	**Beere**	*Berry*	**Passender Notschlüssel** *Suitable Emergency Key*	
2018-0001-1800		2018-0001-1900		2018-0001-2400		BASI-2018-1001 bis -1200 (auf Anfrage) *from BASI-2018-1001 to -1200 / on request*	

mySafe 350 - Fingerprint Elektronik-Möbel-Tresor | *Electronic Furniture Safe* 5D

- Elektronikschloss mit Fingerprint
- Hochintensive Alarmfunktion (Zusatzaktivierung)
- Bis zu 100 Fingerprints speicherbar
- Inklusive 2 Notschlüssel und 1 Notstromversorgung
- Wandstärke: 4 mm
- Verankerungsmöglichkeit in der Rückwand
- 4 AA Batterien (nicht im Lieferumfang enthalten)

- *electronic lock with finger print*
- *high intensive alarm function (optional activation)*
- *up to 100 finger prints savable*
- *2 emergency keys and a backup power supply included*
- *wall mounting on rear cover possible*
- *usage with 4 AA batteries (not included)*

Apfelgrün | *Apple Green*

Zitronengelb | *Lemon Yellow*

Orange | *Orange*

Pink | *Pink*

Beere | *Berry*

Schwarz | *Black*

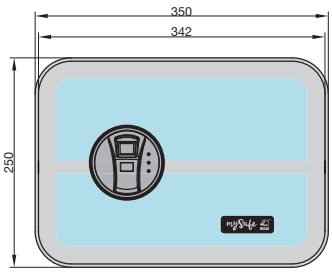

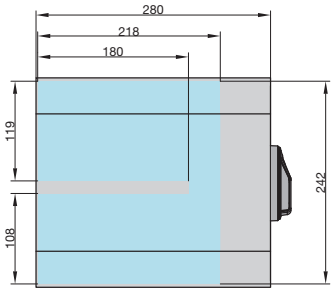

Blau-Weiß	*Blue-White*	Schwarz	*Black*	Apfelgrün	*Apple Green*	Zitronengelb	*Lemon Yellow*
2018-0002-1013		2018-0002-1100		2018-0002-1500		2018-0002-1600	
Pink	*Pink*	**Orange**	*Orange*	**Beere**	*Berry*	**Passender Notschlüssel** *Suitable Emergency Key*	
2018-0002-1800		2018-0002-1900		2018-0002-2400		BASI-2018-1001 bis -1200 (auf Anfrage) *from BASI-2018-1001 to -1200 / on request*	

mySafe 430 - Fingerprint Elektronik-Möbel-Tresor | *Electronic Furniture Safe* 5D

- Elektronikschloss mit Fingerprint
- Hochintensive Alarmfunktion (Zusatzaktivierung)
- Bis zu 100 Fingerprints speicherbar
- Inklusive 2 Notschlüssel und 1 Notstromversorgung
- Wandstärke: 4 mm
- Verankerungsmöglichkeit in der Rückwand
- 4 AA Batterien (nicht im Lieferumfang enthalten)

- *electronic lock with finger print*
- *high intensive alarm function (optional activation)*
- *up to 100 finger prints savable*
- *2 emergency keys and a backup power supply included*
- *wall mounting on rear cover possible*
- *usage with 4 AA batteries (not included)*

Blau-Weiß | *Blue-White*

Zitronengelb | *Lemon Yellow*

Orange | *Orange*

Pink | *Pink*

Beere | *Berry*

Schwarz | *Black*

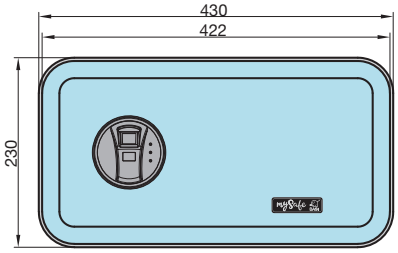

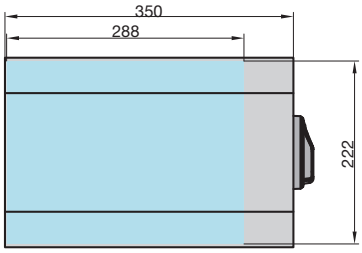

Blau-Weiß	*Blue-White*	Schwarz	*Black*	Apfelgrün	*Apple Green*	Zitronengelb	*Lemon Yellow*
2018-0003-1013		2018-0003-1100		2018-0003-1500		2018-0003-1600	
Pink	*Pink*	**Orange**	*Orange*	**Beere**	*Berry*	**Passender Notschlüssel** *Suitable Emergency Key*	
2018-0003-1800		2018-0003-1900		2018-0003-2400		BASI-2018-1001 bis -1200 (auf Anfrage) *from BASI-2018-1001 to -1200 / on request*	

MT 200 Mechanik-Möbel-Tresor | *Mechanical Furniture Safe* 5C

- Doppelbartschloss
- Stahl Anthrazit

- *double bit lock*
- *steel anthracite*

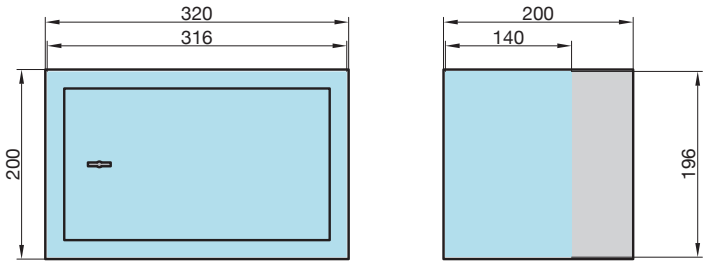

	Passender Schlüsselrohling *Suitable Key Blank*
2115-0010	BASI-T10

EMT 200 Elektronik-Möbel-Tresor - Code | *Electronic Furniture Safe - Code* 5C

- Elektronikschloss mit Code
- Stahl Anthrazit
- Inklusive 2 Notschlüssel
- 4 AA Batterien (nicht im Lieferumfang enthalten)

- *electronic code lock*
- *steel anthracite*
- *2 emergency keys*
- *power supply: 4 AA batteries (not included)*

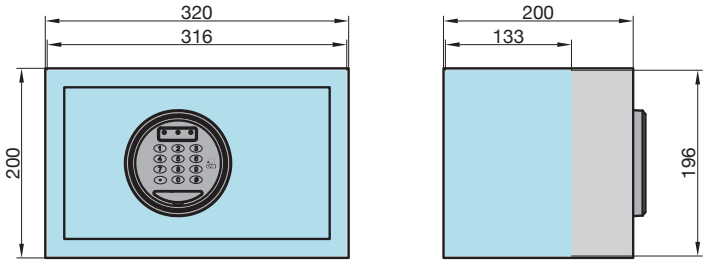

	Passender Notschlüssel *Suitable Key*
2115-0011-CODE	BASI-2018-1001 bis -1200 (auf Anfrage) *from BASI-2018-1001 to -1200 / on request*

EMT 250 Elektronik-Möbel-Tresor - Code | *Electronic Furniture Safe - Code* 5C

- Elektronikschloss mit Code • Stahl Anthrazit
- Inklusive 2 Notschlüssel
- 4 AA Batterien (nicht im Lieferumfang enthalten)

- *electronic code lock • steel anthracite*
- *2 emergency keys*
- *power supply: 4 AA batteries (not included)*

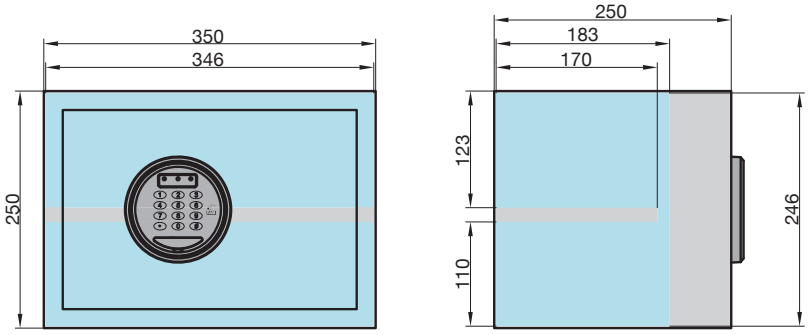

	Passender Notschlüssel *Suitable Key*
2115-0012-CODE	BASI-2018-1001 bis -1200 (auf Anfrage) *from BASI-2018-1001 to -1200 / on request*

EMT 380 Elektronik-Möbel-Tresor - Code | *Electronic Furniture Safe - Code* 5C

- Elektronikschloss mit Code • Stahl Anthrazit
- Inklusive 2 Notschlüssel
- 4 AA Batterien (nicht im Lieferumfang enthalten)

- *electronic code lock • steel anthracite*
- *2 emergency keys*
- *power supply: 4 AA batteries (not included)*

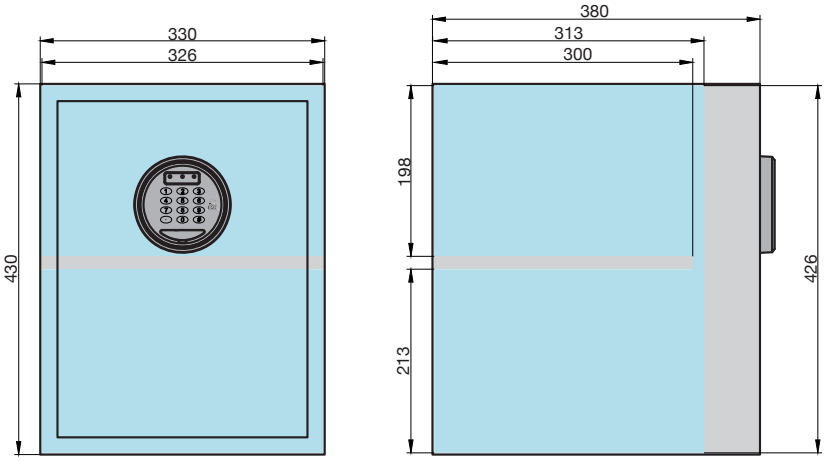

	Passender Notschlüssel *Suitable Key*
2115-0013-CODE	BASI-2018-1001 bis -1200 (auf Anfrage) *from BASI-2018-1001 to -1200 / on request*

EMT 200 Elektronik-Möbel-Tresor - FP | *Electronic Furniture Safe - FP* 5C

- Elektronikschloss mit Fingerprint • Stahl Anthrazit
- Inklusive 2 Notschlüssel
- 4 AA Batterien (nicht im Lieferumfang enthalten)

- *electronic lock with fingerprint • steel anthracite*
- *2 emergency keys*
- *power supply: 4 AA batteries (not included)*

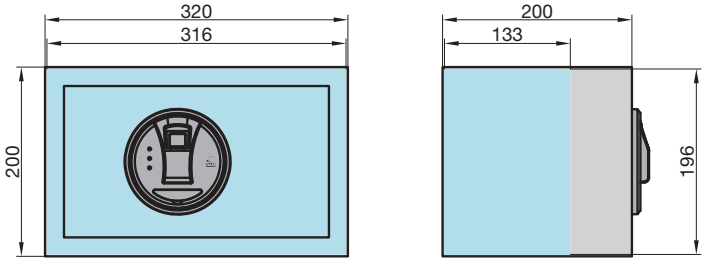

	Passender Notschlüssel *Suitable Key*
2115-0011-FP	BASI-2018-1001 bis -1200 (auf Anfrage) *from BASI-2018-1001 to -1200 / on request*

EMT 250 Elektronik-Möbel-Tresor - FP | *Electronic Furniture Safe - FP* 5C

- Elektronikschloss mit Fingerprint • Stahl Anthrazit
- Inklusive 2 Notschlüssel
- 4 AA Batterien (nicht im Lieferumfang enthalten)

- *electronic lock with fingerprint • steel anthracite*
- *2 emergency keys*
- *power supply: 4 AA batteries (not included)*

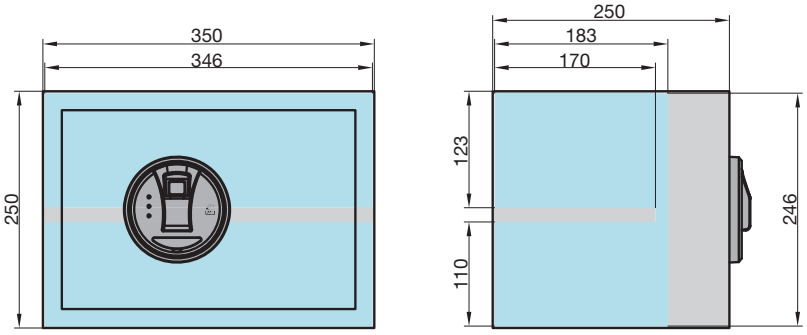

	Passender Notschlüssel *Suitable Key*
2115-0012-FP	BASI-2018-1001 bis -1200 (auf Anfrage) *from BASI-2018-1001 to -1200 / on request*

EMT 380 Elektronik-Möbel-Tresor - FP | *Electronic Furniture Safe - FP*

- Elektronikschloss mit Fingerprint • Stahl Anthrazit
- Inklusive 2 Notschlüssel
- 4 AA Batterien (nicht im Lieferumfang enthalten)

- *electronic lock with fingerprint • steel anthracite*
- *2 emergency keys*
- *usable for A4-folders*
- *power supply: 4 AA batteries (not included)*

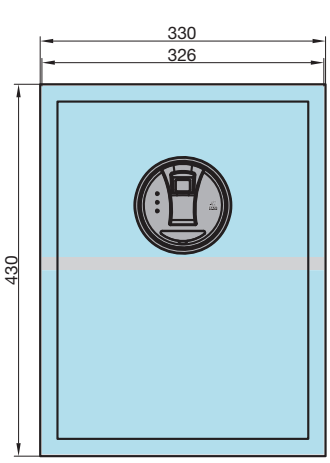

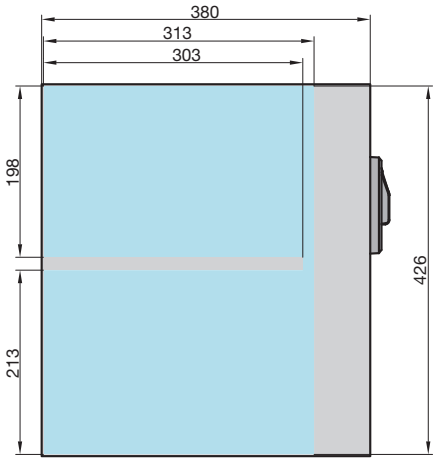

	Passender Notschlüssel *Suitable Key*
2115-0013-FP	BASI-2018-1001 bis -1200 (auf Anfrage) *from BASI-2018-1001 to -1200 / on request*

// Seilschlösser
Wire Locks

// Kabel- & Spiralkabelschlösser
Cable- & Spiral Cable-Locks

// Panzerkabelschlösser
Armoured Cable-Locks

// Ketten- & Bügelschlösser
Chain- & U-Locks

// Faltschloss
Folding Lock

// Bremsscheibenschloss
Brake Disc Lock

ZWEIRADSCHLÖSSER
BIKE LOCKS

ZR 300 Zweiradschloss | *Bike Lock* 7A

Rot
Red

Schwarz
Black

- Seilschloss mit 2 Schlüsseln
- Seil aus gehärtetem Stahl
- Mit farbiger Vinylschlauch-Ummantelung

- *cable lock with 2 keys*
- *hardened steel cable*
- *coloured, vinyl coated*

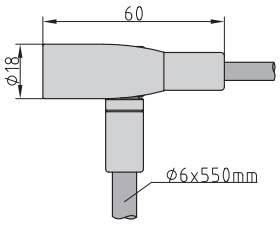

Schwarz | *Black*	Blau | *Blue*	Rot | *Red*	Passender Schlüsselrohling *Suitable Key Blank*
6990-0300-1100	6990-0300-1300	6990-0300-1400	BASI-105

ZR 312 Zweiradschloss | *Bike Lock* 7A

- Spiralkabel mit 2 Schlüsseln
- Geflochtenes Stahlseil mit Vinylschlauch-Ummantelung
- Schloss mit Staubschutz
- Schwarz

- *spiral cable lock with 2 keys*
- *plaited, vinyl coated wire*
- *lock with dust cover*
- *black*

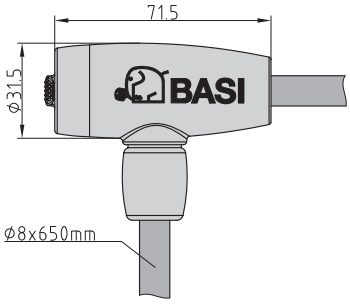

	Passender Schlüsselrohling *Suitable Key Blank*
6990-0312	BASI-104

ZR 302 Zweiradschloss | *Bike Lock* 7A

- Spiralkabel mit 2 Schlüsseln
- Geflochtenes Stahlseil mit Vinylschlauch-Ummantelung
- Schloss mit Staubschutz
- Schwarz

- *spiral cable lock with 2 keys*
- *plaited, vinyl coated wire*
- *lock with dust cover*
- *black*

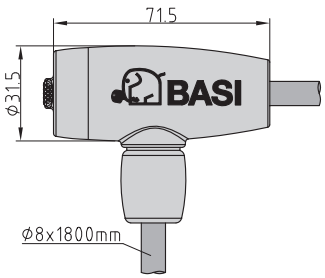

	Passender Schlüsselrohling *Suitable Key Blank*
6990-0302	BASI-104

ZR 306 Zweiradschloss | *Bike Lock* 7A

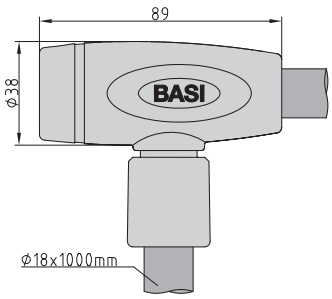

- Panzerkabel mit 2 Schlüsseln
- Kabel aus gehärtetem Stahl
- Vinylschlauch-Ummantelung
- Schloss mit Staubschutz
- Schwarz

- *armoured cable lock with 2 keys*
- *hardened steel cable*
- *vinyl coated*
- *lock with dust cover*
- *black*

	Passender Schlüsselrohling *Suitable Key Blank*
6990-0306	BASI-106

ZR 304 Zweiradschloss | *Bike Lock* 7A

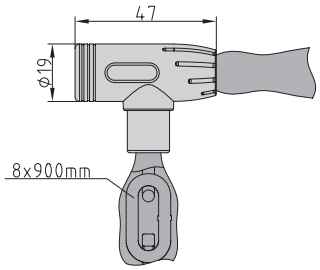

- Kettenschloss mit 2 Schlüsseln
- Gehärtete Stahlkette
- Nylonummantelung
- Schwarz

- *chain lock with 2 keys*
- *hardened steel chain*
- *nylon coated*
- *black*

	Passender Schlüsselrohling *Suitable Key Blank*
6990-0304	BASI-106

ZR 301 Zweiradschloss | *Bike Lock* 7A

Blau *Blue*

Schwarz *Black*

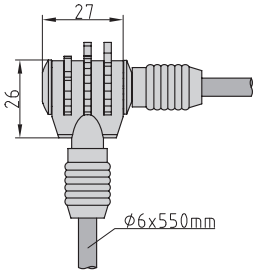

- Seilschloss mit fester Kombination
- Seil aus gehärtetem Stahl
- Mit farbiger Vinylschlauch-Ummantelung
- 3-stellige Zahlenkombination

- *cable lock with fixed combination*
- *hardened steel cable*
- *coloured, vinyl coated*
- *3-digit combination (fixed)*

Schwarz | *Black*	Blau | *Blue*	Rot | *Red*
6990-0301-1100	6990-0301-1300	6990-0301-1400

ZR 313 Zweiradschloss | *Bike Lock* 7A

- Spiralkabel mit einstellbarer Kombination
- Geflochtenes Stahlseil mit Vinylschlauch-Ummantelung
- 4-stellige Zahlenkombination
- Schwarz

- *hardened steel wire*
- *4-digit combination (variable)*
- *vinyl coated*
- *black*

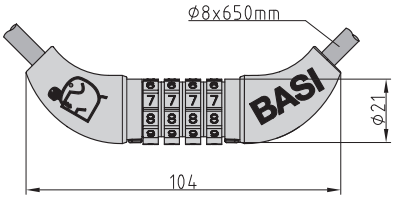

6990-0313

ZR 303 Zweiradschloss | *Bike Lock* 7A

- Spiralkabel mit einstellbarer Kombination
- Geflochtenes Stahlseil mit Vinylschlauch-Ummantelung
- 4-stellige Zahlenkombination
- Schwarz

- *spiral cable lock*
- *hardened steel wire*
- *vinyl coated*
- *4-digit combination (variable)*
- *black*

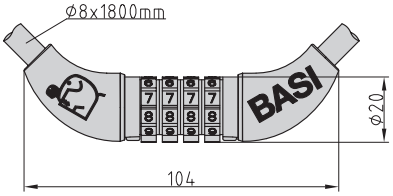

6990-0303

ZR 308 Zweiradschloss | *Bike Lock* 7A

- Panzerkabel mit einstellbarer Kombination
- Kabel aus gehärtetem Stahl mit Vinylschlauch-Ummantelung
- 5-stellige Zahlenkombination
- Schwarz

- *armoured cable lock with 5-digit combination (variable)*
- *hardened steel cable, vinyl coated*
- *black*

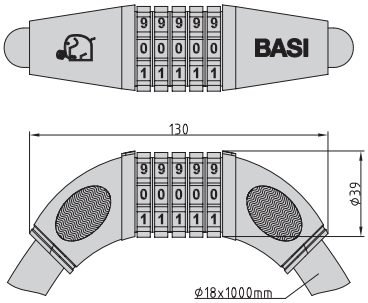

6990-0308

ZR 305 Zweiradschloss | *Bike Lock* 7A

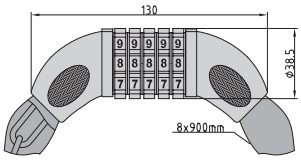

- Kettenschloss mit einstellbarer Kombination
- Gehärtete Stahlkette
- Nylonummantelung
- 5-stellige Zahlenkombination
- Schwarz

- *chain lock with combination*
- *hardened steel chain*
- *nylon coated*
- *5-digit combination (variable)*
- *black*

6990-0305

ZR 314 Zweiradschloss | *Bike Lock* 7A

- Faltschloss aus 6 gehärteten Stahlgliedern und 2 Schlüssel
- Kunststoffummantelt (Kratzschutz)
- Gesamtlänge: 950 mm
- Abmessung gefaltet: 225 x 55 mm
- Mit robuster und komfortabler Rahmenhalterung
- Befestigung mittels 2 Schrauben oder 2 Anti-Rutsch-Universalgurten (im Lieferumfang enthalten)
- Schließkanal mit Staub-/ Feuchtigkeitsschutz
- Schwarz

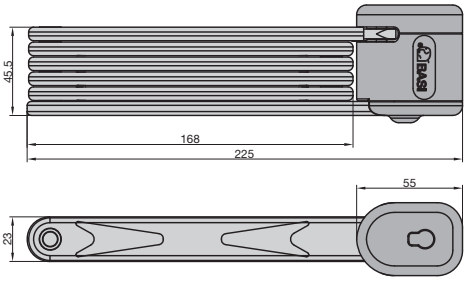

- *folding lock out of 6 hardened steel links and 2 keys*
- *plastic coated (scratch protection)*
- *full length: 950 mm*
- *folded dimension: 225 x 55 mm*
- *frame mount included*
- *fixation with 2 screws or 2 anti-slip belts (included)*
- *key hole with dirt-/water-protective cover*
- *black*

	Passender Schlüsselrohling *Suitable Key Blank*
6990-0314	BASI-106

ZR 315 Zweiradschloss | *Bike Lock* 7A

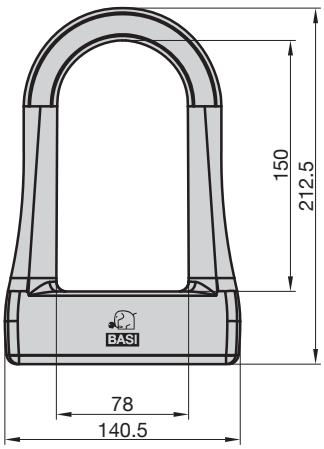

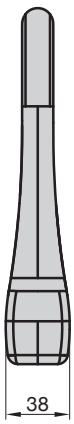

- Bügelschloss mit 2 Schlüsseln
- Stahlbügel 13 mm
- Vinylummantelung
- Schwarz

- *U-type lock with 2 keys*
- *steel shackle (diameter: 13 mm)*
- *vinyl coated*
- *black*

	Passender Schlüsselrohling *Suitable Key Blank*
6990-0315	BASI-106

ZR 316 Zweiradschloss | *Bike Lock*

7A

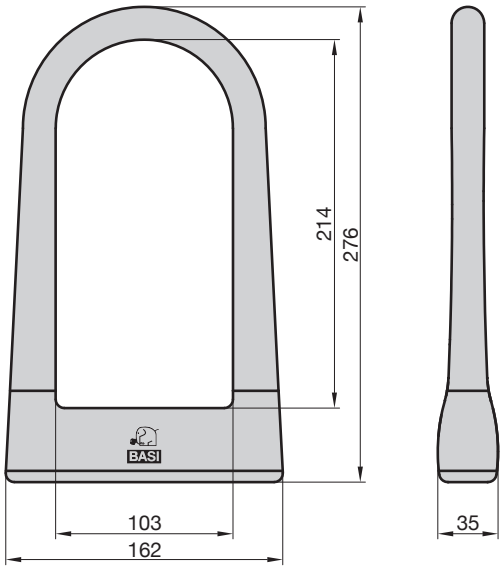

- Bügelschloss mit 2 Schlüsseln
- Hoher Bügel
- Stahlbügel 13 mm
- Vinylummantelung
- Schwarz

- *U-type lock with 2 keys*
- *high shackle*
- *steel shackle (diameter: 13 mm)*
- *vinyl coated*
- *black*

	Passender Schlüsselrohling *Suitable Key Blank*
6990-0316	BASI-106

ZR 307 Zweiradschloss | *Bike Lock*

7A

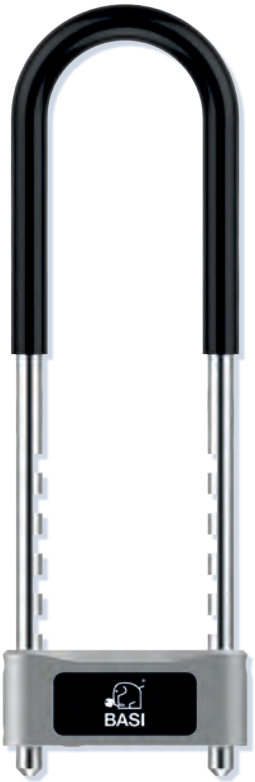

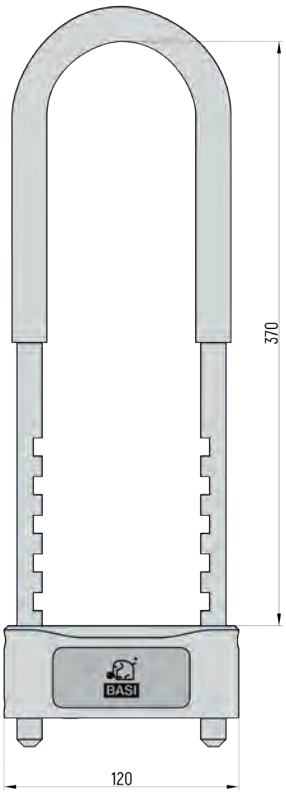

- Bügelschloss mit Fingerprint
- 360° Fingerabdruckerkennung
- Unterstützt bis zu 20 Fingerabdrücke
- USB-Ladeanschluß
- Mit gehärtetem Bügel (gummiummantelt)
- Schwarz/Silber

- *biometric U-type lock*
- *360° fingerprintscan*
- *supporting up to 20 fingerprints*
- *USB connection for recharging*
- *with hardened steel shackle & vinyl coated*
- *black/silver*

6990-0307

ZR 311 Bremsscheibenschloss | *Motorcycle Disk Lock* 7A

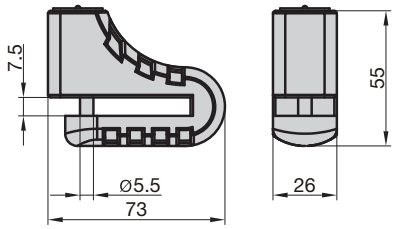

- Signalgelb
- 2 Schlüssel
- Erinnerungskabel und Nylon-Transporttasche

- *signal yellow*
- *2 keys*
- *reminder cable and nylon bag*

6990-0311

BWA 110 Boden-Wandanker | *Ground Wall Anchor* 7A

- Flache Bauform • 14 mm Bügel aus gehärtetem Spezialstahl • Witterungsfest
- Mit Schutzabdeckung • Anti-Bohrkugel und 4 Maueranker inklusive • Schwarz

- *flat construction • 14 mm shackle from hardened special steel*
- *weatherproof • anti-drilling ball and 4 wall plugs included • black*

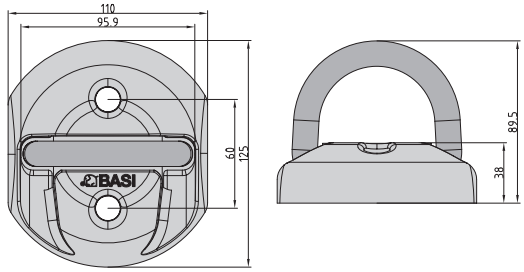

6990-0309

KBS 50 Kabelbinder-Schloss | *Cable-Tie Lock* 7A

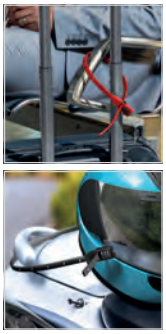

- Kabelbinder-Schloss mit einstellbarer Kombination
- 3-stellige Zahlenkombination • Kern: Metall / Hülle: Kunststoff

- *cable-tie lock with combination • 3-digit combination (variable)*
- *core: metal / cover: plastic*

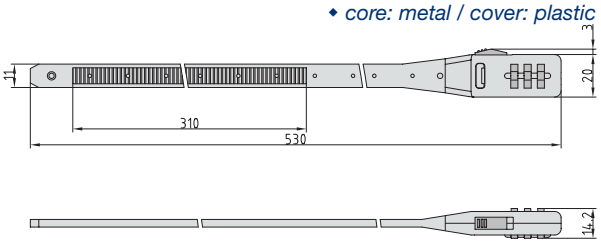

Schwarz | *Black*	Rot | *Red*
6990-0310-1100	6990-0310-1400

SKA 500 Schlaufenkabel | *Steel Cable* 7A

- Schlaufenkabel aus geflochtenem Stahlseil
- Länge x Durchmesser: 5000 x 10 mm
- Vinylschlauch-Ummantelung
- Schwarz

- *plaited steel cable with loops*
- *length x diameter: 5000 x 10 mm*
- *vinyl coated*
- *black*

6990-0500

// Spanngurte & Gummispannseile
Tie Down Straps & Bungee Cords

// Lenkradsperren & -krallen
Steering Wheel Locks & Claws

// Radkrallen
Wheel Clamps

// Anhängersicherungen
Trailer Security

// Absperrpfosten
Parking Posts

// Tor-Zusatzsicherung
Gate Protection

// Multifunktions-Werkzeuge
Multi-Function Tools

KFZ-SICHERHEIT
VEHICLE SECURITY

SG 306 Spanngurt 2er Set | *Tie Down Strap (2 pcs.)* 61

2x

- Spanngurt mit Klemmschloss
- Länge x Breite: 2500 x 25 mm
- Zurrkraft: 100 kg
- TÜV geprüft

- *spring clamp tie down with buckle*
- *length x width: 2500 x 25 mm*
- *lashing capacity: 100 kg*
- *TÜV certified*

0004-0306

SG 307 Spanngurt 2er Set | *Tie Down Strap (2 pcs.)* 61

2x

- Spanngurt mit Klemmschloss und S-Haken
- Länge x Breite: 2000 x 25 mm
- Zurrkraft: 125 kg
- TÜV geprüft

- *spring clamp tie down with buckle and S-hooks*
- *length x width: 2000 x 25 mm*
- *lashing capacity: 125 kg*
- *TÜV certified*

0004-0307

SG 308 Spanngurt | *Tie Down Strap* 61

- Spanngurt mit Ratsche
- Länge x Breite: 5000 x 25 mm
- Zurrkraft: 500 kg
- TÜV geprüft

- *tie down strap with ratchet*
- *length x width: 5000 x 25 mm*
- *lashing capacity: 500 kg*
- *TÜV certified*

0004-0308

SG 309 Spanngurt | *Tie Down Strap* 61

- Spanngurt mit Ratsche und S-Haken
- Länge x Breite: 5000 x 25 mm
- Zurrkraft: 250 kg
- TÜV geprüft

- *tie down strap with ratchet and S-hooks*
- *length x width: 5000 x 25 mm*
- *lashing capacity: 250 kg*
- *TÜV certified*

0004-0309

GSS Gummispannseil 2er Set | *Bungee Cord (2 pcs.)* 61

2x

- Gummispannseile mit Doppelhaken
- Zurrkraft: 40 kg

- *bungee cords with double hooks*
- *lashing capacity: 40 kg*

GSS 301: 600 x 8 mm Rot | *Red*	GSS 302: 800 x 8 mm Grün | *Green*	GSS 303: 1000 x 8 mm Gelb | *Yellow*	GSS 304: 1200 x 8 mm Blau | *Blue*
0004-0301	0004-0302	0004-0303	0004-0304

GSS 305 Gummispannseil 6er Set | *Bungee Cords (6 pcs.)* 61

- Set mit 6 Gummispannseilen mit Doppelhaken
- 2x 600 mm + 2x 800 mm + 2x 1000 mm
- Durchmesser: 8 mm
- Zurrkraft: 40 kg

- *set incl. 6 bungee cords with double hooks*
- *2x 600 mm + 2x 880 mm + 2x 1000 mm*
- *diameter: 8 mm*
- *lashing capacity: 40 kg*

0004-0305

KFZ 100 Lenkrad-/Pedalsperre | *Steering/Pedal Lock* 5F

- 2 Schlüssel
- Universelle Diebstahlsicherung für PKWs, LKWs, SUVs, Wohnmobile usw.

- *2 keys*
- *universal anti-theft protection for cars, trucks, SUVs, campers etc.*

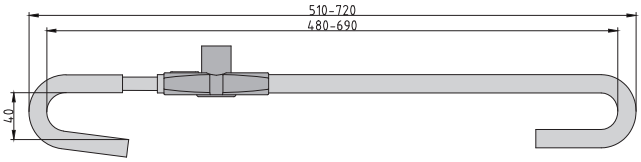

0004-0100

KFZ 101 Lenkradkralle | *Steering Wheel Lock* 5F

- 2 Schlüssel
- Universelle Diebstahlsicherung für PKWs, LKWs, SUVs, Wohnmobile usw.

- *2 keys*
- *universal anti-theft protection for cars, trucks, SUVs, campers etc.*

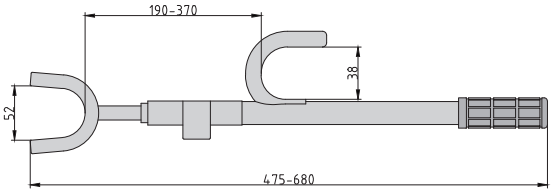

0004-0101

KFZ 107 Lenkradkralle mit LED | *Steering Wheel Lock With LED* 5F

- 2 Schlüssel
- Universelle Diebstahlsicherung aus gehärtetem Stahl mit Kunststoffüberzug
- Mit LED Blinklicht
- Zur Absicherung von PKWs, LKWs, SUVs, Wohnmobilen usw.

- *2 keys*
- *universal anti-theft protection of hardened steel with plastic cover*
- *with flashing light*
- *for cars, trucks, SUVs, campers etc.*

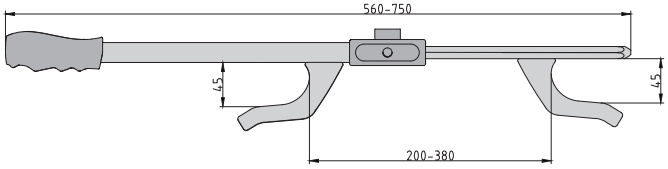

	Passender Schlüsselrohling *Suitable Key Blank*
0004-0107	BASI-100

KFZ 109 Lenkradkralle | *Steering Wheel Lock* 5F

- Einstellbare 5-stellige Kombination
- Universelle Diebstahlsicherung aus gehärtetem Stahl mit Kunststoffüberzug
- Zur Absicherung von PKWs, LKWs, SUVs, Wohnmobilen usw.

- *5-digit combination (variable)*
- *universal anti-theft protection of hardened steel with plastic cover*
- *for cars, trucks, SUVs, campers etc.*

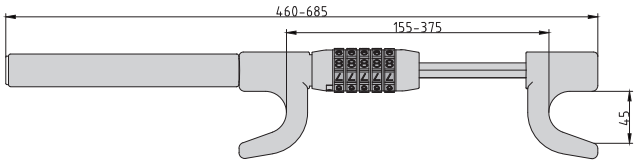

0004-0109

KFZ 103 Lenkradkralle | *Steering Wheel Lock* 5F

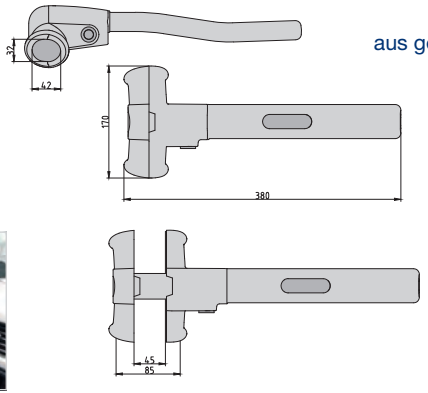

- 2 Schlüssel
- Universelle Diebstahlsicherung aus gehärtetem Stahl mit Kunststoffüberzug
- Zur Absicherung von PKWs, LKWs, SUVs, Wohnmobilen usw.

- *2 keys*
- universal anti-theft protection of hardened steel with plastic cover
- for cars, trucks, SUVs, campers etc.

	Passender Schlüsselrohling *Suitable Key Blank*
0004-0103	BASI-107

KFZ 102 Lenkradkralle mit Alarm | *Steering Wheel Lock With Alarm* 5F

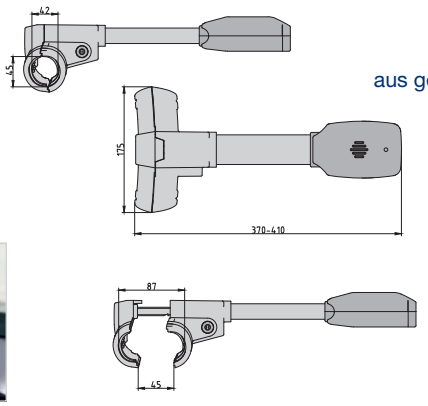

- 2 Schlüssel
- Inklusive Fernbedienung
- Universelle Diebstahlsicherung aus gehärtetem Stahl mit Kunststoffüberzug
- Mit 120 db Alarm und Blinklicht
- Zur Absicherung von PKWs, LKWs, SUVs, Wohnmobilen usw.

- *2 keys*
- *incl. remote*
- *universal anti-theft protection of hardened steel with plastic cover*
- *with 120 db alarm and flashing light*
- *to secure cars, trucks, SUVs, campers etc.*

	Passender Schlüsselrohling *Suitable Key Blank*
0004-0102	BASI-107

Passendes Zubehör | *Suitable Accessories*

Zweit-/Ersatzfernbedienung | *second/replacement remote control*	0004-0113

KFZ 110 Baseball Lenkradsperre | *Baseball Bat Steering Lock* 5F

- 2 Schlüssel
- Universelle Lenkradsperre für PKWs, LKWs, SUVs, Wohnmobile usw.

- *2 keys*
- *steering wheel lock for cars, SUV, trucks, minivans and many recreational vehicles*

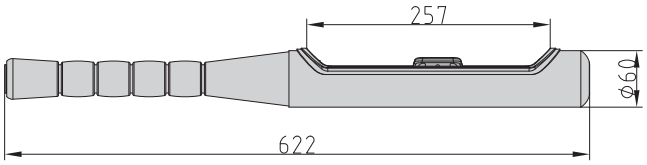

0004-0110

KFZ 105 Radkralle | *Wheel Clamp* 5F

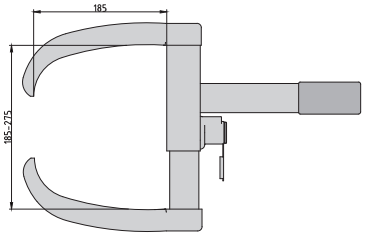

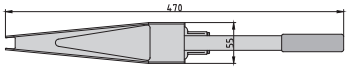

- 2 Schlüssel
- Universelle Diebstahlsicherung aus gehärtetem Stahl mit Kunststoffüberzug
- Zur zusätzlichen Absicherung von PKWs, SUVs, Wohnmobilen, Anhängern usw.

- *2 keys*
- *universal anti-theft protection of hardened steel with plastic cover*
- *for additional protection cars, trucks, SUVs, campers, caravans, trailers etc.*

	Passender Schlüsselrohling *Suitable Key Blank*
0004-0105	BASI-100

KFZ 111 Radkralle | *Wheel Clamp* 5F

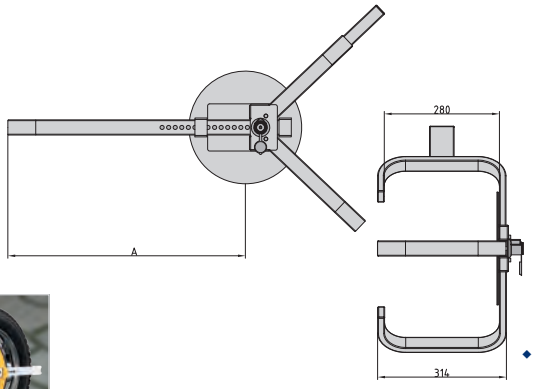

- 2 Schlüssel
- Universelle Diebstahlsicherung aus gehärtetem Stahl
- Pulverlackiert
- Zur zusätzlichen Absicherung von PKWs, Wohnmobilen, Anhängern usw.
- Für 13-17“ Räder (max. 215 mm Reifenbreite)

- *2 keys*
- *universal wheel clamp made of hardened steel*
- *powder coated*
- *for additional anti-theft protection of cars, SUV, and trailers*
- *for 13-17“ wheels (max. width 215 mm)*

	Passender Schlüsselrohling *Suitable Key Blank*
0004-0111	BASI-100

KFZ 104 Anhängersicherung | *Trailer Coupling Lock* 5F

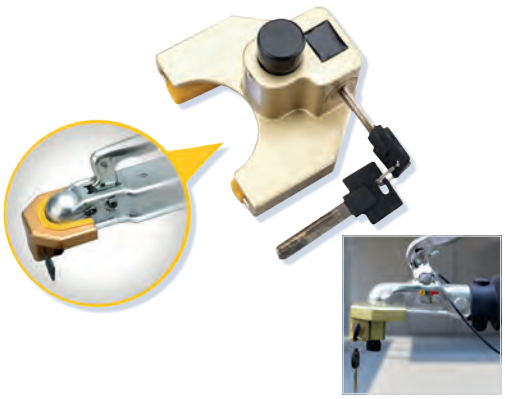

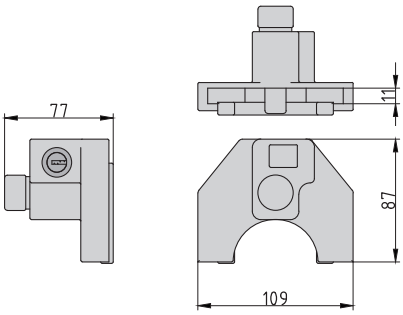

- 2 Schlüssel
- Diebstahlsicherung für Wohnwagen und andere Anhänger
- Passend für alle gängigen Zugkugel-Kupplungen

- *2 keys*
- *anti-theft protection for caravans and trailers*
- *suitable for most kinds of coupling balls*

	Passender Schlüsselrohling *Suitable Key Blank*
0004-0104	MUL-T3P1

KFZ 108 Anhängersicherung | *Trailer Coupling Lock* 5F

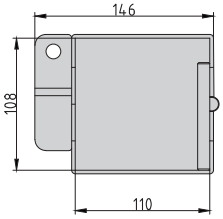

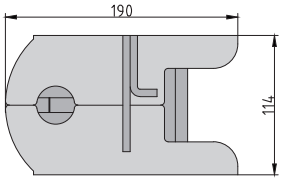

- Diebstahlsicherung für Wohnwagen und andere Anhänger
- Für **Fahr- und Standbetrieb** geeignet
- Einlenken ohne Einschränkung möglich
- Passend für alle gängigen Zugkugel-Kupplungen
- Aus gehärtetem Stahl (verzinkt)
- Lieferung ohne Vorhangschloss

- *anti-theft protection for caravans and other trailers*
- *suitable **while stationary and while driving***
- *suitable for most kinds of coupling balls*
- *hardened steel (galvanized)*
- *padlock not included*

Rundbügel-Vorhangschloss auf Seite 70
roundshackle padlock on page 70

0004-0108

KFZ 114 Anhängersicherung | *Trailer Coupling Lock* 5F

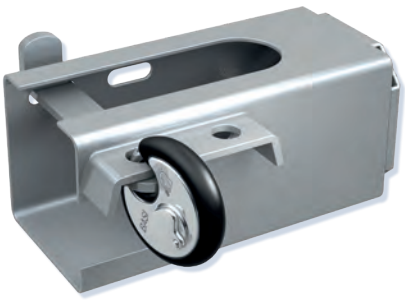

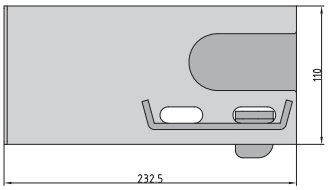

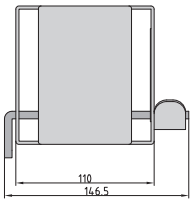

- Diebstahlsicherung für **abgestellte** Anhänger
- Passend für alle gängigen Zugkugel-Kupplungen
- Aus gehärtetem Stahl (verzinkt)
- Lieferung ohne Vorhangschloss

- *anti-theft protection for caravans and other trailers*
- ***suitable while stationary***
- *suitable for most kinds of coupling balls*
- *hardened steel (galvanized)*
- *padlock not included*

Rundbügel-Vorhangschloss auf Seite 70
roundshackle padlock on page 70

0004-0114

KFZ 106 Absperrpfosten umlegbar | *Folding Parking Post* 5F

- 2 Schlüssel
- Robuster abschließbarer Sperrpfosten für Parkplätze, Einfahrten oder Durchfahrten
- ø 60 mm, H 615 mm
- Umlegbar
- Montagematerial nicht im Lieferumfang enthalten

- *2 keys*
- *tough lockable barrier post for parking lots or driveways*
- *ø 60 mm, H 615 mm*
- *turnable*
- *mounting material not included*

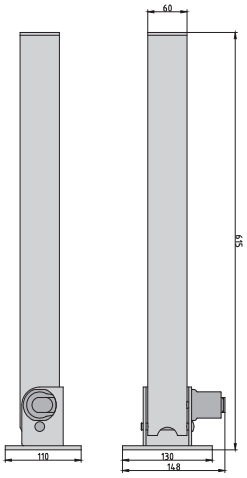

	Passender Schlüsselrohling *Suitable Key Blank*
0004-0106	BASI-100

KFZ 112 Absperrpfosten umlegbar | *Folding Parking Post* 5F

- 2 Schlüssel
- Robuster abschließbarer Sperrpfosten für Parkplätze, Einfahrten oder Durchfahrten
- Umlegbar
- Montagematerial nicht im Lieferumfang enthalten

- *2 keys*
- *tough lockable barrier post for parking lots or driveways*
- *turnable*
- *mounting material not included*

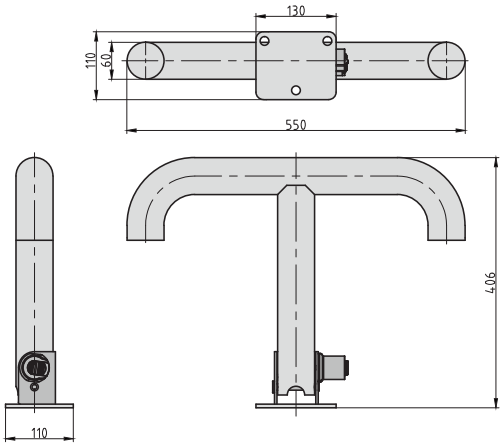

	Passender Schlüsselrohling *Suitable Key Blank*
0004-0112	BASI-100

TZ 100 Tor-Zusatzsicherung | *Gate Protection* 5C

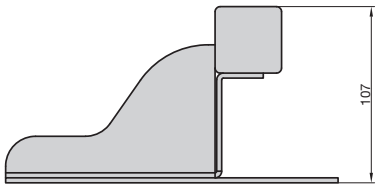

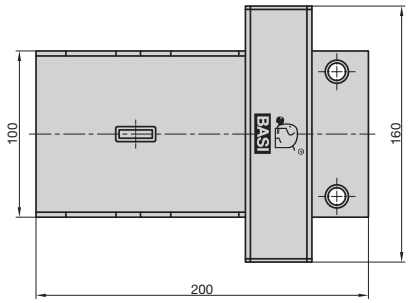

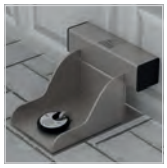

- Individuell einsetzbar z.B. zur Sicherung von Garagen-Schwingtoren, Einfahrtstoren, Türen usw.
- 3 mm verzinkter Stahl
- Verdecktliegende Verschraubung
- Inkl. 6 Bodenanker
- Geeignet für Vorhangschlösser mit max. Ø10 mm Bügel (nicht im Lieferumfang enthalten)

- *individual usage, e.g. for the protection of garage swing gates, gateways, doors, etc.*
- *3 mm zinc-plated steel*
- *concealed screwing*
- *6 bottom plugs included*
- *suitable for padlocks with a max. 10 mm shackle diameter (not included)*

Rundbügel-Vorhangschloss auf Seite 70
roundshackle padlock on page 70

1200-0100

KFZ 115 Multifunktions-Notfallwerkzeug | *Multi-Function Emergency Tool* 5F

- Stehend, hängend oder magnetisch
- Notfall-Leuchte (LED, 2 Modi)
- Notfall-Fensterhammer und Notfall-Gurtschneider
- 3 AA Batterien (nicht im Lieferumfang enthalten)

- *standing, hanging or magnetic*
- *emergency light (LED, 2 modes)*
- *emergency window hammer and belt cutter*
- *3 AA batteries required (not included)*

0004-0115

// Kofferschlösser
Baggage Locks

// Kofferanhänger
Luggage Tags

// Gepäckgurte
Luggage Belts

// Kabelbinder-Schloss
Cable-Tie Lock

// Mobiler Safe
Portable Safe

// Reizgas & Pfefferspray
CS-Gas & Pepper Spray

REISESICHERHEIT
TRAVEL SECURITY

KS 611 Kofferschloss | *Baggage Lock* 1H

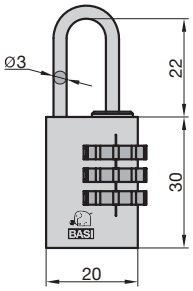

- Kofferschloss mit einstellbarer Kombination
- Aluminiumgehäuse
- Stahlbügel
- 3-stellige Zahlenkombination

- *baggage lock with combination*
- *aluminium body*
- *steel shackle*
- *3-digit combination (variable)*

Blau | *Blue*	Grün | *Green*	Rot | *Red*	Schwarz | *Black*	Silber | *Silver*
6170-4000-1300	6170-4000-1500	6170-4000-1400	6170-4000-1100	6170-4000-2600

KS 615 Kofferschloss | *Baggage Lock* 1H

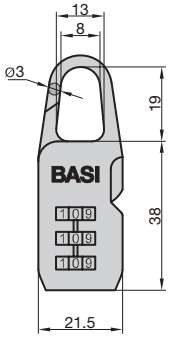

- Kofferschloss mit einstellbarer Kombination
- Aluminiumgehäuse
- 3-stellige Zahlenkombination
- Schwarz

- *baggage lock with combination*
- *aluminium body*
- *3-digit combination (variable)*
- *black*

6100-0115

KS 622 Kofferschloss | *Baggage Lock* 1H

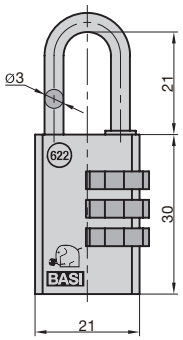

- Kofferschloss mit einstellbarer Kombination
- Messinggehäuse
- Stahlbügel
- 3-stellige Zahlenkombination

- *baggage lock with combination*
- *brass body*
- *steel shackle*
- *3-digit combination (variable)*

6220-2000

KS 625 TSA Kofferschloss | *Baggage Lock* 1H

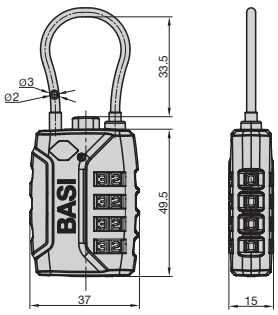

- Kofferschloss mit einstellbarer Kombination
- Flexibles Stahlseil
- Zinkdruckguss-Gehäuse
- 4-stellige Zahlenkombination

- *baggage lock with combination*
- *flexible steel wire*
- *zinc die-cast body*
- *4-digit combination (variable)*

6100-0625

KS 630 TSA Kofferschloss | *Baggage Lock* 1H

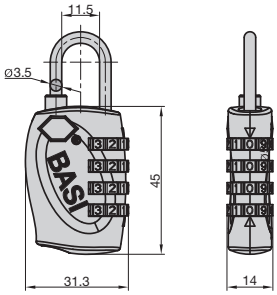

- Kofferschloss mit einstellbarer Kombination
- Stahlbügel
- Zinkdruckguss-Gehäuse
- 4-stellige Zahlenkombination

- *baggage lock with combination*
- *steel shackle*
- *zinc die-cast body*
- *4-digit combination (variable)*

6100-0630

Kofferanhänger | *Luggage Tag* 62

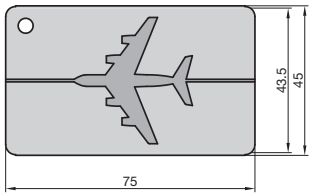

- Mit Namenschild
- Mit Stahlkabel und Schraubverbinder
- Material: Aluminium

- *with nameplate*
- *with steel cable and screwed connector*
- *material: aluminium*

Schwarz | *Black*	Blau | *Blue*	Rot | *Red*	Silber | *Silver*
0006-0561-1100	0006-0561-1300	0006-0561-1400	0006-0561-2600

Koffergurt :-) | *Luggage Belt* 1H

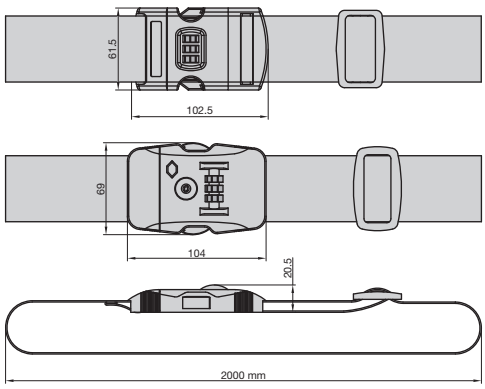

- Koffergurt mit einstellbarer Kombination
- 3-stellige Zahlenkombination
- Länge: 2000 mm
- Breite: 50 mm

- *luggage belt with lock*
- *3-digit combination (variable)*
- *length: 2000 mm*
- *width: 50 mm*

	TSA zertifiziert | *TSA certified*
0006-0311	0006-0321

Schutzalarm mit Mini-Taschenlampe | *Alarm With Mini Torch* 13X

- Extrem lauter Sofortalarm (120 db) sorgt für Aufmerksamkeit
- Mit LED und Batterie

- *extreme loud security alarm for user´s safety*
- *with LED and battery*

8310-0008

Kartenetui / Kreditkartenhülle | *NFC-Protective Cases* 5X

Blau
Blue

Silber
Silver

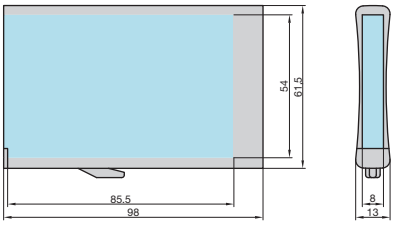

- Schutz vor Datendiebstahl
- Mit NFC-Schutz, für 6-7 Karten

- *security against data and payment burglary*
- *space for up to 7 cards*

Schwarz | *Black*	Blau | *Blue*	Silber | *Silver*
8015-9040-1100	8015-9040-1300	8015-9040-2600

KBS 50 Kabelbinder-Schloss | *Cable-Tie Lock* 7A

- Kabelbinder-Schloss mit einstellbarer Kombination
- 3-stellige Zahlenkombination
- Kern: Metall / Hülle: Kunststoff

- *cable-tie lock with combination*
- *3-digit combination (variable)*
- *core: metal / cover: plastic*

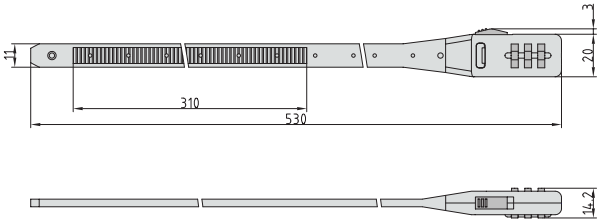

Schwarz | *Black*	Rot | *Red*
6990-0310-1100	6990-0310-1400

MSZ 200 Mobiler Safe | *Portable Safe* 5X

zertifiziert EN
certified to

- Mobiler Safe mit einstellbarer Kombination
- 4-stellige Zahlenkombination
- Gehäuse aus widerstandsfähigem ABS Material
- Abnehmbares Stahlkabel mit Vinylschlauch-Ummantelung (L = 540 mm, Stärke = 5 mm)
- Schwarz
- **Wasserschutz geprüft nach IPX5 (EN 60529)**

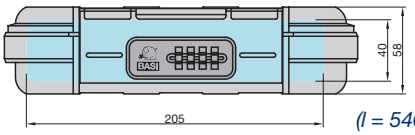

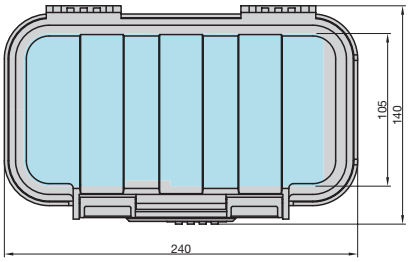

- *case out of resistant ABS material*
- *detachable, vinyl coated steel cable (l = 540 mm, thickness = 5 mm)*
- *4-digit combination (variable)*
- *black*
- ***water-resistant certified to IPX5 (EN 60529)***

2100-0015

CS-Reizgas ANTI-ATTACK | *CS-Gas* 13X

- Zur Selbstverteidigung
- Sprühflasche 40 ml

- *for self protection only*
- *spray bottle 40 ml*

8310-0000

Pfefferspray ANTI-DOG | *Pepper Spray* 13X

- Zum Schutz vor angreifenden Tieren
- Sprühflasche 40 ml

- *protection against attacking animals only*
- *spray bottle 40 ml*

8310-0001

Pfefferspray-Strahl ANTI-ATTACK | *Pepper Spray* 13X

- Zum Schutz vor angreifenden Tieren
- Sprühflasche 20 ml

- *protection against attacking animals only*
- *spray bottle 20 ml*

8310-0005

// Zylinderschlüssel
Cylinder Keys

// Sonder- & Anlagenschlüssel
Special Keys

// Kreuzbartschlüssel
Cruciform Keys

// Fahrzeugschlüssel
Vehicle Keys

// Transponder & Transponderschlüssel
Chips & Transponder Keys

// Key Shells
Key Shells

// Funkfernbedienungen / Remotes
Remotes

// Motivschlüssel
Motif Keys

// Buntbartschlüssel
Warded Keys

// Möbelschlüssel
Furniture Keys

// Briefkasten- & Postfachschlüssel
Mailbox & Postoffice Keys

// Dorn- & Vierkantschlüssel
Drift & Square Keys

// Einbart- & Doppelbartschlüssel
Single & Double Bit Keys

// Tresor- & Stahlschlüssel
Safe & Steel Keys

SCHLÜSSELROHLINGE
KEY BLANKS

Zylinderschlüssel TOP | *Cylinder Keys TOP* 300

- ABU-17D, ABU-41D, ABU-86D
- BASI-AS, BASI-ASModus, BASI-CO, BASI-ST, BASI-V, BK-6D, BK-7D, BUR-4D
- CE-7D, CE-53D, COR-15D
- DOM-21D
- EV-6D, EV-9D
- GE-5D, GE-10D
- IS-15
- LAS-FH
- RE-1, RE-5D
- TOK-6D, TOP-1
- U-21D
- WIL-4D • WIL-66D • WIN-22

Zylinderschlüssel GÄNGIG | *Cylinder Keys POPULAR* 310

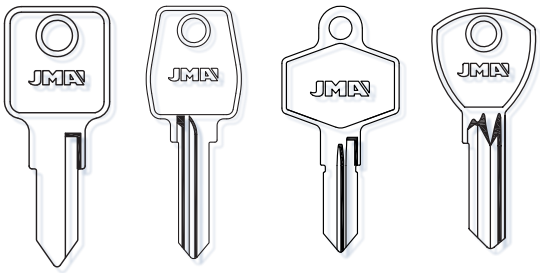

- ABU-1D, ABU-14, ABU-20, ABU-41, ABU-51D, ABU-57D, ABU-93
- BAB-3D, BASI-54, BASI-95, BASI-97, BASI-98, BASI-99, BASI-100, BASI-101, BASI-102, BASI-103, BASI-VK, BUR-2D, BUR-5D, BUR-9D, BUR-10D, BUR-19D, BUR-24
- CE-2D, CE-5D, CI-5DP, CI-DL
- DOM-1D, DOM-2D, DOM-12D
- EU-1, EU-2, EU-7D
- HAF-2D, HEK-4, HUW-1D
- IS-7D, IS-8D
- JNG-1, JNG-1D, JUNI-2D
- KFV-1
- LAS-KT, LAS-TK, LF-14D, LF-29D, LIP-1D
- MLM-5
- PFA-4
- RE-1D, RE-2D, RE-3D, RE-6, RE-6D
- TE-8i
- U-3D, U-6D, U-15, U-21
- VA-8D
- WIN-5D
- ZE-6, ZE-6D

Zylinderschlüssel STANDARD | *Cylinder Keys STANDARD* 400

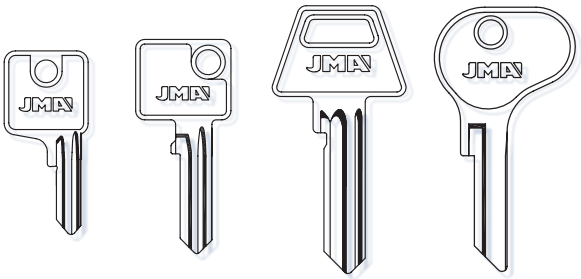

- Ausführung: Stahl (410)
- Ausführung: Messing (420)

- *version: steel (410)*
- *version: brass (420)*

- *Original Kopfform*
  Key Head

- *OV Kopfform*
  Key Head

- *FA Kopfform*
  Key Head

- *FA Kopfform*
  Key Head

- *FA Kopfform*
  Key Head

- Stahl einseitig geprägt
- Zylinderschlüssel TOP (431)
- Zylinderschlüssel gängig (432)
- Zylinderschlüssel TOP, Original Kopfform (433)
- Bohrmuldenschlüssel TOP (943)
- Flaschenöffner (440)

- *steel, one-side coined*
- *cylinder keys TOP (431)*
- *cylinder keys popular (432)*
- *cylinder keys TOP, original key head (433)*
- *dimple keys TOP (943)*
- *bottle openers (440)*

Aktuelle Profilübersicht auf Anfrage | ***Current profile overview on request***

GUT EINGEPRÄGT

A GOOD IMPRINT

Werbung to go: Mit unseren Prägeschlüsseln hinterlassen Sie durch Ihr Logo oder Ihren individuellen Text täglich einen einprägsamen Eindruck - nicht nur bei Ihren Kunden!

Advertisement at your fingertips: Thanks to our imprinted keys, your logo or customised text will be sure to leave an indelible impression every day - and not just among your customers!

Zylinderschlüssel WINDCOLOR | *Cylinder Keys WINDCOLOR* 450

- Universal-Schlüsselrohling (U-15D)
- Lieferbar in den Farben:
Blau, Gelb, Grün, Orange, Rot, Violett

- *universal key profile (U-15D)*
- *available colours:*
blue, yellow, green, orange, red, violet

Zylinderschlüssel ALUMINIUM | *Cylinder Keys ALUMINIUM* 450

- ABU-17D*, ABU-86D
- BASI-AS*, BK-7D*
- CE-7D, COR-15D
- DOM-21D*
- TOK-6D, TOP-1
- U-15D
- WIL-66D*, WIN-22*

- Lieferbar in den Farben:
Blau, Gelb, Grün, Orange, Pink, Rot, Schwarz, Violett
Abweichungen in den lieferbaren Farben pro Profil möglich *Originalkopfform

- *available colours:*
blue, yellow, green, orange, pink, red, black, violet
*Variations in the available colours per profile possible *Original head shape*

Zylinderschlüssel NEON | *Cylinder Keys NEON* 464

- Universal-Schlüsselrohling (U-15D)
- Lieferbar in den Farben:
Gelb, Grün, Orange, Pink, Rot

- *unviersal key profile (U-15D)*
- *available colours: yellow, green, orange, pink, red*

Bohrmuldenschlüssel | *Dimple Keys* 600

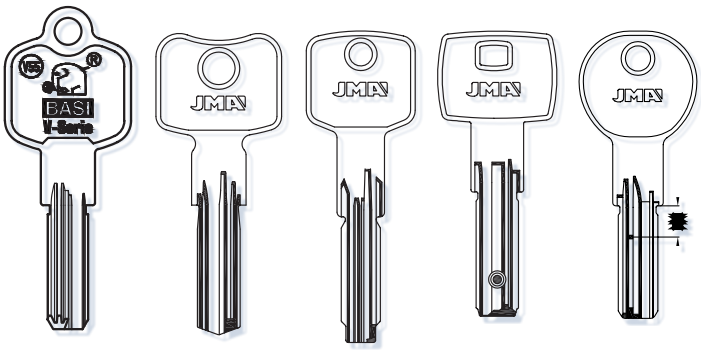

- Ausführung: Messing (620)
- Ausführung: Messing TOP (621)
BASI-K5, BASI-CX, BASI-CX6, BASI-BM, BASI-VB
ABU-16, ABU-81, BUR-41, CI-26, CI-48, IS-14D
- Ausführung: Messing mit Plastikkopf (622)
- Ausführung: Neusilber (630)
- Ausführung: Neusilber mit Plastikkopf (632)
- Ausführung: Neusilber Spezial DOM-B1, DOM-B2, DOM-B6, EV-3KA, EV-3KB, EV-3KC, EV-3KM, IS-22D(1-5), KE-6, KE-7 (639)

- *version: brass (620)*
- *version: brass TOP (621)*
BASI-K5, BASI-CX, BASI-CX6, BASI-BM, BASI-VB
ABU-16, ABU-81, BUR-41, CI-26, CI-48, IS-14D
- *version: brass with plastic head (622)*
- *version: nickel silver (630)*
- *version: nickel silver with plastic head (632)*
- *version: nickel silver special DOM-B1, DOM-B2, DOM-B6, EV-3KA, EV-3KB, EV-3KC, EV-3KM, IS-22D(1-5), KE-6, KE-7 (639)*

Sonder- und Anlagenschlüssel | *Special Keys* 500

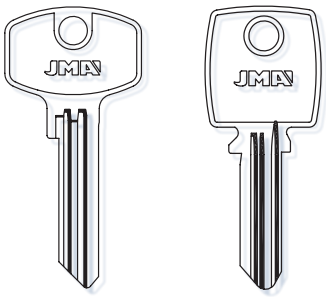

- Ausführung: Stahl (510)
- Ausführung: Messing (520)
- Ausführung: Neusilber (530)

- *version: steel (510)*
- *version: brass (520)*
- *version: nickel silver (530)*

Kreuzbartschlüssel | *Cruciform Keys* 550

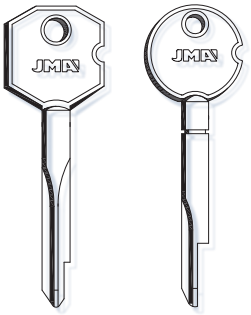

- Ausführung: Stahl (551)

- *version: steel (551)*

Zylinderschlüssel (Sonder- und Spezial) | *Cylinder Keys (Special)* 700

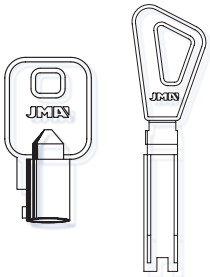

- Ausführung: Messing (720)

- *version: brass (720)*

- Universal-Schlüsselrohling (U-21D)
  - 1 VE = 5 Stück je Motiv
- Auch lieferbar im Profil COR-15D

- *universal key profile (U-21D)*
  - *1 pu = 5 pieces/profile*
- *also available in profile COR-15D*

Werbeposter DIN A3 *Promotion Poster DIN A3*
0001-0071

Lächelndes Gesicht | *Smiling Face*	**Gesicht mit Freudentränen** | *Smiling Face With Tears*
U-21D1	U-21D2
Zwinkerndes Gesicht | *Winking Face*	**Gesicht mit Sonnenbrille** | *Face With Sunglasses*
U-21D3	U-21D4
Lächelndes Gesicht, grün | *Smiling Face, Green*	**Lächelndes Gesicht, blau** | *Smiling Face, Blue*
U-21D5	U-21D6
Lächelndes Gesicht, rot | *Smiling Face, Red*	**Lächelndes Gesicht, Regenbogen** | *Smiling Face, Rainbow*
U-21D7	U-21D8

Starterpaket: 1 VE = 40 Stück (8 Motive à 5 Stück) sortiert im Theken-Verkaufsdisplay (Inkl. 8 Befestigungshaken, Werbeposter DIN A3) *Starter Package: 1 PU = 40 Pieces (8 Themes à 5 Pcs.) Assorted In Counter Sales Display (8 Hooks And Promotion Poster DIN A3 Included)*
0001-0070

Lollipop Motivschlüssel | *Motif Keys* 465

- Universal-Schlüsselrohling (U-21D)
  - 1 VE = 5 Stück je Motiv

- *universal key profile (U-21D)*
  - *1 pu = 5 pieces/profile*

Werbeposter DIN A3 *Promotion Poster DIN A3*
0001-0067

Lollipop Key D26	**Lollipop Key D27**
U-21D26	U-21D27
Lollipop Key D28	**Lollipop Key D29**
U-21D28	U-21D29
Lollipop Key D30	**Lollipop Key D31**
U-21D30	U-21D31
Lollipop Key D32	**Lollipop Key D33**
U-21D32	U-21D33

Starterpaket: 1 VE = 40 Stück (8 Motive à 5 Stück) sortiert im Theken-Verkaufsdisplay (Inkl. 8 Befestigungshaken, Werbeposter DIN A3) *Starter Package: 1 PU = 40 Pieces (8 Themes à 5 Pcs.) Assorted In Counter Sales Display (8 Hooks And Promotion Poster DIN A3 Included)*
0001-0069

Motivschlüssel „Skyline City Keys“ | *Motif Keys „Skyline City Keys“* 465

- Universal-Schlüsselrohling (U-21D)
- Auch lieferbar im Profil COR-15D
- weitere Städte als Sonderanfertigung möglich

- *universal key profile (U-21D)*
- *also available in profile COR-15D*
- *other cities and profiles on request*

Werbeposter DIN A2 *Promotion Poster DIN A2*
0001-0079

BREMEN	DORTMUND	FRANKFURT	GELSENKIRCHEN
U-21D-BREMEN	U-21D-DORTMUND	U-21D-FRANKFURT	U-21D-GELSENKIRCHEN
KÖLN | *Cologne*	**MÖNCHENGLADBACH**	**MÜNCHEN** | *Munich*	**HAMBURG**
U-21D-KÖLN	U-21D-MGLADBACH	U-21D-MÜNCHEN	U-21D-HAMBURG

Motivschlüssel „Sternzeichen“ | *Motif Keys „Star Sign“* 465

- Universal-Schlüsselrohling (U-21D)
- Auch lieferbar im Profil COR-15D

- *universal key profile (U-21D)*
- *also available in profile COR-15D*

Werbeposter DIN A2 *Promotion Poster DIN A2*
0001-0078

Widder | *Aries*	Stier | *Taurus*	Zwilling | *Gemini*	Krebs | *Cancer*
U-21D-WIDDER	U-21D-STIER	U-21D-ZWILLING	U-21D-KREBS
Löwe | *Leo*	**Jungfrau** | *Virgo*	**Waage** | *Libra*	**Skorpion** | *Scorpio*
U-21D-LÖWE	U-21D-JUNGFRAU	U-21D-WAAGE	U-21D-SCORPION
Schütze | *Sagittarius*	**Steinbock** | *Capricorn*	**Wassermann** | *Aquarius*	**Fische** | *Pisces*
U-21D-SCHÜTZE	U-21D-STEINBOCK	U-21D-WASSERMANN	U-21D-FISCHE

Motivschlüssel „Lizenzen“ | *Licence Keys* 466

- Universal-Schlüsselrohling (U-21D)
- Auf Karte
- Auch lieferbar im Profil COR-15D

- *universal key profile (U-21D)*
- *on sales card*
- *also available in profile COR-15D*

Werbeposter DIN A3 *Promotion Poster DIN A3*
0001-0077

Batman	Disney Mickey	Disney Minnie	Got Lannister
U-21D-BATMAN	U-21D-MICKEY	U-21D-MINNIE	U-21D-LANNISTER
Got Stark	**Got Targaryen**	**Marvel Hulk**	**Marvel Ironman**
U-21D-STARK	U-21D-TARGARYEN	U-21D-HULK	U-21D-IRONMAN
Marvel Spiderman	**Star Wars Darth Vader**	**Star Wars Millenium**	**Star Wars R2D2**
U-21D-SPIDERMAN	U-21D-DARTHVADER	U-21D-MILLENIUM	U-21D-R2D2
Star Wars Rebel	**Star Wars Stormtrooper**	**Superman**	
U-21D-REBEL	U-21D-STORMTROOPER	U-21D-SUPERMAN	

LED-Werbedisplay | *Promotional LED Sign*

NEU•*NEW* **10X**

◆ Für den Innenbereich (Schaufenster, Theke, Wand ...) ◆ Roter LED Schriftzug „SERVICE“
◆ 8 mm breite LED Schläuche ◆ 405 x 700 x 5 mm klares Acrylglas
◆ Netzteil (2 m Kabellänge) ◆ Inkl. Montagematerial zur Wandbefestigung

◆ for inside usage (shopwindow, counter, wall, etc.) ◆ red LED letters „SERVICE“
◆ 8 mm wide LED hoses ◆ 405 x 700 x 5 mm clear acrylic glass
◆ power supply (2 m cable length) ◆ mounting material included

Ausführung ohne Logo | *Design Without Logo*	Ausführung mit BASI V50 Logo | *Design With BASI V50 Logo*
4550-0010-NEUT	4550-0010-BASI

LED-Werbedisplay „Vorhangschloss“ | *LED Promotional Display Padlock*

NEU•*NEW* **10X**

◆ Für den Innenbereich (Schaufenster, Theke, Wand ...) ◆ Mit Standfuß

◆ for inside usage (shopwindow, counter, wall, etc.) ◆ with base

Ausführung mit BASI Logo | *Design With BASI Logo*
4550-0009-BASI

SCHNELLER PROFILE FINDEN

FIND PROFILES MORE QUICKLY

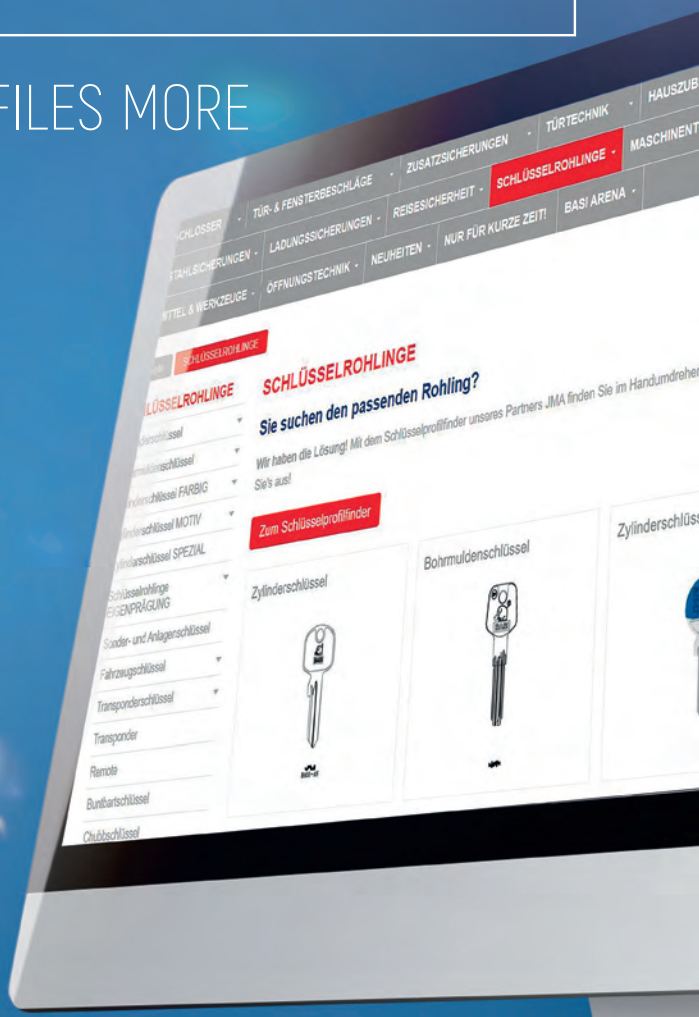

Unser Onlineshop wird noch besser: Zusatzinformationen zu Produktkategorien erhalten Sie ab sofort direkt im Shop! Beispiel: In unserer Kategorie Schlüsselrohlinge finden Sie direkt den Link zum Schlüsselprofilfinder - und kommen damit noch schneller zum Ziel!

Our online shop just got even better: You can now find additional information on product categories directly in the shop!
For instance: In our category Key Blanks you will find a direct link to the key profile finder - allowing you to reach your target product even faster!

Motivschlüssel „Pet Keys / Camouflage“ | *Motif Keys „Pet Keys / Camouflage“* 464

- Universal-Schlüsselrohling (U-15D)
- *universal key profile (U-15D)*

HUND 1 | *DOG 1*	HUND 2 | *DOG 2*	KATZE / HUND | *CAT / DOG*	KATZE | *CAT*
U-15D-HUND1	U-15D-HUND2	U-15D-KAHU	U-15D-KATZE
PFERD | *Horse*	**CAMOUFLAGE S/W** | *B/W*	**CAMOUFLAGE GRÜN** | *Green*	
U-15D-PFERD	U-15D-1155	U-15D-2555	

Buntbart-Schlüsselrohlinge | *Warded Keys*

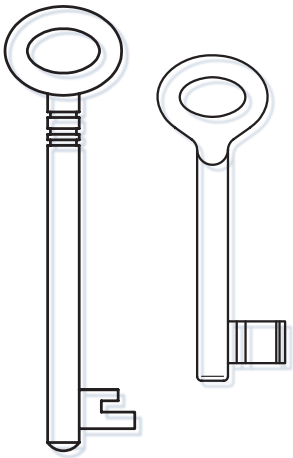

Ausführung / Maße / Bestellnummer entnehmen Sie bitte dem aktuellen Gussschlüsselkatalog - verfügbar im **Downloadbereich auf www.basi.eu**. Weitere **Preise auf Anfrage oder im Webshop auf shop.basi.eu**

All versions available in the current special key catalogue – download at www.basi.eu

System Pegau (917)	System Novoferm (918)	System Nemef kurz | *Short* (900)
138-….	139-….	2000-….
System Nemef lang | *Long* (901)	**System Universal (902)**	**System TGL 50 mm (903)**
2000L-….	2001-….	2002-….
System Fliether (904)	**System KIMA (906)**	**System Abus ES (902)**
2004-….	2007-….	2008-….
System Schulte-Schlagbaum (907)	**System Gera (928)**	**System Kastenschloss (909)**
2009-….	2010-….	2011-….
System Schulte-Schlagbaum lang | *Long* (910)	**System Dörrenhaus (911)**	**System BASI (912)**
2025-….	2027-….	2090-….
System BASI (912)	**System Sächsiche Schlossfabrik (914)**	**System Müller (915)**
2091-….	2600-….	27M-….

Chubb-Schlüsselrohlinge | *Chubb Keys*

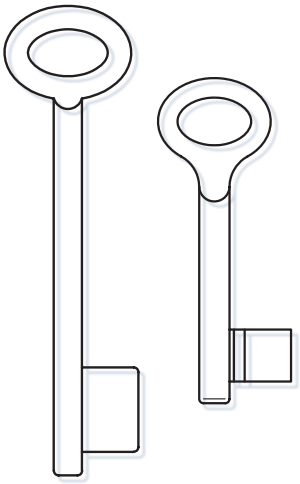

Ausführung / Maße / Bestellnummer entnehmen Sie bitte dem aktuellen Gussschlüsselkatalog - verfügbar im **Downloadbereich auf www.basi.eu**. Weitere **Preise auf Anfrage oder im Webshop auf shop.basi.eu**

All versions available in the current special key catalogue – download at www.basi.eu

System Chubb Universal (921)
77-...

Möbel-Schlüsselrohlinge | *Furniture Keys*

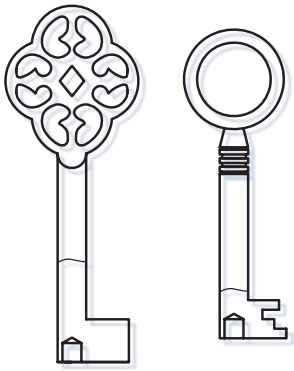

Ausführung / Maße / Bestellnummer entnehmen Sie bitte dem aktuellen Gussschlüsselkatalog - verfügbar im **Downloadbereich auf www.basi.eu**. Weitere **Preise auf Anfrage oder im Webshop auf shop.basi.eu**

All versions available in the current special key catalogue – download at www.basi.eu

Nutenbart Normal | *Standard Groove Shape* (922)
2150 / 1-4
Chubb Normal | *Standard Chubb* (922)
2151 / 1-6
Nutenbart Zierlich | *Delicate Groove Shape* (922)
2170 / 1-4
Gradbart | *Straight Bit* (923)
2230-50 / -55 / -65
Gradbart 75 mm | *Straight Bit 75 mm* (923)
2237-75
Gradbart 67 mm | *Straight Bit 67 mm* (923)
A-4G
Druckguss | *Die-Cast* (926)
2900-2919

Nutenbart mit Niedrigem Werk | *Groove Shape With Low Bit* (922)
2150.5 / 1-4
Chubb mit Niedrigem Werk | *Chubb With Low Bit* (922)
2151.5 / 1-6
Chubb Zierlich | *Delicate Chubb* (922)
2171 / 1-6
Gradbart 60 mm | *Straight Bit 60 mm* (923)
2235-60
Gradbart 67 mm | *Straight Bit 67 mm* (923)
A-1G
Gradbart 56,5 mm | *Straight Bit 56,5 mm* (923)
A-5G
Messing | *Brass* (930)
2805-2870

Möbel-Schlüsselrohlinge Messing | *Furniture Keys Brass* 930

Preis auf Anfrage oder im Webshop auf shop.basi.eu
Ausführung / Maße / Bestellnummer entnehmen Sie bitte dem aktuellen Gussschlüsselkatalog - verfügbar im Downloadbereich auf **www.basi.eu**.

More references on request or all time at shop.basi.eu
Current overview of special and furniture keys also available in the newest special key catalogue – download it at www.basi.eu!

Briefkasten-, Postfach-Schlüsselrohlinge | *Mailbox, Postoffice Keys*

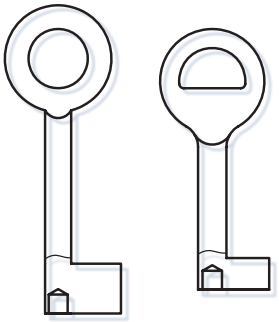

Ausführung / Maße / Bestellnummer entnehmen Sie bitte dem aktuellen Gussschlüsselkatalog - verfügbar im **Downloadbereich auf www.basi.eu**. Weitere **Preise auf Anfrage oder im Webshop auf shop.basi.eu**

All versions available in the current special key catalogue – download at www.basi.eu

System Schulte-Schlagbaum (938)
2261- (1-60)
Brieffachschlüssel | ***Post Office Key*** **(998)**
1252G
Brieffachschlüssel | ***Post Office Key*** **(998)**
1256G

System Schulte-Schlagbaum S-Serie Vollbart | ***S-Series Full Bit*** **(938)**
2261S
Brieffachschlüssel | ***Post Office Key*** **(998)**
1255G
Zählerkasten / Keilbart | ***Meters Box / Wedge Bit*** **(920)**
61005 / KBS

Einbart-Schlüsselrohlinge | *Single Bit Keys*

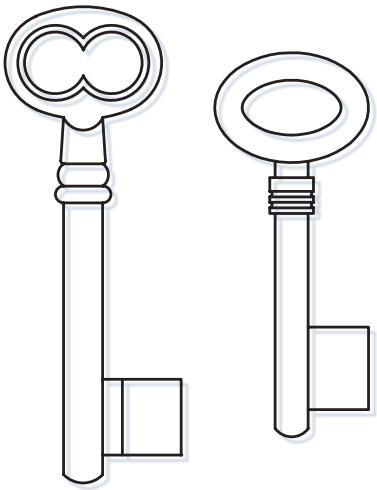

Ausführung / Maße / Bestellnummer entnehmen Sie bitte dem aktuellen Gussschlüsselkatalog - verfügbar im **Downloadbereich auf www.basi.eu**. Weitere **Preise auf Anfrage oder im Webshop auf shop.basi.eu**

All versions available in the current special key catalogue – download at www.basi.eu

Ungebohrt | ***Undrilled***
AD-1
Ungebohrt | ***Undrilled***
205G
Ungebohrt | ***Undrilled***
209G
Ungebohrt | ***Undrilled***
234G
Gebohrt | ***Drilled***
1214G
Gebohrt | ***Drilled***
1244G
Gebohrt | ***Drilled***
1252G
Gebohrt | ***Drilled***
6806

Ungebohrt | ***Undrilled***
202G
Ungebohrt | ***Undrilled***
206G
Ungebohrt | ***Undrilled***
213G
Ungebohrt | ***Undrilled***
236G
Gebohrt | ***Drilled***
1215G
Gebohrt | ***Drilled***
1246G
Gebohrt | ***Drilled***
1254G
Ungebohrt | ***Undrilled***
9707

Ungebohrt | ***Undrilled***
203G
Ungebohrt | ***Undrilled***
207G
Ungebohrt | ***Undrilled***
221G
Ungebohrt | ***Undrilled***
237G
Gebohrt | ***Drilled***
1242G
Gebohrt | ***Drilled***
1247G
Gebohrt | ***Drilled***
1255G

Ungebohrt | ***Undrilled***
204G
Ungebohrt | ***Undrilled***
208G
Ungebohrt | ***Undrilled***
225G
Ungebohrt | ***Undrilled***
239G
Gebohrt | ***Drilled***
1243G
Gebohrt | ***Drilled***
1248G
Gebohrt | ***Drilled***
1256G

Doppelbart-Schlüsselrohlinge | *Double Bit Keys*

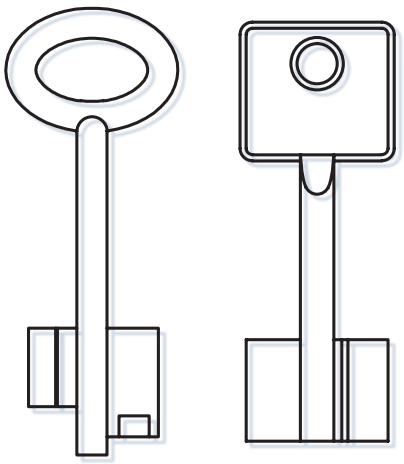

Ausführung / Maße / Bestellnummer entnehmen Sie bitte dem aktuellen Gussschlüsselkatalog - verfügbar im **Downloadbereich auf www.basi.eu**. Weitere **Preise auf Anfrage oder im Webshop auf shop.basi.eu**

All versions available in the current special key catalogue – download at www.basi.eu

Ungebohrt | *Undrilled*
ATR-2G
Ungebohrt | *Undrilled* **CAWI**
CW8231
Ungebohrt | *Undrilled* **CISA**
CI-6G
Ungebohrt | *Undrilled* **Kromer**
G86K
Ungebohrt | *Undrilled* **Juwel / Burg Wächter**
JW-45G
Gebohrt | *Drilled*
S800
Gebohrt | *Drilled* **StuV**
V49500750
Gebohrt | *Drilled*
5ME1
Gebohrt | *Drilled*
1607G
Gebohrt | *Drilled*
8181STM
Gebohrt | *Drilled*
8953
Gebohrt | *Drilled*
8981
Gebohrt | *Drilled* **Kaba Mauer**
88845

Ungebohrt | *Undrilled* **BASI Möbeltresore** | *Furniture Safes*
BASI-T1 , BASI-T10
Ungebohrt | *Undrilled* **CAWI**
CW8232
Ungebohrt | *Undrilled* **CISA**
CI-9PG
Ungebohrt | *Undrilled* **Juwel / Burg Wächter**
JW-20G
Ungebohrt | *Undrilled* **Juwel / Burg Wächter**
JW-50G
Ungebohrt | *Undrilled* **Securemme**
SEC-3G
Gebohrt | *Drilled* **StuV**
V49511250
Ungebohrt | *Undrilled*
601G
Ungebohrt | *Undrilled*
1615G
Gebohrt | *Drilled*
8310TA
Gebohrt | *Drilled*
8963
Gebohrt | *Drilled*
8983

Gebohrt | *Drilled* **Burg Wächter**
BUR-1G
Ungebohrt | *Undrilled* **CISA**
CI-3G
Gebohrt | *Drilled*
DV-17G
Ungebohrt | *Undrilled* **Juwel / Burg Wächter**
JW-30G
Ungebohrt | *Undrilled* **Juwel / Burg Wächter**
JW-70G
Gebohrt | *Drilled*
SER-1G
Gebohrt | *Drilled* **StuV**
V49511320
Ungebohrt | *Undrilled*
620G
Ungebohrt | *Undrilled*
1617G
Gebohrt | *Drilled*
8913
Gebohrt | *Drilled*
8972
Gebohrt | *Drilled*
8990

Gebohrt | *Drilled* **CAWI**
CW8230
Ungebohrt | *Undrilled* **CISA**
CI-4G
Ungebohrt | *Undrilled* **Kromer**
G85K
Ungebohrt | *Undrilled* **Juwel / Burg Wächter**
JW-40G
Gebohrt | *Drilled*
S421
Gebohrt | *Drilled* **CAWI**
V53475367
Gebohrt | *Drilled* **StuV**
V49511350
Gebohrt | *Drilled*
1606G
Gebohrt | *Drilled*
1622G
Gebohrt | *Drilled*
8951
Gebohrt | *Drilled*
8980
Gebohrt | *Drilled* **Kaba Mauer**
88844

301D Dornschlüssel | *Drift Key* 8A

- Innen-Dreikant
- *inside triangular*

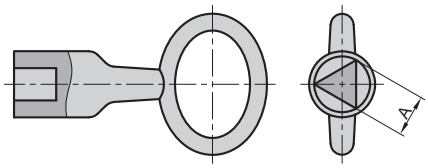

❒7	❒8	❒9	❒10
301D-7	301D-8	301D-9	301D-10

301V Dornschlüssel | *Drift Key* 8A

- Innen-Vierkant
- *inside square*

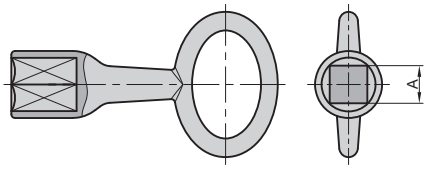

◻5	◻6	◻7	◻7,5	◻8	◻9	◻10
301V-5	301V-6	301V-7	301V-7.5	301V-8	301V-9	301V-10

306 / 306.5 / 307 Vierkantschlüssel | *Square Key* 8A

- Außen-Vierkant
- *external square*

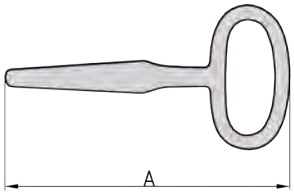

A = 75 / ◻ = 4 - 9	A = 105 / ◻ = 6 - 9	A = 85 / ◻ = 7 - 10
306.5	306	307

310A Vierkantschlüssel | *Square Key* 8A

- Für Neubauten
- Innen-Vierkant 8 mm
- Außen-Vierkant von 6 bis 10 mm

- *inside square 8 mm*
- *external square from 6 to 10 mm*

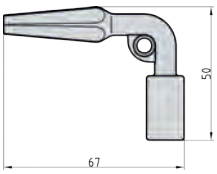

310A

WE ARE FAMILY

Werde Teil unserer Community:
Come and join our community:

- ***facebook.com/BASIGmbH***
- ***instagram.com/BASI_GmbH***

Wir freuen uns über Likes!
We are happy for your likes!

Fahrzeugschlüssel | *Vehicle Keys* 820

- Ausführung: Stahl (821)
- Ausführung: Messing (822)
- Ausführung: Stahl mit Plastikkopf (823)
- Ausführung: Messing mit Plastikkopf (824)
- Ausführung: Stahl Sondertyp - z.B. FO-6P (825)
- Ausführung: Messing Sondertyp - z.B. HU-HAAP1 (826)
- Ausführung: Neusilber Sondertyp - z.B. ABU-29P, SIX-3P (827)
- Ausführung: Stahlschäfte für Fahrzeugschlüssel - z.B. DAC-4DC1 (828)
- Ausführung: Messingschäfte für Fahrzeugschlüssel - z.B. HU-HAAC1 (829)

- *version: steel (821)*
- *version: brass (822)*
- *version: steel with plastic head (823)*
- *version: brass with plastic head (824)*
- *version: steel special type – e.g. FO-6P (825)*
- *version: brass special type – e.g. HU-HAAP1 (826)*
- *version: nickel silver special type – e.g. ABU-29P, SIX-3P (827)*
- *version: steel profile application - z.B. DAC-4DC1 (828)*
- *version: brass profile application - z.B. HU-HAAC1 (829)*

Transponderschlüssel | *Transponder Keys* 830

- Ausführung: Leergehäuse Stahl (831)
- Ausführung: Leergehäuse Messing, Neusilber (832)
- Ausführung: Leergehäuse Spezial TP00BM-6RKE (834)
- Ausführung: Hufeisenschlüssel für Original-Fernbedienungen - z.B. TP00FO-6TL (835)
- Ausführung: Klappschlüssel für Original-Fernbedienungen - z.B. für VW TP00HU-HAATLN (836)

Weitere JMA-Transponderschlüssel auf Anfrage

- *version: empty housing steel (831)*
- *version: empty housing brass, nickel silver (832)*
- *version: empty housing special type TP00BM-6RKE (834)*
- *version: horseshoe keys for original remotes – e.g. TP00FO-6TL (835)*
- *version: foldable keys for original remotes – e.g. for VW TP00HU-HAATLN (836)*

other JMA-keys on request / detailed price list on request

Key Shells | *Key Shells* 830

- Ausführung: Key Shell (ohne Batterie) zur Aufnahme der Original Platine - z.B. AUDI MLHU-HAAP4 (837)
- Ausführung: Montagehilfe „Kit Punzones“ (Durchschlagstifte) (3000-0140)
- Ausführung: Montagewerkzeug „Switch Blade“, komplett (3000-0030)

Weitere Key-Shells auf Anfrage

- *version: key shell (w/o battery) for original board adaption – e.g. AUDI MLHU-HAAP4 (837)*
- *version: mountage tooling “Kit Punzones” Punch Pins* (3000-0140)
- *version: mountage tooling “Swift Blade”, complete* (3000-0030)

other keys on request / detailed price list on request

Bitte fordern Sie unseren separaten JMA-Transponderschlüssel- und JMA Key Shells Katalog an! (auch als Download auf basi.eu erhältlich)

Please ask for our separate JMA transponder key- and JMA Key Shells catalogue! (also available as download on basi.eu)

Transponder | *Transponders* 840

Transpondergerät zum Klonen von Transpondern finden Sie auf Seite 246

Transponder cloning machine available on page 246

- TP05 (841)
- TP01, TPH1, TPM1 (842)
- TPX1 (843)
- TPX2 (844)
- TP21, TP29, TP30, TP31, TP32 (845)
- TPX4, TPX5, TPX5W, TPX8 (846)
- TPX6 (847)

JMA Remotes | *JMA Remotes* 570

M-BT

M-Nova

M-Lite

M-QMAX

- Funkfernbedienung für Garagentore, Zugangstüren, Schranken, Markisen u.v.m.
- Die kompletteste Fernbedienung mit der neuesten Smartphone-Technologie
- Kopieren Sie Ihre Fernbedienungen mit Ihrem Smartphone per Bluetooth und der JMA RemotesPRO App (erhältlich im IOS- und Android App-Store)
- Kopiervorgang auch ohne JMA RemotesPRO App möglich
- Kopiert 95% aller Fixcode Fernbedienungen
- Über 40 Rolling Code Hersteller
- Frequenz 433 - 868 MHz
- 4 Fernbedienungen in 1 Fernbedienung
- Lese- und Kopiervorgang ohne Kabel oder externe Geräte
- Firmware update Remote M-BT über JMA Remotes PRO App
- Weitere Informationen über Fernbedienungen und Kopiermethoden online in der JMA RemotesPRO App oder unter remotes.jma.es/de

- *remote control for garage doors, access doors, barriers, awnings, etc.*
- *the most complete remote with newest smartphone technology*
- *copy process without extra hardware possible*
- *duplicates 95 % oft he known fix code remotes*
- *over 40 rolling code brands already available*
- *frequency 433 - 868 MHz*
- *4 remotes on 1 new single JMA remote*
- *reading and duplication process without cable or hardware*
- *firmware update of the Remote M-BT easily by the application*
- *all JMA Remote News available at remotes.jma.es/de*

Fix- und Rollingcode, 433 – 868MHz | *Fix & Rolling Code*	Fix- und Rollingcode, 433 – 868MHz | *Fix & Rolling Code*
M-BT	M-Nova-PRO
Fixcode, 433 MHz | *Fix Code*	**Quarz, 25 - 41 MHz | *Quartz***
M-Lite	M-QMAX

Werbematerial | *Promotion Material*

Katalog Remotes (als Download unter www.basi.eu erhältlich) *catalogue REMOTES (also available as download on our website)*	0001-0014
Thekendisplay | *counter display*	0001-0016
Aufkleber | *label*	0001-0020

// Schlüsselfräsmaschinen
Key Cutting Machines

// Transpondertechnik
Transponder Technology

// Fräser & Taster & Bürsten
Cutters & Tracers & Brushes

// Schlüsselstationen
Key Point Stations

MASCHINENTECHNIK
MACHINE TECHNOLOGY

MULTICODE NXT | *MULTICODE NXT*

NEU•*NEW* JMA® 10X

- Elektronische Schlüsselfräsmaschine zum Anfertigen von Zylinder-, Bahnen- und Bohrmuldenschlüsseln nach Code oder Muster
- Bedienung erfolgt über Tablet (Android) per Bluetooth (JMA-App)
- Drehbare 4-fach Spannbacke für Flachschlüssel
- Wechselspannbacken für Bahnen- und Bohrmuldenschlüssel
- LED-Beleuchtung
- Abmessung: 520 x 610 x 510 mm (HxBxT)

- Lieferumfang: 1 HSS-Prismenfräser, 1 Widia-Fräser für Bahnenschlüssel, 2 Widia-Fräser für Bohrmuldenschlüssel, 1 Tablet (Android)

- Auf Anfrage: Sonderzubehör für Systeme, wie z.B. KESO, EVVA, IKON, DOM, WILKA u.v.m.
***Freischaltung des jeweiligen Herstellers erforderlich**

- *electronic duplication machine for cutting flat, dimple and laser keys according to code or sample*
- *handling with tablet (Android) via Bluetooth (JMA-App)*
- *turnable 4-sided clamp for flat keys*
- *changable clamps for dimple and car keys*
- *LED light*
- *measurements: 520 x 610 x 510 mm (HxWxD)*

- *delivery content: 1 x HSS flat cutter, 1 x Widia cutter for laser keys, 2 x Widia cutter for dimple keys, 1 x tablet (Android)*

- *other accessories available on request, e.g. parts for: KESO, EVVA, IKON, DOM. WILKA*
***activation by each brand required**

Fräser, Adapter und Spannbacken für elektronische Fräsmaschinen auf Anfrage
further cutters, adapters and clamps for electronic key cutting machines on request

	Mit Gravurfunktion | *With Engraving Function*
3000-0052	3000-0052

SUPRACODE | *SUPRACODE*

NEU•*NEW* JMA® 10X

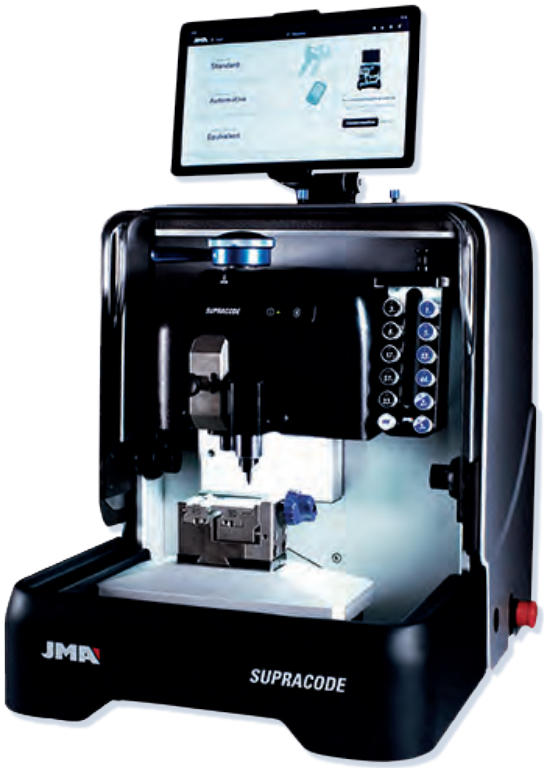

- Elektronische Schlüsselfräsmaschine mit Gravurfunktion zum Anfertigen von Bahnen- und Bohrmuldenschlüsseln nach Code oder Muster
- Bedienung erfolgt über Tablet (Android) per Bluetooth (JMA-App)
- Wechselspannbacken für Bahnen- und Bohrmuldenschlüssel
- LED-Beleuchtung
- Abmessung: 600 x 500 x 700 mm (HxBxT)

- Lieferumfang: 1 Widia-Fräser für Bahnenschlüssel, 4 Widia-Fräser für Bohrmuldenschlüssel, 1 Gravierfräser, 1 Tablet (Android)

Auf Anfrage: Sonderzubehör für Systeme, wie z.B. KESO, EVVA, IKON, DOM, WILKA u.v.m.
**Freischaltung des jeweiligen Herstellers erforderlich*

- *electronic duplication machine with engraving function for cutting dimple and laser keys according to code or sample*
- *handling with tablet (Android) via Bluetooth (JMA App)*
- *changable clamps for dimple and car keys*
- *LED light*
- *measurements: 600 x 500 x 700 mm (HxWxD)*

- *delivery content: 1 x Widia cutter for laser keys, 4 x Widia cutter for dimple keys, 1 x engraving cutter, 1 x tablet (Android)*

- *Other accessories available on request, e.g. parts for: KESO, EVVA, IKON, DOM. WILKA*
**activation by each brand required*

Fräser, Adapter und Spannbacken für elektronische Fräsmaschinen auf Anfrage
further cutters, adapters and clamps for electronic key cutting machines on request

3000-0038

Optionales Zubehör | *Suitable Accessories*

Absauger für SUPRACODE | *vacuum kit*	3000-0038V

CAPRI | *CAPRI*

JMA® **10X**

- Mechanische Schlüsselfräsmaschine zum Anfertigen von Bahnen-, Bohrmulden- und Sonderschlüsseln
- Stufenlos schwenkbare Spannbacken (+/-45°)
- Elektronische Justiereinheit (akkustisch und optisch)
- Frästiefenkontrolle durch LED-Anzeige
- LED-Beleuchtung
- Abmessung: 485 x 430 x 385 mm (HxBxT)

- Lieferumfang:
1 HSS-Fräser für Bahnenschlüssel,
1 Taster für Bahnenschlüssel,
1 HSS-Fräser für Bohrmuldenschlüssel,
1 Taster für Bohrmuldenschlüssel

- *mechanical duplication machine for cutting dimple, laser and special keys*
- *infinitely variable clamps (+/- 45°)*
- *visual and audio duplication force indicator*
- *easy light-based height adjustment*
- *LED lightning*
- *measurements: 485 x 430 x 385 mm (HxWxD)*

- *delivery content:*
1 x HSS cutter for laser keys,
1 x tracer for laser keys,
1 x HSS cutter for dimple keys,
1 x tracer for dimple keys

3000-0019

CAPRI SMART | *CAPRI SMART*

JMA® **10X**

- Mechanische Schlüsselfräsmaschine zum Anfertigen von Bahnen- und Bohrmuldenschlüsseln
- Elektronische Justiereinheit (optisch)
- LED-Beleuchtung
- Abmessung: 485 x 430 x 385 mm (HxBxT)

- Lieferumfang:
1 HSS-Fräser für Bohrmuldenschlüssel,
1 Taster für Bohrmuldenschlüssel

- *mechanical duplication machine for cutting dimple and laser keys*
- *visual duplication force indicator*
- *LED lightning*
- *measurements: 485 x 430 x 385 mm (HxWxD)*

- *delivery content:*
1 x HSS cutter for dimple keys,
1 x tracer for dimple keys

3000-0024

NEO | *NEO*

JMA® **10X**

- Mechanische Schlüsselfräsmaschine zum Anfertigen von Bahnen- und Bohrmuldenschlüsseln
- LED-Beleuchtung
- Abmessung: 380 x 240 x 350 mm (HxBxT)

- Lieferumfang:
1 HSS-Fräser für Bohrmuldenschlüssel,
1 Taster für Bohrmuldenschlüssel

- *mechanical duplication machine for cutting dimple and laser keys*
- *LED lightning*
- *measurements: 380 x 240 x 350 mm (HxWxD)*

- *delivery content:*
1 x HSS cutter for dimple keys,
1 x tracer for dimple keys

3000-0035

Fräser für Bahnenschlüssel | *Cutters For Laser Keys* **10X**

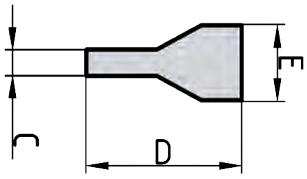

C	D	E	Fräser | *Cutter*	
1,5	45	6	F3 (HSS)	3000-F3
2,0	45	6	F33 (HSS)	3000-F33
2,5	45	6	F11 (HSS)	3000-F11
2,4	45	6	F22 (HSS)	3000-F22
3,0	45	6	F30 (HSS)	3000-F30
2,5	33	4	V003 (Widia) - KL Versa, Ninja Total	3000-V003

Taster für Bahnenschlüssel | *Tracers For Laser Keys* **10X**

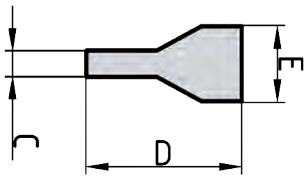

C	D	E	Taster | *Tracer*	
1,5	45	6	T3	3000-T3
2,0	45	6	T33	3000-T33
2,5	45	6	T11	3000-T11
2,4	45	6	T22	3000-T22
3,0	45	6	T30	3000-T30

Fräser für Bohrmuldenschlüssel | *Cutters For Dimple Keys* 10X

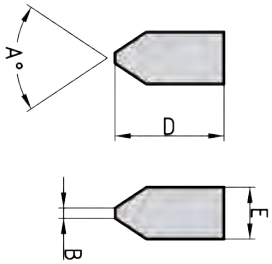

A	B	C	D	E	Fräser | *Cutter*	
90	0,8	-	45	6	F1 (HSS)	3000-F1
90	0,9	-	45	6	F5 (HSS)	3000-F5
106	1,0	-	45	6	F6 (HSS)	3000-F6
100	0,8	-	45	6	F13 (HSS)	3000-F13
90	1,2	-	45	6	F19 (HSS)	3000-F19
90	0,6	3,3	45	6	F23 (HSS)	3000-F23
90	0,7	-	45	6	F26 (HSS)	3000-F26
90	0,4	-	45	6	F27 (HSS)	3000-F27
100	0,8	-	45	6	F31(HSS)	3000-F31
90	0,4	-	33	4	V001 (Widia) - KL Versa, Ninja Total	3000-V001

Taster für Bohrmuldenschlüssel | *Tracers For Dimple Keys* 10X

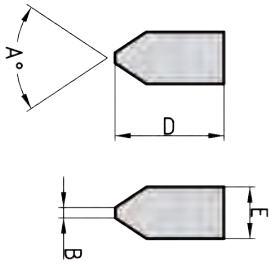

A	B	C	D	E	Taster | *Tracer*	
90	0,8	-	45	6	T1	3000-T1
90	0,9	-	45	6	T5	3000-T5
106	1,0	-	45	6	T6	3000-T6
104	1,0	-	45	6	T6-BM	3000-T6-BM
100	0,8	-	45	6	T13	3000-T13
88	1,2	-	45	6	T19	3000-T19
90	0,6	3,3	45	6	T23	3000-T23
90	0,7	-	45	6	T26	3000-T26
90	0,7	-	45	6	T27	3000-T27
100	0,8	-	45	6	T31	3000-T31

Übrigens: Fräser, Adapter und Sonderspannbacken für unsere elektronischen Fräsmaschinen sind auf Anfrage lieferbar!

By the way: cutters, adapters and special clamps for our electronic key cutting machines are available on request!

VIENNA | *VIENNA*

JMA® 10X

- Mechanische Schlüsselfräsmaschine zum Anfertigen von Zylinder-, Auto- und Kreuzbartschlüsseln
- Elektronische Justiereinheit inklusive Zählwerk
- Drehbare 4-fach Spannbacke für Flachschlüssel
- LED-Beleuchtung
- Abmessung: 280 x 430 x 420 mm (HxBxT)

- Lieferumfang:
1 HSS-Fräser, 1 Nylonbürste

- *mechanical duplication machine for cutting flat, car and cruciform keys*
- *electronic adjustment system and key counter*
- *turnable 4-sided clamp for flat keys*
- *LED lightning*
- *measurements: 280 x 430 x 420 mm (HxWxD)*

- *delivery content:*
1 x HSS cutter, 1 x nylon brush

3000-0015

Passendes Zubehör | *Suitable Accessories*

Fräser | *cutter*	4001-0002
Drahtbürste | *wire brush*	4010-0014
Nylonbürste | *nylon brush*	4010-0017

VIENNA SMART | *VIENNA SMART*

JMA® 10X

- Mechanische Schlüsselfräsmaschine zum Anfertigen von Zylinder-, Auto- und Kreuzbartschlüsseln
- Drehbare 4-fach Spannbacke für Flachschlüssel
- LED-Beleuchtung
- Abmessung: 280 x 430 x 420 mm (HxBxT)

- Lieferumfang:
1 HSS-Fräser, 1 Drahtbürste

- *mechanical duplication machine for cutting flat, car and cruciform keys*
- *turnable 4-sided clamp for flat keys*
- *LED lightning*
- *measurements: 280 x 430 x 420 mm (HxWxD)*

- *delivery content:*
1 x HSS cutter, 1 x wire brush

3000-0020

Passendes Zubehör | *Suitable Accessories*

Fräser | *cutter*	4001-0002
Drahtbürste | *wire brush*	4010-0014
Nylonbürste | *nylon brush*	4010-0017

BERNA | *BERNA*

JMA® 10X

- Mechanische Schlüsselfräsmaschine zum Anfertigen von Zylinder-, Auto- und Kreuzbartschlüsseln
- Drehbare 4-fach Spannbacke für Flachschlüssel
- LED-Beleuchtung
- Abmessung: 243 x 340 x 341 mm (HxBxT)

- Lieferumfang:
1 HSS-Fräser, 1 Drahtbürste

- *mechanical duplication machine for cutting flat, car and cruciform keys*
- *turnable 4-sided clamp for flat keys*
- *LED lightning*
- *measurements: 243 x 340 x 341 mm (HxWxD)*

- *delivery content:*
1 x HSS cutter, 1 x wire brush

3000-0023

Passendes Zubehör | *Suitable Accessories*

Fräser | *cutter*	4001-0002
Drahtbürste | *wire brush*	4010-0015

NOMAD | *NOMAD*

JMA® 10X

- Mechanische Schlüsselfräsmaschine zum Anfertigen von Zylinder-, Auto- und Kreuzbartschlüsseln
- Ideal für die Mitnahme und das Arbeiten im PKW (Wechselrichter zur Stromversorgung wird benötigt - nicht im Lieferumfang enthalten)
- Drehbare 4-fach Spannbacke für Flachschlüssel
- Abmessung: 215 x 266 x 165 mm (HxBxT)

- Lieferumfang:
1 HSS-Fräser, 1 Nylonbürste

- *mechanical duplication machine for cutting flat, car and cruciform keys*
- *ideal for taking along and working in the car (inverter for power supply is required - not included in the scope of delivery)*
- *turnable 4-sided clamp for flat keys*
- *measurements: 215 x 266 x 165 mm (HxWxD)*

- *delivery content:*
1 x HSS cutter, 1 x nylon brush

3000-0051

Passendes Zubehör | *Suitable Accessories*

Fräser | *cutter*	4001-0009
Nylonbürste | *nylon brush*	4010-0018

VOLGA BIT | *VOLGA BIT*

JMA® 10X

- Mechanische Schlüsselfräsmaschine zum Anfertigen von Einbart- und Doppelbartschlüsseln (mit/ohne Bohrung)
- Selbstzentrierende Spannbacken in unterschiedlicher Arbeitshöhe (großer Spannbereich)
- Schlittenverriegelung in der X- und Y-Achse
- Optionaler Schlitten für vertikale Einschnitte
- LED-Beleuchtung
- Abmessung: 260 x 370 x 460 mm (HxBxT)

- Lieferumfang: Fräser, 1 Drahtbürste

- *mechanical duplication machine for cutting single- and double-bit keys (drilled and undrilled)*
- *two-height clamp system to duplicate keys of any length*
- *LED lightning*
- *measurements: 260 x 370 x 460 mm (HxWxD)*

- *delivery content: cutter, 1 x wire brush*

3000-0045

Passendes Zubehör | *Suitable Accessories*

Fräser | *cutter* FP19 HSS	3000-FP19
Fräser | *cutter* FP19 Widia	3000-FP19W
Drahtbürste | *wire brush*	4010-0014
Zusatzschlitten für vertikale Einschnitte | *additional slide for vertical cutting*	3000-0046

EVO Xpert | *EVO Xpert*

NEU•*NEW* JMA® 10X

- Transpondergerät zum Klonen von Transpondern, wie z.B. Philips*, Texas* und Megamos* (Fixcode, Cryptocode Generation I und II, Cryptocode koreanische Fahrzeuge + ID48)
- Möglichkeit zum Vorprogrammieren von JMA-Funkfernbedienungen KRC100, KRC200 und KRC300 (Endprogrammierung mittels externem Endgerät)
- Bedienung erfolgt über JMA-App (Bluetooth-Verbindung)
- Betrieb über Stromanschluss und über integriertem Akku möglich
- Abmessung: 78 x 147 x 176 mm (HxBxT)

- *transponder duplicator machine for e.g. „Philips*. Texas*, and Megamos* (fixcode, cryptocode generation I and II, cryptocode Korean version + ID48)*
- *option to pre-program JMA-remotes KRC100, KRC200 and KRC300 (final programming with external device required)*
- *handling with JMA-App (via bluetooth connection)*
- *operation via power connection and via integrated rechargeable battery possible*
- *Measurements: 78 x 147 x 176 mm (HxWxD)*

* eingetragenes Warenzeichen
** registered trademark*

3000-0053

Passendes Zubehör | *Suitable Accessories*

Funkfernbedienung | *remote control* KRC100	KRC100
Funkfernbedienung | *remote control* KRC200	KRC200
Funkfernbedienung | *remote control* KRC300	KRC300

Chubbfräser | *Flat Cutters For Chubb Keys* 10X

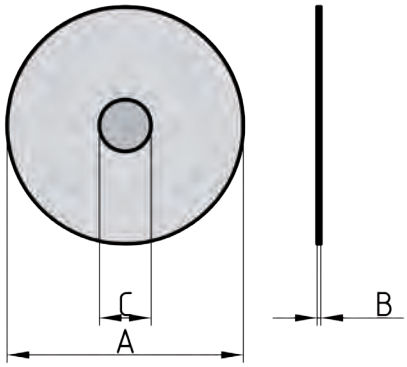

A	B	C	Typ | *Type*	
63	1,25	16	HSS SV	3000-FP7
63	1,40	16	HSS SV	3000-FP8
63	1,00	16	HSS	3000-FP9
80	1,25	16	HSS	3000-FP17
80	1,40	16	HSS SV	3000-FP19
80	1,40	16	WIDIA	3000-FP19W
80	1,00	16	HSS	3000-FP22
80	1,50	16	WIDIA	3000-FP26W
63	1,70	22	HSS	3000-FP36 (MULTICODE)
80	1,50	22	HSS	4002-0002

SV = Seitenverzahnt | *SV = lateral toothing*

Prismenfräser | *Prismatic Cutters* 10X

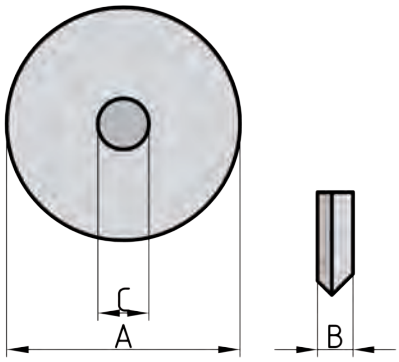

A	B	C	Typ | *Type*	
60,4	5,25	9,53	HSS	3000-P21
63	5	16	HSS	3000-FP11
68	6	16	HSS	4001-0001
80	5	16	WIDIA KL Dezmo 80 Zähne | *teeth*	3000-F01
80	5	16	WIDIA KL Dezmo 50 Zähne | *teeth*	3000-F02
63	5,25	16	HSS	3000-FP34
80	5	16	HSS	4001-0002
60,4	5,25	9,53	WIDIA (Unocode)	4001-0004
63	5	16	WIDIA (KL Ninja)	4001-0006
63	5	16	HSS	4001-0009

Drahtbürsten | *Wire Brushes* 10X

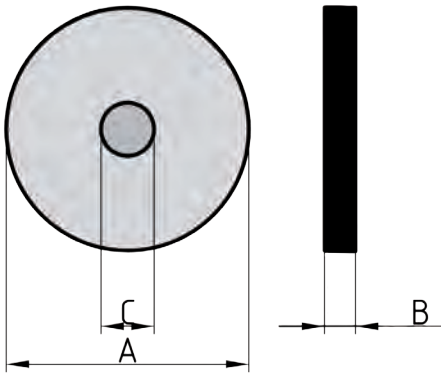

A	B	C	Typ | *Type*	
80	15	8	verschiedene Verwendungen | *various applications*	4010-0001
80	15	10	Allianz, Bravo	4010-0002
60	10	8	verschiedene Verwendungen | *various applications*	4010-0004
55	13	10	Delta, Record 2000, Unocode, Errebi 3, Taurus	4010-0010
75	10	13	Titan Master, Vienna, Volga Bit	4010-0014
70	10	13	Berna, Ecco-Serie	4010-0015

Nylonbürsten | *Nylon Brushes* 10X

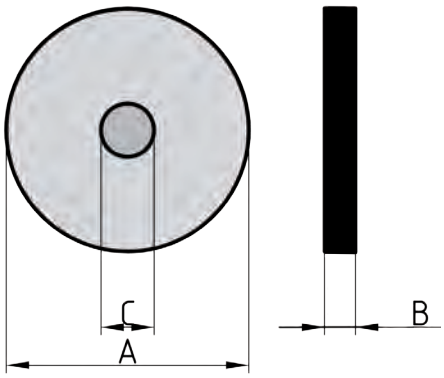

A	B	C	Typ | *Type*	
80	20	10	Bravo Maxima	4010-0005
55	15	10	Delta, Record 2000, Unocode, Errebi 3, Taurus	4010-0011
80	15	10	Bravo Europa	4010-0013
75	13	13	Vienna	4010-0017
65	13	13	Nomad	4010-0018

Basisbaustein Schlüsselstation Professionell | *Key Service Module Professional*

Praxisbewährt - optimal bei enger Raumsituation

- Der kompakte und platzsparende Basisbaustein Professional besticht durch eine hochwertige Verarbeitung und ein optisch ansprechendes Design

- Er bietet Platz für bis zu 800 verschiedene Schlüsselrohlinge, Arbeitsfläche für eine Fräsmaschine und Profil-Lesegerät, optimale Unterbringung von Arbeitsmaterialien sowie eine zusätzliche Verkaufs- und Werbefläche durch ein hochwertiges Lamellen-Warenträgersystem

proven in practice - perfect for a limited space situation

- *the compact and space-saving basic module impresses by a high-quality workmanship and a visually attractive design*

- *it offers space for up to 800 different key blank references, working space for a key cutting machine and profile reading device, optimal accommodation of work materials and an optional sale and advertising space with a high quality lamellar product carrier system*

Schlüsselschrank

- 2 Auszüge
- Verschließbar (2 Schlüssel)
- Inklusive Doppelhaken
- Maximal 75 kg Belastbarkeit pro Auszug
- Auszug: T480 mm
- Material: Stahl
- Abmessung: H2010 x B360 x T590 mm

Werkbank mit Buche-Multiplexplatte

- 1 Schublade, 1 Tür
- Einzeln verschließbar (2 Schlüssel)
- Auszug: T480 mm
- Abmessung: H860 x B750 x T700 mm

Lamellen-Warenträgersystem

- 4 Lamellen inklusive Aluschienen
- Kantenschutz
- Schriftzug „Schlüsseldienst“
- Farbton: Anthrazit
- Abmessung: H1150 x B750 x T20 mm

Key Cabinet

- *2 drawers*
- *lockable (2 keys)*
- *double hooks included*
- *75 kg max. capacity per statement*
- *drawer depth: 480 mm*
- *material: steel*
- *sizes: H2010 x W360 x D590 mm*

Workbench With Beech Multiplex Board

- *1 drawer, 1 door*
- *individually lockable (2 keys)*
- *drawer depth: 480 mm*
- *sizes: H860 x W750 x D700 mm*

Lamellar Product Carrier System

- *4 lamellars with aluminium rails*
- *edge protection*
- *script/logo/lettering on request*
- *colour: anthracite*
- *sizes: H1150 x W750 x D20 mm*

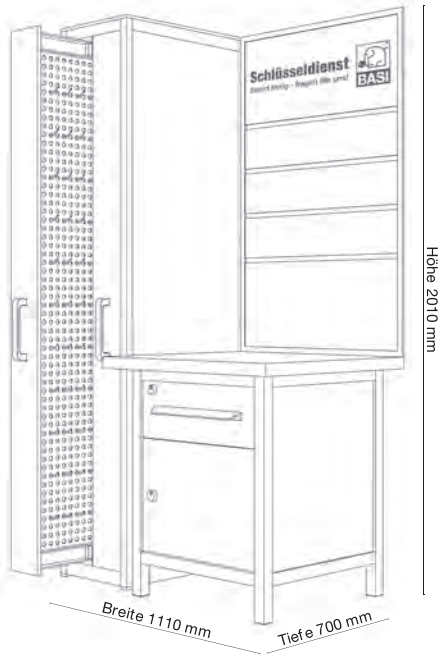

Schlüsselschrank | *Key Cabinet*

H(H) 2010 x B(W) 360 x T(D) 590 mm	blau | *blue*	4550-0044-BLAU
	rot | *red*	4550-0044-ROT

Werkbank mit Buche-Multiplexplatte | *Workbench With Beech Multiplex Board*

H(H) 860 x B(W) 750 x T(D) 700 mm	blau | *blue*	4550-0046-BLAU
	rot | *red*	4550-0046-ROT

Lamellen-Warenträgersystem | *Lamellar Product Carrier System*

H(H) 1150 x B(W) 750 x T(D) 20 mm	4703-0004

Winkelhalterung | *Angle Bracket*

	4701-0061

Warenträger (Doppelhaken) | *Product Carrier (Double Hook)*

150 mm	4701-0060

*Elemente auch einzeln bestellbar | **can also be ordered separately*

Basisbaustein Schlüsselstation Professionell XXL | *Key Service Module Professional XXL*

Maßgeschneidert - für noch mehr Arbeitsfläche

- Alle Vorzüge des Basisbausteins Professional bekommen hier durch eine vergrößerte Arbeits- sowie Verkaufs- und Werbefläche noch einmal eine zusätzliche Effektivität

- Konzipiert für beispielsweise zwei Fräsmaschinen und ein Profil-Lesegerät wird hier das Fräsen eines Schlüssels - Flach- oder Bohrmuldenschlüssel - schnell und effektiv abgewickelt

proven in practice - for even more working space

- *due to an enlarged working - as well as sales - and advertising area all advantages/benefits of the basic module professional here get once again an additional effectiveness*

- *designed for two key cutting machines and profile reading device the milling of a key - flat and dimple key – here will be treated fast and effective*

Schlüsselschrank

- 2 Auszüge
- Verschließbar (2 Schlüssel)
- Inklusive Doppelhaken
- Maximal 75 kg Belastbarkeit pro Auszug
- Auszug: T480 mm
- Material: Stahl
- Abmessung: H2010 x B360 x T590 mm

Werkbank mit Buche-Multiplexplatte XXL

- 1 Schublade, 1 Tür
- Einzeln verschließbar (2 Schlüssel)
- Auszug: T480 mm • 1 Fußgestell
- Abmessung: H860 x B1500 x T700 mm

Lamellen-Warenträgersystem

- 4 Lamellen inklusive Aluschienen
- Kantenschutz
- Schriftzug „Schlüsseldienst“
- Farbton: Anthrazit
- Abmessung: H1150 x B750 x T20 mm

Key Cabinet

- *2 drawers*
- *lockable (2 keys)*
- *double hooks included*
- *75 kg max. capacity per statement*
- *drawer depth: 480 mm*
- *material: steel*
- *sizes: H2010 x W360 x D590 mm*

Workbench With Beech Multiplex Board

- *1 drawer, 1 door*
- *individually lockable (2 keys)*
- *drawer depth: 480 mm • 1 pedestal*
- *sizes: H860 x W1500 x D700 mm*

Lamellar Product Carrier System

- *4 lamellars with aluminium rails*
- *edge protection*
- *script/logo/lettering on request*
- *colour: anthracite*
- *sizes: H1150 x W750 x D20 mm*

Schlüsselschrank | *Key Cabinet*

H(H) 2010 x B(W) 360 x T(D) 590 mm	blau | *blue*	4550-0044-BLAU
	rot | *red*	4550-0044-ROT

Werkbank mit Buche-Multiplexplatte XXL | *Workbench With Beech Multiplex Board XXL*

H(H) 860 x B(W) 1500 x T(D) 700 mm	blau | *blue*	4550-0055-BLAU
	rot | *red*	4550-0055-ROT

Lamellen-Warenträgersystem | *Lamellar Product Carrier System*

H(H) 1150 x B(W) 750 x T(D) 20 mm	4703-0004

Winkelhalterung | *Angle Bracket*

	4701-0061

Warenträger (Doppelhaken) | *Product Carrier (Double Hook)*

150 mm	4701-0060

*Elemente auch einzeln bestellbar | **can also be ordered separately*

Erweiterungsbaustein | *Key Service Extension Module To Professional XXL*

Flexibel - aus klein wird groß

- Eine Umrüstung des Basisbausteins Schlüsselstation Professional auf die XXL-Version ist mit dem Erweiterungsbaustein kein Problem
- Mühelos kann ein Refresh ihrer vorhandenen Schlüsselstation durchgeführt und eine Anpassung an die gesteigerten Kundenanforderungen erzielt werden

flexible - from Basic to Professional XXL

- *the conversion of the Basic module to the XXL version is very simple with the extension module*
- *effortless you can refresh your existing key station and an adaption to the increased customer requirements can be achieved*

Buche-Multiplexplatte XXL

- 1 Fußgestell
- Abmessung: H860 x B1500 x T700 mm

Lamellen-Warenträgersystem XXL

- 4 Lamellen inklusive Aluschienen
- Kantenschutz
- Schriftzug „Schlüsseldienst“
- Farbton: Anthrazit
- Abmessung: H1150 x B1500 x T20 mm

Beech Multiplex Board XXL

- *1 pedestal*
- *dimension: H860 x W1500 x D700 mm*

Lamellar Product Carrier System XXL

- *4 lamellars with aluminium rails*
- *edge protection*
- *script/logo/lettering on request*
- *colour: anthracite*
- *dimension: H1150 x W1500 x D20 mm*

Werkbank mit Buche-Multiplexplatte XXL | *Workbench With Beech Multiplex Board XXL*

H*(H)* 860 x B*(W)* 1500 x T*(D)* 700 mm	blau | *blue*	4550-0056-BLAU
	rot | *red*	4550-0056-ROT

Lamellen-Warenträgersystem XXL | *Lamellar Product Carrier System XXL*

H*(H)* 1150 x B*(W)* 1500 x T*(D)* 20 mm	4703-0005

Winkelhalterung | *Angle Bracket*

	4701-0061

*Elemente auch einzeln bestellbar | **can also be ordered separately*

// Schlüsselkennkappen & -kennringe
Key Caps & Rings

// Schlüsselanhänger
Key Chains

// Schlüsselbänder
Lanyards

// Schlüsselringe
Key Rings

// Schlüsseltaschen
Key Pockets

// Thekendisplays
Counter Sales Displays

SCHLÜSSELZUBEHÖR
KEY ACCESSORIES

Schlüsselkennkappen rund | *Key Caps Round* 8X

- 1 VE = 200 Stück
- 8-farbig sortiert im Verkaufsdisplay

- *1 PU = 200 pieces*
- *8-coloured assorted per counter sales display*

Standard | *Standard*	Leuchtfarben | *Fluorescent*
8540-9000	8540-9010

Schlüsselkennkappen eckig | *Key Caps Angular* 8X

- 1 VE = 200 Stück
- 8-farbig sortiert im Verkaufsdisplay

- *1 PU = 200 pieces*
- *8-coloured assorted per counter sales display*

Standard | *Standard*	Leuchtfarben | *Fluorescent*
8550-9000	8550-9010

Schlüsselkennringe rund | *Key Rings Round* 8X

- 1 VE = 200 Stück
- 8-farbig sortiert im Verkaufsdisplay

- *1 PU = 200 pieces*
- *8-coloured assorted per counter sales display*

Standard | *Standard*	Leuchtfarben | *Fluorescent*	Standard Extra Groß | *Standard Extra Large*
8520-9000	8520-9010	8580-9000

Schlüsselkennringe eckig | *Key Rings Angular* 8X

- 1 VE = 200 Stück
- 8-farbig sortiert im Verkaufsdisplay

- *1 PU = 200 pieces*
- *8-coloured assorted per counter sales display*

Standard | *Standard*	**Leuchtfarben** | *Fluorescent*
8560-9000	8560-9010

Schlüsselanhänger | *Key Tags* 8X

- 1 VE = 150 Stück
- Farbig sortiert im Verkaufsglas
- Mit Schlüsselring und Beschriftungsfeld
- Beschriftungsfeld: H21 x B37 mm

- *1 PU = 150 pieces*
- *colours assorted in counter sales display*
- *with key ring and address label*
- *label size: H21 x W37 mm*

8530-9000

Schlüsselanhänger | *Key Tags* 8X

- 1 VE = 70 Stück
- Farbig sortiert im Verkaufsglas
- Mit Schlüsselring und Beschriftungsfeld
- Beschriftungsfeld: H31 x B50 mm

- *1 PU = 70 pieces*
- *colours assorted in counter sales display*
- *with key ring and address label*
- *label size: H31 x W50 mm*

8530-9010

Schlüsselanhänger | *Key Tags* 8X

- 1 VE = 200 Stück
- 8-farbig sortiert im Verkaufsdisplay
- Mit Loch und Beschriftungsfeld
- Beschriftungsfeld: H15 x B35 mm

- *1 PU = 200 pieces*
- *8-coloured assorted per counter sales display*
- *with hole and address label*
- *label size: H15 x W35 mm*

Standard mit S-Haken	***Standard With S-Hook***	**Leuchtfarben mit S-Haken**	***Fluorescent With S-Hook***
8500-9000		8500-9010	
Standard mit Ring	***Standard With Ring***	**Leuchtfarben mit Ring**	***Fluorescent With Ring***
8510-9000		8510-9010	

Schlüsselanhänger | *Key Tags* 8X

- 1 VE = 100 Stück im Karton
- Mit Loch, S-Haken und Beschriftungsfeld
- Beschriftungsfeld: H15 x B35 mm

- *1 PU = 100 pieces per box*
- *with hole, S-hook and address label*
- *label size: H15 x W35 mm*

Transparent	***Transparent***	**Weiß**	***White***
8500-0001		8500-0002	
Gelb	***Yellow***	**Creme**	***Creme***
8500-0003		8500-0004	
Grün	***Green***	**Hellblau**	***Lightblue***
8500-0005		8500-0006	
Dunkelblau	***Darkblue***	**Orange**	***Orange***
8500-0007		8500-0008	
Rosa	***Rose***	**Rot**	***Red***
8500-0009		8500-0010	
Violett	***Violett***	**Braun**	***Brown***
8500-0011		8500-0012	
Grau	***Grey***	**Schwarz**	***Black***
8500-0013		8500-0014	
Leuchtgelb	***Fluorescent Yellow***	**Leuchtgrün**	***Fluorescent Green***
8500-0015		8500-0016	
Leuchtorange	***Fluorescent Orange***	**Leuchtpink**	***Fluorescent Pink***
8500-0017		8500-0018	

Schlüsselanhänger | *Key Tags* 8X

- 1 VE = 100 Stück im Karton
- Mit Loch, Ring und Beschriftungsfeld
- Beschriftungsfeld: H15 x B35 mm

- *1 PU = 100 pieces per box*
- *with hole, ring and address label*
- *label size: H15 x W35 mm*

Gelb | *Yellow*
8510-0003
Dunkelblau | *Darkblue*
8510-0007
Schwarz | *Black*
8510-0014

Grün | *Green*
8510-0005
Rot | *Red*
8510-0010

Schlüsselbirne | *Key Pear* 8X

- Mit Beschriftungsfeld und Schlüsselring
- Beschriftungsfeld: Ø 30 mm

- *with paper insert*
- *label: Ø 30 mm*

Weiß | *White*
8490-0002
Grün | *Green*
8490-0005
Dunkelblau | *Darkblue*
8490-0007
Rot | *Red*
8490-0010
Leuchtgelb | *Fluorescent Yellow*
8490-0015
Leuchtorange | *Fluorescent Orange*
8490-0017

Gelb | *Yellow*
8490-0003
Hellblau | *Lightblue*
8490-0006
Orange | *Orange*
8490-0008
Schwarz | *Black*
8490-0014
Leuchtgrün | *Fluorescent Green*
8490-0016
Leuchtpink | *Fluorescent Pink*
8490-0018

IHR UMSATZPLUS: DURCH ABSATZ-FÖRDERNDE BLISTERVERPACKUNGEN

YOUR SALES GROWTH: THROUGH SALES-PROMOTING BLISTER PACKAGING

Schlüsselanhänger :-) Chip | *Key Tags :-) Chip* 62

- Mit 35 mm Schlüsselring
- *with 35 mm key ring*

Lächelndes Gesicht | *Smiling Face*	**Gesicht mit Freudentränen** | *Smiling Face With Tears*
0006-0064-D1	0006-0064-D2
Zwinkerndes Gesicht | *Winking Face*	**Gesicht mit Sonnenbrille** | *Face With Sunglasses*
0006-0064-D3	0006-0064-D4
Lächelndes Gesicht, grün | *Smiling Face, Green*	**Lächelndes Gesicht, blau** | *Smiling Face, Blue*
0006-0064-D5	0006-0064-D6
Lächelndes Gesicht, rot | *Smiling Face, Red*	**Lächelndes Gesicht, Regenbogen** | *Smiling Face, Rainbow*
0006-0064-D7	0006-0064-D8

Schlüsselanhänger :-) Twist | *Key Tags :-) Twist* 62

- Mit 35 mm Schlüsselring
- *with 35 mm key ring*

Lächelndes Gesicht | *Smiling Face*	**Gesicht mit Freudentränen** | *Smiling Face With Tears*
0006-0065-D1	0006-0065-D2
Zwinkerndes Gesicht | *Winking Face*	**Gesicht mit Sonnenbrille** | *Face With Sunglasses*
0006-0065-D3	0006-0065-D4
Lächelndes Gesicht, grün | *Smiling Face, Green*	**Lächelndes Gesicht, blau** | *Smiling Face, Blue*
0006-0065-D5	0006-0065-D6
Lächelndes Gesicht, rot | *Smiling Face, Red*	**Lächelndes Gesicht, Regenbogen** | *Smiling Face, Rainbow*
0006-0065-D7	0006-0065-D8

Schlüsselanhänger Flaschenöffner | *Key Tags Bottle Opener* 62

- Mit 35 mm Schlüsselring
- *with 35 mm key ring*

Lächelndes Gesicht | *Smiling Face*	**Gesicht mit Freudentränen** | *Smiling Face With Tears*
0006-0066-D1	0006-0066-D2
Zwinkerndes Gesicht | *Winking Face*	**Gesicht mit Sonnenbrille** | *Face With Sunglasses*
0006-0066-D3	0006-0066-D4
Lächelndes Gesicht, grün | *Smiling Face, Green*	**Lächelndes Gesicht, blau** | *Smiling Face, Blue*
0006-0066-D5	0006-0066-D6
Lächelndes Gesicht, rot | *Smiling Face, Red*	**Lächelndes Gesicht, Regenbogen** | *Smiling Face, Rainbow*
0006-0066-D7	0006-0066-D8

Schlüsselflip | *Key Chain Flip* 8X

- Kunststoff
- Mit Karabinerbefestigung am Nylon-Seil
- Mit Schlüsselring

- *plastic*
- *with snap hook fixing and ring*

Blau | *Blue*	Rot | *Red*	Schwarz | *Black*
0005-0011	0005-0012	0005-0013

Gürtel-Clip | *Belt-Clip* 62

- Gehäuse aus Metall
- Durchmesser: 52 mm
- Mit ausziehbarer Schlüsselkette (60 cm)
- Mit Schlüsselring

- *stainless steel body*
- *diameter: 52 mm*
- *with pull-out chain (60 cm, metal)*

Silber | *Silver*	Schwarz-Silber | *Black-Silver*
0006-0555	0006-0556

Schlüsselkupplung | *Key Chain Pull-Apart* 8X

- 1 VE = 12 Stück auf Verkaufskarte
- Trennbar
- Mit 2 Schlüsselringen
- Aluminium eloxiert

- *1 PU = 12 pieces on sales card*
- *dividable*
- *with 2 key rings*
- *anodized aluminium*

Silber | *Silver*	Bunt (Rot/Grün/Blau) | *Assorted Colours (Red/Green/Blue)*
0006-0545	0006-0546

Schlüsselband | *Lanyard* 62

- Mit Safety-Clip und Trenner
- Motiv :-)
- Mit Karabinerhaken
- Breite 25 mm

- *with safety-clip and separator*
- *motive :-)*
- *with snap hook*
- *width 25 mm*

0006-0630

Schlüsselband | *Lanyard* 62

- Mit Safety-Clip und Trenner
- Mit Karabinerhaken
- Breite 25 mm

- *with safety-clip and separator*
- *with snap hook*
- *width 25 mm*

Weiß	*White*	**Schwarz**	*Black*
0006-0631-1000		0006-0631-1100	
Hellblau	*Lightblue*	**Dunkelblau**	*Darkblue*
0006-0631-1351		0006-0631-1352	
Rot	*Red*	**Grün**	*Green*
0006-0631-1400		0006-0631-1500	
Rosa	*Rose*	**Olivgrün**	*Olive Green*
0006-0631-1700		0006-0631-2500	

Schlüsselband | *Lanyard* 62

- Mit Safety-Clip und Trenner
- Mit Karabinerhaken
- Breite 25 mm

- *with safety-clip and separator*
- *with snap hook*
- *width 25 mm*

Leuchtgelb	*Fluorescent Yellow*	**Leuchtpink**	*Fluorescent Pink*
0006-0632-1657		0006-0632-1857	
Leuchtorange	*Fluorescent Orange*	**Multicolor**	*Multicolor*
0006-0632-1957		0006-0632-3100	

Schlüsselband | *Lanyard* 62

Camouflage Braun | *Brown*

Camouflage Grün | *Green*

- Mit Safety-Clip und Trenner
- Mit Karabinerhaken
- Breite 25 mm

- *with safety-clip and separator*
- *with snap hook*
- *width 25 mm*

Camouflage Schwarz/Grau *Black/Grey*	Camouflage Braun *Brown*	Camouflage Grün *Green*
0006-0633-1155	0006-0633-2155	0006-0633-2555

Sicherungs-Schlüsselseil | *Safety Rope Tag* 62

Beige | *Beige*

Schwarz | *Black*

- Mit Karabinerhaken und Schlüsselring
- Zum Fixieren an der Hosenbundschlaufe
- Länge: 355 mm

- *with snap hook and key ring*
- *length 355 mm*

Schwarz | *Black*	Beige | *Beige*	Grün | *Green*
0006-0162-1100	0006-0162-2200	0006-0162-2500

Brauchen Sie noch mehr?

Unser Schlüsselzubehör-Katalog erscheint regelmäßig mit den neuesten Trends. So bleiben Sie stets „up to date".

Looking for more?
Our key accessories catalogue is published at regular intervals featuring the latest trends.
So you always stay „up to date".

SCAN ME

Karabinerhaken | *Key Chain Snap Hook* 8X

- 1 VE = 10 Stück im Polybeutel
- Mit Schlüsselring

- *1 PU = 10 pieces per bag*
- *with key-ring*

80 mm Karabinerhaken	*80 mm Hook*	90 mm Karabinerhaken	*90 mm Hook*
8120-9100		8120-9200	

Schlüsselkette mit Karabinerhaken | *Key Chain With Snap Hook* 8X

- 1 VE = 10 Stück im Polybeutel
- Kettenlänge: 400 mm
- Mit Schlüsselring

- *1 PU = 10 pieces per bag*
- *chain length: 400 mm*
- *with key ring*

55 mm Karabinerhaken	*55 mm Hook*	75 mm Karabinerhaken	*75 mm Hook*
8930-0100		8930-0200	

Snap-Schlüsselringe | *Snap Key Rings* 8X

- Mit Karabiner und 2 Schlüsselringen
- 1 VE = 10 Stück im Polybeutel

- *with key-ring*
- *1 PU = 10 pieces per bag*

20 mm	25 mm	30 mm
0006-0155	0006-0156	0006-0157

Schlüssel-/Warenring | *Key Ring* 8X

- Stahl gehärtet, verzinkt
- 4 mm

- *hardened steel, galvanized*
- *4 mm*

Ø 90 mm	Ø 120 mm
0008-0101	0008-0102

Schlüsselringe | *Key Rings* 8X

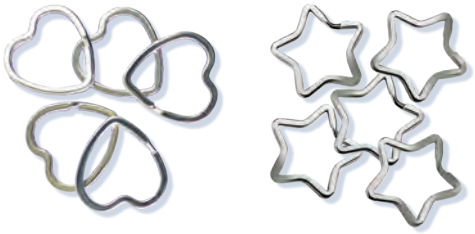

- 1 VE = 5 Stück im Polybeutel
- *1 PU = 5 pieces*

Herz | *Heart*	Stern | *Star*
0006-0150	0006-0151

Schlüsselringe | *Key Rings* 8X

- 1 VE = 100 Stück im Karton
*50 mm - 1 VE = 50 Stück im Karton

- *1 PU = 100 pieces per box*
**50 mm - 1 PU = 50 pieces per box*

16 mm, Vernickelt | *Nickel-Plated*	20 mm, Vernickelt | *Nickel-Plated*
8700-1601	8700-2001
25 mm, Vernickelt | *Nickel-Plated*	**25 mm, Vermessingt | *Brassed***
8700-2401	8700-2403
30 mm, Vernickelt | *Nickel-Plated*	**35 mm, Vernickelt | *Nickel-Plated***
8700-3001	8700-3501
38 mm, Vernickelt | *Nickel-Plated*	**50 mm, Vernickelt | *Nickel-Plated***
8700-3801	8700-5001
26 mm Flach, Vernickelt | *Flat, Nickel-Plated*	**30 mm Flach, Vernickelt | *Flat, Nickel-Plated***
8700-2611	8700-3011
35 mm Flach, Vernickelt | *Flat, Nickel-Plated*	
8700-3411	

Sortimentskasten Schlüsselringe | *Assortment Box Key Rings* 8X

- Sortimentskasten Schlüsselringe vernickelt sortiert
- 1 VE = 220 Stück bestehend aus
50x 16 mm, 30x 20 mm, 20x 25 mm, 20x 25 mm (vermessingt),
30x 26 mm flach, 20x 30 mm, 20x 30 mm flach,
10x 35 mm flach, 20 x 38 mm

- *Set of Key Rings (nickel-plated)*
- *PU: 220 pcs., sorted*
50x 16 mm, 30x 20 mm, 20x 25 mm, 20x 25 mm (brassed),
30x 26 mm flat, 20x 30 mm, 20x 30 mm flat,
10x 35 mm flat, 20x 38 mm

8700-9000

ST 1 Schlüsseltasche | *Key Pocket* 8X

- 1 VE = 10 Stück im Beutel
- Material: Echt Leder
- Ca. 120 x 50 mm
- Mit Schlüsselring
- 2 Reißverschlüsse
- Mit Geldfach
- Schwarz

- *1 PU = 10 pieces per bag*
- *material: leather*
- *ca. 120 x 50 mm*
- *with key-ring*
- *2 zippers*
- *with separated money pocket*
- *black*

8015-9034

ST 2 Schlüsseltasche | *Key Pocket* 8X

- 1 VE = 10 Stück im Beutel
- Material: Echt Leder
- Ca. 120 x 70 mm
- Mit Schlüsselring
- 2 Reißverschlüsse
- Mit Geldfach
- Schwarz

- *1 PU = 10 pieces per bag*
- *material: leather*
- *ca. 120 x 70 mm*
- *with key ring*
- *2 zippers*
- *1 push button*
- *with separated money pocket*
- *black*

8015-9035

ST 3 Schlüsseltasche | *Key Pocket* 8X

- 1 VE = 10 Stück im Beutel
- Material: Echt Leder
- Ca. 120 x 70 mm
- Mit Schlüsselring
- 2 Reißverschlüsse
- Mit Druckknopf
- Mit Geldfach
- Schwarz

- *1 PU = 10 pieces per bag*
- *material: leather*
- *ca. 120 x 70 mm*
- *with key ring*
- *2 zippers*
- *with separated money pocket*
- *black*

8015-9036

Thekendisplay | *Counter Sales Display* 8X

- Metall
- 610 x 250 x 150 mm
- 9 Haken
- Topper (Topper-0203)

- *metal*
- *610 x 250 x 150 mm*
- *9 hooks*
- *topper (Topper-0203)*

0006-0203

Drehbares Thekendisplay | *Turnable Counter Sales Display* 8X

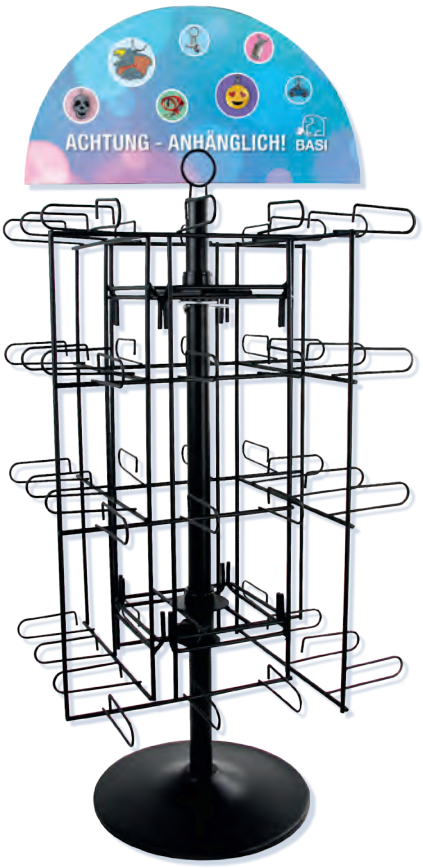

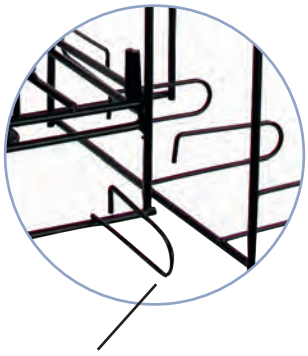

Mit Diebstahl- Sicherheitshaken
special anti-theft-hooks

- Metall
- 870 x 360 x 360 mm (Topper inklusive)
- 48 Diebstahl-Sicherheitshaken
- Topper (Topper-0204)

- *metal*
- *870 x 360 x 360 mm (topper included)*
- *48 anti-theft-hooks*
- *strong metal construction*
- *topper (Topper-0204)*

0006-0204

// Pflegemittel
Maintenance

// Werkzeuge
Tools

PFLEGEMITTEL & WERKZEUGE
MAINTENANCE & TOOLS

SP 99 Spezial Pflegespray | *Special Lubricant* 8X

- Pflegespray für vielseitige Anwendungen in Haushalt, Handwerk und Hobby
- Schmiermittel
- Korrosionsschutz
- Rostlöser
- Kontaktspray

- *lubricant for diversified usage at home, hobby and trade*
- *with corrosion protection*
- *rust dissolver*
- *contact spray*

1 Dose à 50 ml | *1 Bottle à 50 ml*	1 VE = 12 Dosen à 50 ml im Verkaufsdisplay | *1 PU = 12 Bottles à 50 ml Per Counter Display*
4460-0099	4460-0097

302A Pfostenschlüssel | *Post Key* 8X

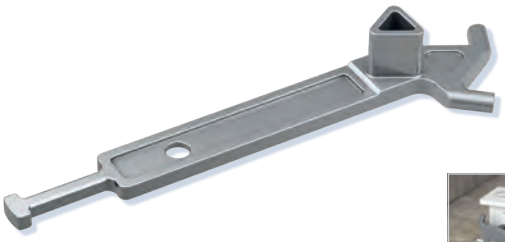

- Für Absperrpfosten
- Innen-Dreikant 17,5 mm
- Mit Öffnungs- und Entriegelungshaken

- *for posts and barriers*
- *triangular 17 mm*
- *with opening and locking hook*

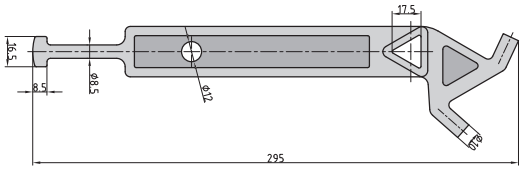

302A

323 Entlüftungsschlüssel | *Vent Key* 8A

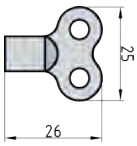

- Für Heizkörper
- Innen-Vierkant

- *for radiators*
- *inside square*

323

668N/668NK Universal-Steckschlüssel | *Universal Socket* 8A

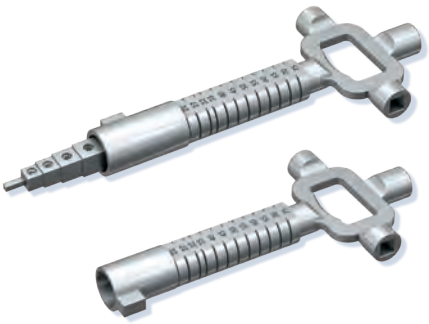

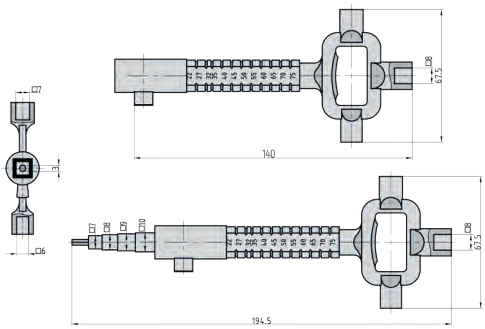

- Neubauten-, Mess- und Steckschlüssel
- Material: Zinkdruckguss

- *material: zinc alloy*

Lang | *Long*	Kurz | *Short*
668N	668NK

330 Bauschlüssel | *Construction Key* 8X

- Neubauten-, Mess- und Steckschlüssel
- Material: Kunststoff

- *material: plastic*

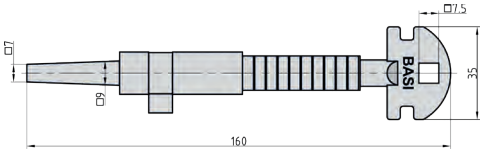

330

301D Dornschlüssel | *Drift Key* 8A

- Innen-Dreikant

- *inside triangular*

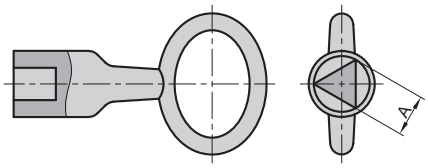

A = △7 mm	A = △8 mm	A = △9 mm	A = △10 mm
301D-7	301D-8	301D-9	301D-10

301V Dornschlüssel | *Drift Key* 8A

- Innen-Vierkant

- *inside square*

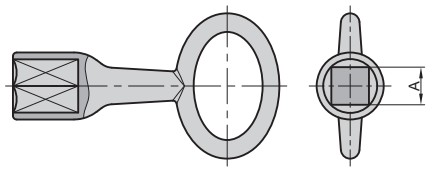

A = □5 mm	A = □6 mm	A = □7 mm	A = □7,5 mm	A = □8 mm	A = □9 mm	A = □10 mm
301V-5	301V-6	301V-7	301V-7.5	301V-8	301V-9	301V-10

306 / 306.5 / 307 Vierkantschlüssel | *Square Key* 8A

- Außen-Vierkant

- *external square*

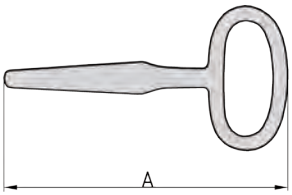

A = 75 mm / □ = 4 - 9 mm	A = 105 mm / □ = 6 - 9 mm	A = 85 mm / □ = 7 - 10 mm
306.5	306	307

310A Vierkantschlüssel | *Square Key* 8A

- Für Neubauten
- Innen-Vierkant 8 mm
- Außen-Vierkant von 6 bis 10 mm

- *inside square 8 mm*
- *external square from 6 to 10 mm*

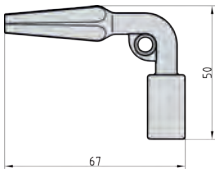

310A

PZ Profilstange | *Profile Bar* 8A

- Montagehilfe für Türbeschläge
- Material: Messing poliert

- *door fittings installation aid*
- *material: polished brass*

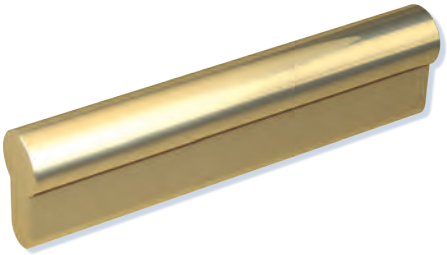

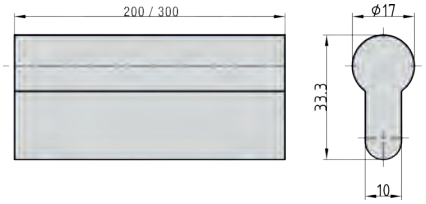

A = 200 mm	A = 300 mm
5900-0200	5900-0300

Profilzylinder-Messlehre | *Profile Cylinder Gauge* 8A

- Messlehre für Profilzylinderlänge
- Messung der Profilzylinderlänge auch im eingebauten Zustand möglich

- *for definition of the profile cylinder length*

0009-7001

Öffnungskralle | *Opening Claw* 9X

- Für Schließzylinder-Sicherungsring

- *for cylinder snap-ring*

5900-0060

Montageblock für Profilzylinder | *Mounting Block For Profile Cylinders* 9X

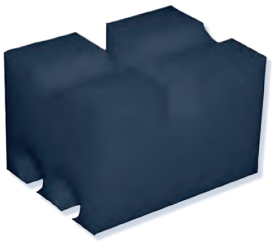

5900-0065

Schlagstempelsatz 0-9 | *Bump Stamp Set 0-9* 9X

- Zur Markierung von Werkstücken
- Schrifthöhe 3 mm
- Zahlen 0 bis 9
- 9 Stempel in Kunststoffschachtel verpackt

- *for marking work pieces*
- *letter height 3 mm*
- *numbers 0 - 9*
- *9 stamps per set in a plastic box*

9990-0100

Schlagstempelsatz A-Z | *Bump Stamp Set A-Z* 9X

- Zur Markierung von Werkstücken
- Schrifthöhe 3 mm
- Buchstaben A bis Z und &
- 27 Stempel in Kunststoffschachtel verpackt

- *for marking work pieces*
- *letter height 3 mm*
- *letters a - z*
- *9 stamps per set in a plastic box*

9990-0110

Profilabtaster | *Key Profile Checker* 9X

- Lehre, um das Schlüsselprofil schnell mit dem Schlüsselrohling zu vergleichen

- *to check and compare the researched key profile*

9990-LT300

Feilenset | *Key Files Set* 15X

- 1 VE = 6-teilig in Kunststoffbox
- Zur Nachbearbeitung von Schlüsselbärten

- *1 PU = 6 types per box*
- *to rework the cut key bits*

F212K

Feilenset | *Key Files Set* 15X

- 1 VE = 6-teilig in Metallbox
- Zur Nachbearbeitung von Schlüsselbärten

- *1 PU = 6 types per metal box*
- *to rework the cut key bits*

4360-0000

Türspionbohrer | *Door Viewer Drill Bit* 2X

- 2-stufiger Holzspiralbohrer
- Vorbohrer mit Spitzenwinkel
- Aufbohrer mit 2 Vorschneidern
- Legierter Werkzeugstahl
- Zum Bohren von ausrissfreien und sauberen Aufnahmelöchern der Türspione
- Durchmesser: 14 mm

- *2-stage wood twist drill*
- *primary reamer with point angle*
- *rebore drill with 2 precutters*
- *alloyed tool steel*
- *diameter: 14 mm*

6800-0000

Bohrschablone | *Drilling Template* 3E

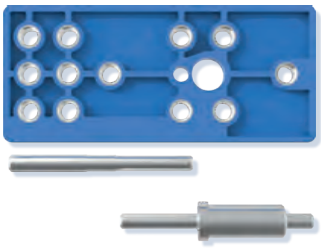

- Mit Zentrierdorn
- Für Zimmertür-Rosettengarnituren (BB/PZ/WC) sowie Kurzschild-(FH)Schutzbeschläge

- *with centering pin*
- *for interior doors and fire resistant fittings*

4310-0011

Arbeitsleuchte | *Working Light* 9X

- LED (3 verschiedene Modi), inkl. USB Kabel
- 3 AA Batterien
(nicht im Lieferumfang enthalten)

- *LED (3 different modes), micro usb cable included*
- *3 AA batteries (not included)*

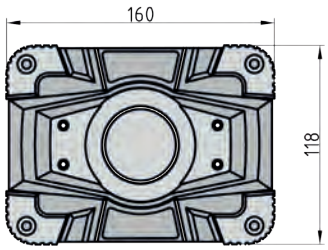

9995-0750

Teleskop LED-Stick | *Telescopic LED Stick* 9X

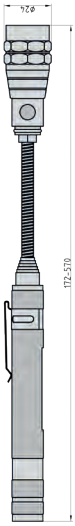

- 3 helle LEDs, magnetisch an Kopf und Fuß
- Ausziehbar von 17-58 cm
- 4 LR44 Batterien inklusive

- *3 bright LEDs*
- *magnetic top and bottom end*
- *extendable from 17- 58 cm*
- *4 LR44 batteries included*

9995-0751

LED Stift-Inspektionsleuchte | *Inspection Light* 9X

- Hochwertiges CNC verarbeitetes Aluminiumgehäuse mit 15 COB LEDs und extrem hoher Lichtleistung für jede Situation
- Eine ideale Leuchte für jeden Handwerker und passend in jeder Arbeitshose/ Hemdtasche
- Mit Magnet und Taschenclip
- EIN/AUS Druckschalter am Kopf der Leuchte
- Maße: 15 x 160 x 28mm • Gewicht: ca. 60 gr.
- 3 AAA Micro Batterien inklusive
- Farben: rot, silber und blau

- *practical and sturdy work light, very bright 3W COB LED with 200 lumens*
- *case CNC machined alloyed aluminium*
- *magnetic clip*
- *3 AAA batteriess included*
- *15 x 160 x 28 mm*

4310-0001

LED-Kopflampe | *Head Torch* 9X

- Leicht und komfortabel
- 5 LEDs
- 3x AAA Batterien inklusive

- *5 LEDs*
- *3 x AAA batteries included*

9995-0752

Schutzbrille / Allzweckbrille | *All-Purpose Goggles* 9X

- Klare Gläser, kratzfrei & beschlagfrei
- Bügel schwarz
- Nach DIN EN 166

- *colorless lenses*
- *black CE frame*
- *viewing glass 1F*
- *DIN EN 166*

4300-0000

Handschuh-Paar - Größe 10 | *Nylon Spandex Glove - Size 10* 9X

- Leibwächter-Basalt, atmungsaktiv, keine Latexproteine
- Beständig gegen Öl, Fett und Kohlenwasserstoffe
- Hohe Abriebfestigkeit
- Lange Lebensdauer durch Verstärkung zwischen Zeigefinger und Daumen
- Touch-Funktion inklusive
- Material: Nylon-Elasthan(Spandex)-Gewebe mit Nitril-Mikroschaum-Beschichtung

- *breathable, no latex protein*
- *outstanding resistance to oil, grease and hydrocarbons*
- *high abrasion resistance*
- *nitrile foam coating combined with nylon and polyester ensures a high breathable glove that was developed for precision work in wet and dryenviroments*
- *material: nylon/spandex cloth with nitrile microfoam coating*
- *colour black*

4300-0003

UNSER ENGAGEMENT

OUR INVOLVEMENT

© Full credit: Game Rangers International

Er ziert das Logo von BASI und liegt uns ganz besonders am Herzen: Der Elefant. Daher engagieren wir uns über die Tierschutzorganisation Pro Wildlife für den Erhalt und den Lebensraum der grauen Riesen! Die zahlreichen Elefantenschutz-Projekte reichen von der Aufzuchtstation bis hin zur politischen Arbeit gegen den Elfenbein-Handel.

He graces the BASI logo and is something we hold so dear to our hearts: The Elephant. That is why we are committed to the preservation and habitat of these grey giants through the animal protection organisation Pro Wildlife!

Wir setzen uns auch für die Kleinsten ein! Durch unser Engagement beim SOS-Kinderdorf tragen wir nachhaltig dazu bei, den Schützlingen aus den SOS-Kinderdörfern eine gesicherte Zukunft und ein liebevolles Zuhause zu geben.

We also do our bit for the little ones! We contribute to a secure future and a loving home for the protégés from the SOS Children's Villages with our commitment to the SOS Children's Villages.

© SOS-Kinderdorf e.V. / Sebastian Pfütze

BASI feuert den Lokalsport an:
Seit vielen Jahren unterstützen wir Fußballmannschaften insbesondere in den Jugendklassen.

BASI cheers on local sport. We have been supporting football teams for many years, especially in the youth classes.

// Zerstörend
Destruction

// Zerstörungsfrei
Manipulation

// Fahrzeugöffnung
Vehicle Opening

// Themenkoffer
Tool Kits

ÖFFNUNGSTECHNIK
OPENING TOOLS

HMF HP-3 Hartmetallfräser | *Ball Nosed Cylinder Burrs* 9X

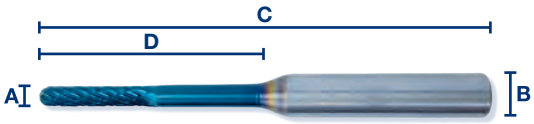

◆ Speziell für Schlüsseldienste
- Optimierte und patentierte BLUE-TEC-Beschichtung - Micro-Grain-Hartmetall
- Optimierte Fräserstirnseite für verbesserte Schneidwirkung
- Extrem glatt geschliffene Fräseroberfläche (Spiegelschliff) für höheren Materialabtrag
- Walzenrundform - Meist verwendete Universalverzahnung
- Hohe Zerspanleistung durch Kreuzverzahnung: + Ruhiger Lauf + Kurze Späne
- Für alle Stahlsorten geeignet - Auch für Kupfer, Messing, Bronze

◆ especially developed for locksmiths:
- patented BLUE-TEC coating - micro-grain-hardmetall
- optimised end cut design gives improved cutting
- extreme smooth surface finish for maximum material removal
- high cutting performance through cross cutting style
- very smooth motion
- for all steel grades (<60 hrc), also copper, brass and bronze

A	B	C	D		
3,0	3,0	60	14	HMF2	9992-0002
3,0	6,0	60	30	HMF5	9992-0005
4,0	6,0	60	30	HMF6	9992-0006
6,0	6,0	60	18	HMF8	9992-0008
6,0	6,0	100	18	HMF10	9992-0010

HMF HP-4 Hartmetallfräser | *Ball Nosed Cylinder Burrs* 9X

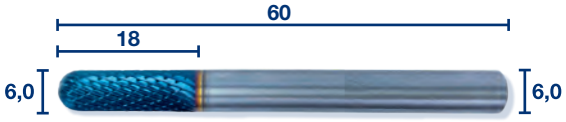

◆ Speziell für Schlüsseldienste
- Optimierte und patentierte BLUE-TEC-Beschichtung - Micro-Grain-Hartmetall
- Optimierte Fräserstirnseite für verbesserte Schneidwirkung
- Extrem glatt geschliffene Fräseroberfläche (Spiegelschliff) für höheren Materialabtrag
- Walzenrundform meist verwendete Universalverzahnung
- Extra feine Kreuzverzahnung:
Exzellente Kontrolle: + Ruhiger Lauf + Kurze Späne + Gute Oberflächengüte
- Mittlere Zerspanleistung - Für alle Stahlsorten geeignet

◆ especially developed for locksmiths:
- patented BLUE-TEC coating - micro-grain-hardmetall
- optimised end cut design gives improved cutting
- extreme smooth surface finish for maximum material removal
- extra fine cross cutting style for long burr endurance
- middle cutting performance - very smooth motion - for all steel grades

9992-0108

HMF HP-7 Hartmetallfräser | *Carbide Cutter* 9X

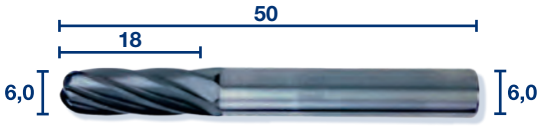

◆ Speziell für Schlüsseldienste
- Optimierte und patentierte BLACK-TEC-Beschichtung
- Micro-Grain-Hartmetall
- Optimierte Fräserstirnseite für verbesserte Schneidwirkung
- Extrem glatt geschliffene Fräseroberfläche (Spiegelschliff) für höheren Materialabtrag
- Walzenrundform meist verwendete Universalverzahnung
- Für grobe Zerspanung und höchsten Materialabtrag von:
+ Alu-Legierungen + Leichtmetalle + Weiche Buntmetalle (NE-Metalle) + Kunststoffe

◆ especially developed for locksmiths:
- patented BLACK-TEC coating
- micro-grain-hardmetall
- optimised end cut design gives improved cutting
- extreme smooth surface finish for maximum material removal
- for coarse cutting and best material removal
- for aluminium alloy, light metals, soft copper & copper alloys, plastics

9992-0107

VMB Vollhartmetall-Bohrfräser | *Solid Carbide Cutter* 9X

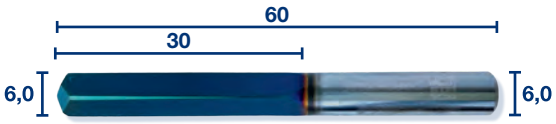

- Öffnet Schließzylinder in Rekordzeit
- Aufbohrungen auch mit Bohrmaschine/Akku-Bohrmaschinen möglich
- In Verbindung mit Frässtiften ergibt sich die ideale Werkzeugkombination

- *new generation drill to open cylinders fast*
- *drilling with cordless drills possible*

9992-0000

HML 100 Hartmetall-Lochsäge | *Hole Saw* 9X

- Zu verwenden mit einer Bohrmaschine/starken Akku-Bohrmaschine
- Mit dieser Lochsäge ist es möglich, die vor dem Kern liegende, gehärtete Stirnplatte dieses speziellen Hochsicherheitszylinders zu durchdringen, um anschließend den Kern herausziehen zu können.
- Gefederte Stiftführung (6,8 mm) zur Zenrtrierung im Schließkanal

- *for corded drills and strong cordless drills*
- *to drill the hardened front plate of high security cylinders*
- *burr guide for centring in the core channel*

9992-0100

HMF 200 Profilzylinderfrässtift | *Profile Cylinder Burr* 9X

- Mit integrierter Bohrerspitze für exakte Zentrierung
- Gedrallte Nut sorgt für optimale Spanabfuhr
- Für das zeitsparende Ausfräsen von verriegelten Profilzylindern mit Ziehschutz

- *with tap for exact centring*
- *drilled groove for ideal cuttings removal*
- *timesaving drilling of locked cylinders with protection*

9992-0200

HMF 201 Profilzylinderfrässtift | *Profile Cylinder Burr* 9X

- Mit integrierter Bohrerspitze für exakte Zentrierung
- Gedrallte Nut sorgt für optimale Spanabfuhr
- Für das zeitsparende Ausfräsen von verriegelten Profilzylindern

- *with tap for exact centring*
- *drilled groove for ideal cuttings removal*
- *timesaving drilling of locked cylinders with protection*

9992-0201

HMF 202 Vollhartmetall-Fräser | *Carbide Cutter* 9X

- In Verbindung mit einer Stahl-Spannzange in z.B. 12V-Maschinen oder Dremel einsetzbar (sehr geringe Bruchgefahr)
- Einsatz auch bei ZA-Rosetten und Sicherheitszylindern

- *to use with steel collet for 12V-machines and Dremel (minimum breakage risk)*
- *also usable for cylinder protections and security cylinders*

9992-0202

ÖT 99 Fallendraht | *Door Latch Opening Needle* 9X

◆ Ø 1,7 mm ◆ Anwendung bei Standard-Einfachfalztüren sowie Metall-und Kunststofftüren

◆ Ø 1,7 mm ◆ single fold needle: one side for standard folds, second side for aluminium/PVC doors

9995-0099

ÖT 100 Fallendraht | *Door Latch Opening Needle Set* 9X

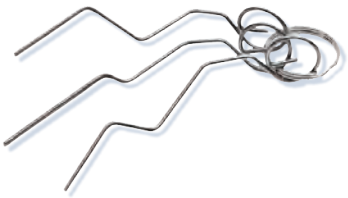

◆ Ø 1,7 mm ◆ Anwendung bei Einfachfalztüren
◆ Set enthält 3 verschiedene 1,7 mm Öffnungsnadeln:
1. Einfachfalz-Standard
2. Einfachfalz-Alu-/Kunststofftür
3. Feuerhemmende Tür/Stahlzarge

◆ set consisting of 3 different 1,7 mm needles:
1. single fold needle standard
2. single fold needle for aluminium doors
3. needle for fire resistant doors

9995-0100

ÖT 102 Fallendraht Komplettsatz | *Complete Door Latch Opening Needle Set* 9X

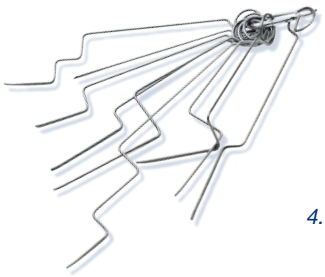

◆ Ø 1,7 mm ◆ Das Set enthält 9 verschiedene Öffnungsnadeln Federdraht
◆ Anwendung bei:
1. Norm-Doppelfalz, 2. Doppelfalz-Fensterfalzgeometrie, 3. Einfachfalz-Standard,
4. Einfachfalz-Feuerschutztür, 5. Einfachfalz-Metalltür, 6. Einfachfalz-Kunststofftür,
7. Einfachfalz-Kunststoff/Metall-Tür, 8. Einfachfalz-Paniktür (nach außen öffnend)
9. Federdraht für Schließzylinderkupplung und zum Demontieren von BKS-Rundzylindern

◆ set consisting of 9 different 1,7 mm needles:
1. norm double fold needle, 2. double fold needle for window type, 3. single fold needle standard,
4. single fold for fire resistant doors, 5. single fold needle for metal doors, 6. single fold needle for plastic doors,
7. single fold needle for plastic / metal doors, 8. single fold needle for panic doors (outwards opening),
9. needle for cylinder couplings and to dismount BKS-round cylinders

9995-0102

ÖT Federstahldraht | *Steel Spring Wire* 9X

◆ Zum Selberbiegen

◆ for self bending

ÖT 105: Ø 1,5 mm, 36 m	ÖT 107: Ø 1,7 mm, 28 m
9995-0105	9995-0107

ÖT Fallendraht | *Steel Wire* 9X

- Zum Selberbiegen
- *for self bending*

ÖT 108: Ø 1,5 mm, 250 mm	ÖT 109: Ø 1,5 mm, 333 mm
9995-0108	9995-0109
ÖT 110: Ø 1,7 mm, 250 mm	**ÖT 111: Ø 1,7 mm, 333 mm**
9995-0110	9995-0111

ÖT Fallendraht mit Griff | *Latch Opener With Handle* 9X

- Anwendung bei Einfachfalztüren
- Mit Griff für bessere Handhabung

- *with handle (single fold)*
- *plastic handle for easy use*

ÖT 112 Set: Ø 1,5 mm + Ø 1,7 mm	ÖT 113: Ø 1,5 mm	ÖT 114: Ø 1,7 mm
9995-0112	9995-0113	9995-0114

ÖT Fallendraht mit Griff | *Latch Opener With Handle* 9X

- Anwendung bei Doppelfalztüren
- Mit Griff für bessere Handhabung

- *with handle (double fold)*
- *plastic handle for easy use*

ÖT 115: Set Ø 1,5 mm + Ø 1,7 mm	ÖT 116: Ø 1,5 mm	ÖT 117: Ø 1,7 mm
9995-0115	9995-0116	9995-0117

ÖT Spiraltüröffner | *Spiral Door Latch Opener* 9X

- Öffnungswerkzeug für Dopplelfalz- und Einfachfalztüren
- Anwendbar für Norm- und Doppelfalztüren mit Stahlzargen
- Durchmesser: 1,7 mm

- *opening tool for norm doors with single and double fold*
- *diameter: 1,7 mm*

ÖT 118: Rechts gedreht | *Turned Right*	Ersatzspirale | *Replacement Spiral*
9995-0118	9995-0118E
ÖT 119: Links gedreht | *Turned Left*	**Ersatzspirale | *Replacement Spiral***
9995-0119	9995-0119E

ÖT Kartenöffner mit Griff | *Door Latch Opening Cards With Handle* 9X

9995-0121

9995-0122

- Kartenöffner mit Griff an der Längsseite für bessere Handhabung

- *door latch opening cards with handle on the long side for better handling*

ÖT 120: Set 0,35 mm + 0,50 mm	ÖT 121: 0,35 mm	ÖT 122: 0,50 mm
9995-0120	9995-0121	9995-0122

ÖT Kartenöffner mit Griff | *Door Latch Opening Cards With Handle* 9X

9995-0124

9995-0125

- Kartenöffner mit Griff für bessere Handhabung
- Anwendung bei Metall- und Kunststofftüren

- *door latch opening cards with handle for better handling*
- *application on metal and plastic doors*

ÖT 123: Set 0,35 mm + 0,50 mm	ÖT 124: 0,35 mm	ÖT 125: 0,50 mm
9995-0123	9995-0124	9995-0125

ÖT Öffnungskarten Set | *Door Latch Opening Cards Set* 9X

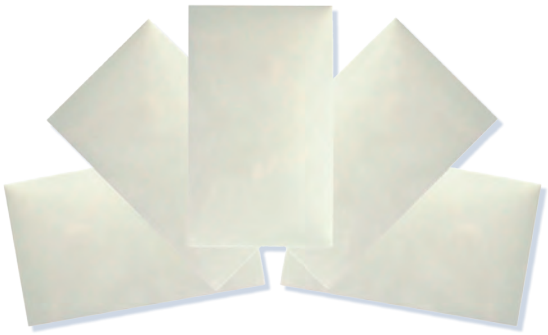

ÖT 126: 5x 0,35 mm	ÖT 127: 5x 0,50 mm	ÖT 128: 3x 0,35 mm 2x 0,50 mm
9995-0126	9995-0127	9995-0128

ÖT 129 Fluchttürkarte mit Griff | *Latch Opening Card For Emergency Doors* 9X

- Mit Griff
- Zum Öffnen von Fluchttüren und nach außen öffnenden Türen unabhängig der Falzgeometrie

- *with handle*
- *suitable for emergency doors and almost all otwards opening doors*

ÖT 129	Ersatzkarte | *Replacement Card*
9995-0129	9995-0129E

ÖT Machauf-card | *Machauf-Card* 9X

9995-0130

9995-0131

- Anwendung bei Standard Einfachfalz- und Norm Doppelfalztüren

- *for the standard single fold door and norm double fold door*

ÖT 130: 0,35 mm	ÖT 131: 0,50 mm
9995-0130	9995-0131

ÖT 132 Machauf-card | *Machauf-Card* 9X

- 0,50 mm
- Anwendung bei Stumpf- und Metalltüren sowie Doppelfalztüren mit Fensterfalz

- *0,50 mm*
- *window double fold*
- *for blunt doors, metal doors and double fold doors with window fold*

9995-0132

ÖT Machauf-card | *Machauf-Card* 9X

- Anwendung bei Einfachfalz-/Kunststofftüren mit weit zurückliegender Falle

- *single fold*
- *for plastic doors with deep back lying latch*

ÖT 133: (42 mm) 0,50 mm	ÖT 134: (58 mm) 0,50 mm
9995-0133	9995-0134

ÖT 135 Fallenzieher | *Latch Puller*

NEU•*NEW* **9X**

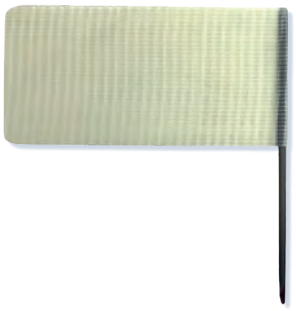

- Zum Öffnen von nach außen öffnenden Türen
- *suitable for almost all outwards opening doors*

9995-0135

ÖT Türfallengleiter | *Door Latch Opening Glider*

9X

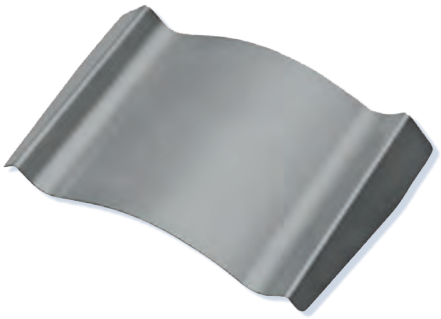

- Anwendung bei schwergängigen Schlossfallen
- Zusammen mit Türschnellhebel auch für problematische Einfachfalztüren
- Polierte Kanten
- Unterschiedliche Schenkellängen
- Material: Edelstahl

- *high quality stainless steel tool for a fast opening of unlocked doors*
- *to use with tight moving latches*
- *in combination with door lifter for single folded doors*
- *polished edges, different leg sizes*

ÖT 140: 15 mm
9995-0140
ÖT 142: 25 mm
9995-0142
ÖT 144: 35 mm
9995-0144

ÖT 141: 20 mm
9995-0141
ÖT 143: 30 mm
9995-0143

ÖT 150 Türschnellhebel | *Door Lifter*

9X

- Anwendung für mehr Türspalt für Öffnungswerkzeuge
- *heavy door lifter to get more space for opening tools use*

9995-0150

ÖT Spiraltüröffner | *Spiral Door Latch Opener* 9X

9995-0156

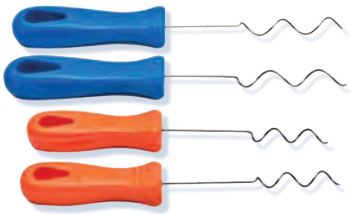

9995-0157

- Blau: 1,7 mm (notwendige Falzluft mindestens 4 mm)
Anwendung bei Norm Doppelfalztüren mit Stahlzargen
- Rot: 1,5 mm
Anwendung bei Doppelfalztüren mit Fensterfalzgeometrie

- *blue: for norm doors and double fold doors with steel door frame (necessary fold space at least 4 mm. Ø 1,7 mm)*
- *red: for double fold doors with window fold (Ø 1,5 mm)*

ÖT 155: 2x Ø 1,5 mm + 2x Ø 1,7 mm	ÖT 156: 2x Ø 1,7 mm	ÖT 157: 2x Ø 1,5 mm
9995-0155	9995-0156	9995-0157

ÖT 158 Spiraltüröffner extra dünn | *Spiral Door Latch Opener Extra Thin* 9X

- Rot: Ø 1,25 mm (für geringere Falzluft als 4 mm)
Anwendung bei Norm-Doppelfalztüren mit Stahlzargen

- *for norm doors and double fold steel doors with less than 4 mm space (Ø 1,25 mm)*

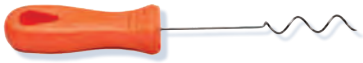

9995-0158

ÖT 1160 Türspionöffner | *Tool For Door Viewer Holes* 9X

- Anwendung über bestehende oder neue Türspionbohrung
- Türdrücker kann auf der Innenseite betätigt werden
Achtung: Sehr sensibles Werkzeug!
Kein Garantieanspruch bei Fehlanwendung!

- *to use through the old or a new drilled door viewer hole*
Attention: *Very sensitive tool, no warranty if wrongly used.*

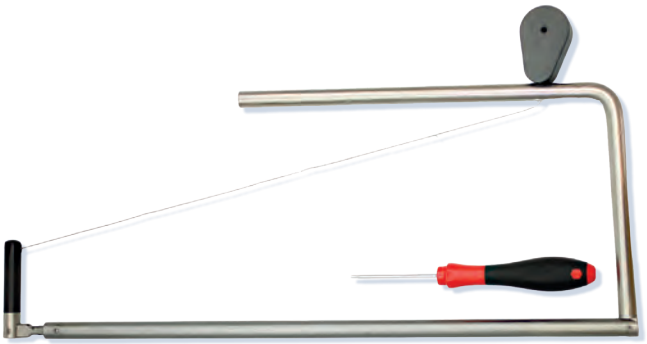

9995-1160

ÖT 162 Türspionzange | *Door Viewer Pliers* 9X

- Spezialzange zur Entfernung eines vorhanden Türspions von außen

- *special pliers to unscrew the door viewer from outside*

9995-0162

ÖT 170 Türklinkenangel | *Handle Opening Rot* 9X

- Stärke: 3 mm
- Anwendung bei zugefallenen barrierefreien Türen
- Auch bei Panik- oder selbstverriegelnden Schlössern
- Handhabung: über den unteren Türspalt einführen

- *thickness: 3 mm*
- *to open unlocked doors from below door crack*
- *ideal for panic and self locking doors*
- *spare rope in handle included*

9995-0170

Passendes Zubehör | *Suitable Accessories*

ÖT 170-S Ersatzschnur	*Spare Rope*	9995-0170S

ÖT Fallenspachtel | *Latch Trowel* 9X

- Anwendung bei zugefallenen Einfachfalztüren, Kunststoff- und Metalltüren mit schwergängigen Fallen

- *to use with unlocked doors and tight moving latches*

ÖT 180: Set (je 1x 20, 35, 45 mm)	ÖT 181: 20 mm
9995-0180	9995-0181
ÖT 182: 35 mm	**ÖT 183: 45 mm**
9995-0182	9995-0183

ÖT 184 Keilformgleiter | *V-Form Glider* 9X

- Anwendung bei extrem schwergängigen Fallen für nach innen öffnende Einfachfalztüren

- *special tool for tight moving latches*
- *ideal for inside opening single fold doors*

9995-0184

ÖT 187 Keilformgleiter links | *V-Form Glider Left* 9X

- Ausführung links
- Spezialwerkzeug für extrem schwergängige Fallen
- Mit der idealen Steigung und polierter Kante
- Für nach innen öffnende Türen

- *left version*
- *special tool for tight moving latches*
- *ideal for inside opening single fold doors*

9995-0187

ÖT 185 Paniktüröffner | *Panic Door Glider* 9X

- Anwendung bei Doppelfalztüren sowie extrem schwergängigen Fallen
- Ebenfalls für nach außen öffnende Einfachfalztüren

- *tool for double fold doors and tight moving latches*
- *also usable for outside opening single fold doors*

9995-0185

ÖT 188 Paniktüröffner links | *Panic Door Glider Left* 9X

- Zum Öffnen von nach außen öffnenden Einfachfalztüren und Doppelfalztüren

- *for outside opening single and double fold doors*

9995-0188

ÖT 186 Spachtelgleiter | *Trowel Glider* 9X

- Anwendung bei Einfachfalztüren mit schwergängiger Falle
- Anwendung: bei linken oder rechten Türen an der Türunterkante
- 20 mm Schenkellänge, polierte Kanten

- *side length: 20 mm*
- *special tool for tight moving latches*

9995-0186

ÖT 200 Knackrohr | *Cracker* 9X

- Zum Brechen eines Euro-Profilzylinders mit min. 3 mm Überstand
- Spezialwerkzeug mit beweglichen Spannbacken und Spannschraube (Inbusschlüssel inklusive)

- *to break outstanding cylinders with min. 3 mm projection*
- *set consisting of: cracker, allen key spare screw, nut*

9995-0200

ÖT 208 Stulpknacker-Aufsatz | *Face Plate Breaker* 9X

- Knackrohr-Adapter zum Brechen eines Profilzylinders
- Anwendung bei ausgefrästen Zylinderkernen ohne Zylinderüberstand

- *to break the cylinder if the core is drilled (this adapter is for use with the cracker ÖT 200)*

9995-0208

ÖT Nussmesser | *Nutblades* 9X

- Zum Betätigen des Vierkantwechselstiftes

- *to turn the square spindle*

ÖT 191: Set (je | *each* **1x 8, 9, 10 mm)**	**ÖT 192: 8 mm bei 72 mm Schlossentfernung (Zimmertüren)** *For 72 mm Distance (Interior Doors)*
9995-0191	9995-0192
ÖT 193: 9 mm bei Panikschlössern und Feuerschutztüren *For Panic And Fire Doors*	**ÖT 194: 10 mm bei 92 mm Schlossentfernung (Haustüren)** *For Distance (Front Doors)*
9995-0193	9995-0194

ÖT Beschlagheber | *Fitting Lifter* 9X

- Spezialwerkzeug zum Anheben des Türbeschlags
- Einzeln oder inklusive Nussmesser Set

- *special tool to lift the fitting from the leaf*
- *the spindle can be turned with the nutblade after lifting*

Hilfswerkzeug Ratschenschlüssel auf Seite 301
ratchet tool on page 301

ÖT 195: Beschlagheber einzeln *Fitting Lifter Only (Single Item)*	**ÖT 190: Set (Beschlagheber mit je 1 x Nussmesser 8, 9, 10 mm)** *Fitting Lifter With Nut Blades 8, 9, 10 mm*
9995-0195	9995-0190

ÖT Türknaufabreißer | *Door Knob Breaker* 9X

- Anwendung bei extrem wenig Öffnungszeit
- Mit Feststellgewinde für verschiedene Türknaufformen
- Länge des Abreißers: 550 mm

- *allows to break down the whole knob from the fitting*
- *length: 550 mm*

ÖT 196: Türknaufabreißer *Door Knob Breaker*	ÖT 197: Kugelabreißknopf (für Kugelknäufe mit verschiedenen Durchmessern) *Tool For Ball Knobs*
9995-0196	9995-0197

ÖT 207 Turrus Öffnungshaken | *Turrus Opening Hook* 9X

- Zum Öffnen eines eingerasteten Bever-Turrus-Schlosses
- Anwendung bei gezogenen Schließzylindern mit blockierter Falle, Riegel und PZ-Öffnung

- *special tool required for Bever-Turrus locks*

9995-0207

WIR BILDEN SIE WEITER!

UNSERE TAGESSEMINARE ÖFFNUNGSTECHNIK

OUR DAY SEMINARS OPENING TOOLS

Theory and practice

INFORMATION

https://basi.eu/oeffnungstechnik-seminar/

ÖT 2201 Ziehglocke | *Pull Bell* 9X

- Spezialwerkzeug zum Ziehen von Zylindern und Zylinderkernen mit Hilfe von Zugschrauben
- Mit Kernziehplatte für Euro-Profilzylinder

- *to pull the cylinder or core with pull screws*
- *with core pulling plate for profile cylinders*

Hilfswerkzeug Ratschenschlüssel auf Seite 301
ratchet tool on page 301

9995-2201

ÖT 2201-K Kugellager | *Ball-Bearing* 9X

- Ersatz-Kugellager für Ziehglocke

- *replacement ball-bearing*

9995-2201K

ÖT 201-PZ Kernziehplatte | *Core Pulling Plate* 9X

- Für Euro-Profilzylinder
- Zum Unterlegen der Ziehglocke
- Ziehen des Zylinderkerns wird erleichtert

- *for euro-cylinders*
- *to simplify the cylinder pulling for euro-profile cylinders*

9995-0201PZ

ÖT 201-RZ Kernziehplatte | *Core Pulling Plate* 9X

- Für Rundzylinder
- Zum Unterlegen der Ziehglocke
- Ziehen des Zylinderkerns wird erleichtert

- *for round-cylinders*
- *to simplify the cylinder pulling for round cylinders*

9995-0201RZ

ÖT 2201-Z Zugkopf | *Pulling Head* 9X

- Zubehör Ziehglocke

- *replacement part for pull bell*

9995-2201Z

ÖT 2201-ZM Set Zugspindel und Mutter | *Set Of Pulling Spindle & Nut* 9X

- Zubehör Ziehglocke

- *replacement part for pull bell*

9995-2201ZM

ÖT 209 Rundfederstahl mit Griff | *Roundspring Steel with Handle* 9X

9995-0209

ÖT 210 Zugschraubenhalter | *Pulling Screw Holder* 9X

- Anwendung zum einfachen Eindrehen der Zugschrauben
- Wesentlich längere Standzeit des Torxbits

- *to fix the pull screw for easy working and longer torx bit endurance*

9995-0210

ÖT Zugschrauben | *Pulling Screws* 9X

- Für das Ziehen von Zylindern / Zylinderkernen

- *for pulling the cylinders / cylinder cores*

ÖT 1202: Ø 4,2 mm	ÖT 1203: Ø 4,8 mm	ÖT 1204: Ø 5,5 mm
9991-1202	9991-1203	9991-1204

ÖT 211 Verstärkungsscheiben | *Reinforcing Washers* 9X

- Anwendung mit Zugschrauben
- Verhindert das Abreißen bei schwierigen Zylinderkernen
- 1 VE = 5 Stück im Beutel

- *fix the pull screw and avoid snapping*
- *1 PU = 5 pieces*

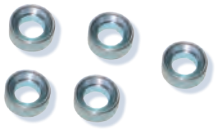

9995-0211

ÖT 212 Fräshilfsschlüssel | *Milling Assistant Key* 9X

- Anwendung bei Zylinderfräsen mit Störungen
- Für das Einrasten der Zylinderkupplung mit Not- und Gefahrenfunktion

- *to manipulate the coupling*
- *especially for cylinders with emergency function*

9995-0212

ÖT 213 Schließzylinder-Kerndreher | *Cylinder Core Spinner* 9X

- Anwendung bei gezogenem oder gefrästem Zylinderkern
- Für das Drehen des Schließbarts

- *for spinning the cam after pulling the core*

9995-0213

ÖT 214 Blasebalg | *Bellows* 9X

- Anwendung bei gefrästen Schließzylindern
- Für das Entfernen von Spänen, Stiften usw.

- *to clean the cylinder after milling from chips and pins*

9995-0214

ÖT 215 Dietrich | *Lock Pick* 9X

- Anwendung bei Türen mit Buntbartschloss

- *classical tool to open warded locks*

9995-0215

ÖT 216 Probierschlüssel JIG MINI | *Master Key Set JIG MINI* 9X

- Anwendung bei Scheibenzuhaltungszylindern wie Möbelzylinder, Briefkastenschlösser usw.

- *for opening wafer locks like used in furniture locks, mailboxes, etc.*

9995-0216

ÖT 217 Probierschlüssel JIG MICRO | *Master Key Set JIG MACRO* 9X

- Anwendung bei Scheibenzuhaltungszylindern wie Möbelzylinder, Briefkastenschlösser usw.

- *for opening wafer locks like used in furniture locks, mailboxes, etc.*

9995-0217

ÖT 218 Magnetheber | *Magnetic Hook* 9X

- Anwendung bei geknacktem Schließzylinder
- Für das Entfernen von Kupplung, Schließbart usw.

- *to remove all parts from the cylinder inside after breaking*

9995-0218

ÖT 219 Bartdreher | *Bit & Key Turner* 9X

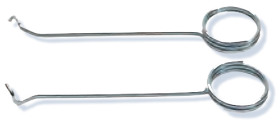

- Anwendung bei Buntbart- und Chubb-Schlössern
- Für das Drehen von steckenden Schlüsseln über den Schlüsselbart
- Set für Rechts- und Linksdrehung

- *to open tumbler and chubb locks*
- *set includes right and left turnable key turner*

9995-0219

ÖT 220 Vorhangschlossöffner (Set) | *Padlock Opener (Set)* 9X

- 1 VE = 4 Größen à 5 Stück
- Anwendung bei Vorhangschlössern mit Schnapp-Verriegelung

- *1 PU = 4 sizes, each 5 pieces*
- *for padlocks with snap locking*

9995-0220

ÖT 220 Schließkanal-Räumer | *Core Cleaner* 9X

- Anwendung bei gefrästem Schließzylinder
- Für das Entfernen von Federn, Stiften, Bruchstücken usw.

- *tool to clean the core from destroyed spare parts after drilling*

9995-0221

ÖT 300 Fensteröffner Genius | *Window Opener Genius* 9X

- Anwendung bei gekippten Fenstern von außen

- *to open canted windows from outside*

9995-0300

ÖT Fenster-Schlagtechnik Hammer | *Windows Bumper Set* 9X

- ÖT 307: Anwendung bei leicht schräg gestelltem Fenstergriff
  ÖT 308: Anwendung verhindert jegliche Beschäding des Fensterahmens
  ÖT 309: Fenster-Schlagtechnik-Set

- *ÖT 307: dead blow hammer for usage at windows, size: 320 x 100 x 50 mm*
- *ÖT 308: rubber plastic block to avoid window desctruction while using the bumping method*
- *ÖT 309: full window bumber set*

ÖT 307: Hammer *Hammer*	ÖT 308: Schlagblock *Block*	ÖT 309: Set „Hammer + Schlagblock“ *Hammer & Block*
9995-0307	9995-0308	9995-0309

ÖT 400 Zargenspreizer | *Door Frame Spreader* 9X

- Anwendung vorzüglich bei geschäumten Holz- und Kunststoffzargen
- Für Türen mit geringer Falzluft zwischen Zargen und Türblatt
- Länge 60 bis 100 cm

- *extandable from 60 cm up to 110 cm*

9995-0400

ÖT 401 Edelstahlhaken | *Stainless Steel Hook* 9X

- Anwendung bei Fallen- und Riegelbrüchen
- 1 Paar (rechts und links)

- *for broken latches and bolts*
- *set consisting of left and right turnable hook*

9995-0401

ÖT Einspanndorn mit Trennscheibe | *Clamping Jaw With Cutting Disc* 9X

- Anwendung z.B. zum Durchtrennen von Türbändern mittels Geradschleifers
- Einspanndorn inklusive Trennscheibe 76x1,2x10mm

- *special jaw for usage with a straight grinder e.g. for cutting the hinges*

ÖT 402: Einspanndorn mit Trennscheibe *Jaw With Disc*	**ÖT 403: Trennscheibe 76 x 1,2 x 10 mm** *Disc Only*
9995-0402	9995-0403

ÖT 500 Extraktor-Set Majestic | *Extractor Set „Majestic“* 9X

- Anwendung bei abgebrochenem Schlüssel im Zylinder

- *to remove broken key parts from the cylinder*

9995-0500

ÖT 501 Pickset DINO A-Gerade | *Pick Set „DINO A-Straight“* 9X

- 8-teiliges Hand-Picking-Set (7 Picks, 1 Spanner)
- In Ledertasche mit Gürteltrageschlaufe

- *set in a leather pocket with belt loop consisting of:*
  - 7 picks - 1 tensioner

9995-0501

ÖT 502 Pickset Majestic 9 | *Pick Set „Majestic 9“* 9X

- 9-teiliges Hand-Picking-Set (6 Picks, 1 Extraktor, 2 Spanner)
- In Ledertasche mit Gürteltrageschlaufe

- *6 picks, 1 extractor, 2 tensioners with practical leather pocket and belt-tag*

9995-0502

ÖT 504 Einzel Pick Majestic MHLP 100 | *Single Pick Majestic MHLP 100* 9X

- Mit Aluminium-Griffschale

- *with aluminium handle*

9995-0504

ÖT 505 Flachfederstahl-Spanner | *Flat Spring Steel Tensioner* 9X

- Einzel-Spannwerkzeug für Hand- und Elektropicking

- *single extractor for manual and electronic picking*

9995-0505

ÖT 508 Einzel Pick Majestic MHLP 113 | *Single Pick Majestic MHLP 113* 9X

- Mit Aluminium Griffschale

- *with aluminium handle*

9995-0508

ÖT 509 Zylinderkern-Spanner | *Tension Tool* 9X

- Ideales Vorspanngerät bei der Anwendung von Elektropicks

- *ideal tensioner to work with electronic picking tools*

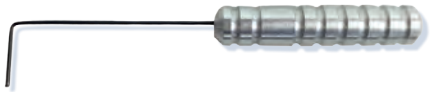

9995-0509

ÖT 510 Gabel-Spannwerkzeug | *Fork Tension Tool* 9X

- Anwendung zum Sichern frei drehender Zylinderkerne
- Verhindert Fräserbruch beim Zylinderfräsen

- *to fix the core for milling*
- *avoids broken drills*

9995-0510

ÖT 511 Spannring | *Tension Ring* 9X

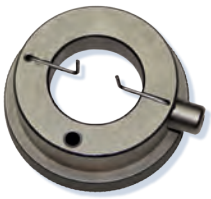

- Anwendung bei unterschiedlichen Schließkanalgrößen
- Halbautomatischer Spannring mit verstellbaren Spannstiften
- Spannung nach links und rechts drehbar

- *semi automatic tool with adjustable pins*
- *usable for different core profile sizes*

9995-0511

ÖT 512 Kreuzbart-Pickset | *Cruciform Pick Set* 9X

- Anwendung bei 3-oder 4-Bahnen-Kreuzbartschlössern
- Bei Ikon-Schlössern und bis Einbautiefe 75 mm anwendbar

- *to open 3 and 4 track cruciform locks*
- *for Ikon-locks up to 75 mm depth*

9995-0512

ÖT 513 Dreh-Schnapper „Flip-it“ | *Snip Snapper „Flip-it“* 9X

- Anwendung bei 2-tourig verschlossenen Einsteckschlössern
- Kern wird blitzschnell über den Einrastpunkt geflippt

- *to avoid second picking this tool „spins“ over the back droping pins*

9995-0513

ÖT 514 Spanner für Handpicking | *Tension Tool For Hand Picking* 9X

9995-0514

ÖT Flachfederstahl-Spanner | *Flat Spring Steel Tension Tool* 9X

TW17

TW17L

TW20

ÖT 515	ÖT 516	ÖT 517
9995-0515	9995-0516	9995-0517

ÖT 701 E-Pick | *E-Pick* 9X

- Der E-Pick, bei dem die Preisleistung stimmt. Wiederaufladbar.
- Lieferumfang: - 1 Antriebseinheit (3,6 V – 12.000 U/min.) - 1 Bohrgetriebekopf - 1 Perkussionsgetriebekopf - 12 Picknadeln für Flachschlüsselzylinder - 4 Picknadeln für Bohrmuldenzylinder - 4 Picknadeln für Zuhaltungsschlösser - 2 Picknadeln für Kreuzbartschlösser - 1 Impulsgeber für Kreuzbart-Picknadeln - 1 Spanner - 1 Picknadel-Ersatzaufnahme - 1 Innensechskant Stiftschlüssel - 1 EU-Ladegerät (230 V) - 1 kleiner Behälter für Zubehör - 1 Transporttasche

- *small elecronic pick, rechargeable*
- *delivery content: - 1 drive unit (3,6 V – 12.000 RPM) - 1 drill gear head - 1 percrussions gear head - 12 needles for flat key cylinders - 4 needles for dimple cylinders - 4 needles for wafer locks - 2 needles for cruciform locks - 1 pulsing device - 1 spinner - 1 spare slot for needles - 1 allen key - 1 recharger (230 V) - 1 box for accesories - 1 case*

9995-0701

ÖT 702 E-Pick | *E-Pick* 9X

- Robuster und leistungsstarker Elektropick mit verchromter Oberflächenveredelung.
- Technische Daten: Li-Ion Akku 3,7 V / 2900 mAh, Nadelausschlag am Nadelaufnahmeende
- Präzise einstellbar von 1-4 mm, Leerlaufdrehzahl echte 13.000 U/min,
- Gewicht mit Akku ca. 350 Gramm, Maße: D=34 mm L=205 mm,
- Akkulaufzeit im Dauerbetrieb ca. 2,5 Stunden
- Lieferumfang: 1 Elektropick, 1 Ladeschale für 1 Akku inkl. USB Ladekabel (ohne Netzteil), 1 Li-Ion Hochleistungs-Akku 3,7 V / 2900 mAh, 5 Picknadeln 0,5 mm, 1 Spanner - 03, 1 Spanner – 06, 1 Inbusschlüssel für den Nadelwechsel

- *strong e-pick with chromed surface*
- *Li-Ion battery 3,7 V / 2900 mAh, needle deflection*
- *adjustable from 1 to 4 mm at the chuck,*
- *idle speed 13.000 rev/min, weight with battery*
- *ca. 350 g, dimensions: D = 34 mm , L = 205 mm,*
- *battery running ca. 2,5 hours*

- *delivery content: 1 elektropick, 1 charging cradle for 1 battery incl. USB cable, 1 Li-Ion battery 3,7 V / 2900 mAh, 5 picking needles 0,5 mm, 1 tension tool - 03, 1 tension tool – 06, 1 allen key tool*

9995-0702

Passendes Zubehör | *Suitable Accessories*

E-Pick-Ersatznadel | *E-Pick Replacement Needle*		
gerade | *straight* 0,6 mm	**gerade** | *straight* 0,9 mm	**abgewinkelt** | *angled* 0,6 mm
9995-0520	9995-0521	9995-0522

Optional zum ÖT 702 E-Pick | *Optional for ÖT 702 E-Pick*	
ÖT 702N: USB Ladenetzteil 230V/5V | *Charging Power Supply*	**ÖT 702A: Ersatzakku (Li-Ion Akku 3,7 V) /** | *Replacement Battery*
9998-0101	9998-0102

ÖT 800 Schlagschlüssel-Satz | *Bump Key Set* 9X

- Anwendung bei 20 verschiedenen Normprofilen KBV-, BASI/SATURN-, EVVA-, BKS-, CES-, Abus-, Gera-, BAB-, DOM-, Wilka-, Nova-, Winkhaus-, LOB-, Corbin-, Ikon-Schließzylinder.
- Handhabung mittels Klöppel (nicht im Lieferumfang enthalten)

- *set includes 20 keys for the standard systems: KBV-, BASI/SATURN-, EVVA-, BKS-, CES-, Abus-, Gera-, BAB-, DOM-, Wilka-, Abus-, Nova-, Winkhaus-, LOB-, Corbin-, Ikon-Cylinders*
- *good results can be achieved if you use our bump key beater (not included)*

9995-0800

ÖT 801 Schlagschlüssel-Klöppel | *Bump Key Beater* 9X

- Anwendung bei Schlagschlüssel-Technik

- *especially developed hammer tool to use the bump keys*

9995-0801

ÖT 900 KFZ-Türkralle | *Car Door Claw* 9X

- Anwendung bei zu geringem Türspalt bei LKW / PKW mit sehr stabilen Türen
- Kralle mit lackschonender Gummirolle

- *claw with scratch avoiding rubber cover*

9995-0900

ÖT 901 Luftkissen P | *Air Wedge P* 9X

- Anwendung bei zu geringem Türspalt
- Auch bei sehr stabilen Wagentüren

- *usage with very small door cracks and strong doors*

9995-0901

ÖT 902 Luftkissen P2 | *Air Wedge P2* 9X

- Anwendung bei zu geringem Türspalt
- Auch bei sehr stabilen Wagentüren
- Zusatzhülle verhindert Verkratzen des Fahrzeuglacks

- *usage with very small door cracks and strong doors*
- *additional bag avoiced scratched car paint*

9995-0902

ÖT 905 KFZ Schlingenöffner XXL | *Car Loop Opener XXL* 9X

- Anwendung zum Sichern von Fahrzeugschlüsseln
- Mit einem zweiten Werkzeug wird dann der Öffnungsknopf gedrückt

- *to use and move keys or buttons inside the vehicle*

9995-0905

ÖT 906 KFZ Handgrifföffner | *Car Door Opener* 9X

- Anwendung bei Schalter oder kleinen Handgriffen

- *car opening tool to pull small handles or switches*

9995-0906

ÖT 907 KFZ Hakenöffner | *Car Door Opener* 9X

- Für versenkte und trapezförmige Verriegelungsknöpfe

- *car opening tool especially for trapezoid switches*

9995-0907

ÖT 908 KFZ Saugheber | *Car Door Opener* 9X

- Anwendung an der Wagenscheibe zum Herausziehen der Tür, um ein Luftkissen einzuschieben

- *suitable for all kinds of windows like cards, housing, etc.*

9995-0908

ÖT KFZ-Gabelpick | *Wafer Lock Pick* 9X

- Anwendung bei Kfz-Scheibenzuhaltungszylinder
- Material: Edelstahl

- *for car window tumbler cylinders, motorbike locks and most common window tumbler cylinders*
Material: stainless steel

ÖT 910: Standard Version | *Standard Version*	ÖT 911: Long Version | *Long Version*
9995-0910	9995-0911

ÖT 912 Probierschlüssel JIG 10 | *Master Key Set JIG 10* 9X

- Anwendung bei Kfz-Scheibenzuhaltungszylinder
- 10-teilig

- *this trial key set is suitable for opening wafer locks like used in cars*
- *10-part*

9995-0912

ÖT 913 Probierschlüssel JIG 15 | *Master Key Set JIG 15* 9X

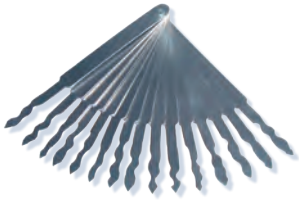

- Anwendung bei KFZ-Scheibenzuhaltungszylinder
- 15-teilig

- *for opening wafer locks like used in cars*
- *15-part*

9995-0913

ÖT 919 KFZ-Spannwerkzeug-Satz | *Car Tension Tool Set* 9X

- Anwendung bei Kfz-Schließzylinder mit sehr guten Spannkraft-Dosiereigenschaften

- *universal tension tool with detailed adjustment for automotive lock cylinders with very good clamping force metering properties*
- *adjustable to different cylinder key opening widths*

9995-0919

Hinweisschild | *Sign* 9X

- Anwendung im Notdienst
- Mit Saugnapf zur Anbringung an Scheibe
- 200 x 150 mm

- *usage during service*
- *suction cup mount*
- *200 x 150 mm*

9995-0997

Sicherheitsweste | *Safety Vest* 9X

- Anwendung im Notdienst
- Mit praktischen Taschen

- *usage during service*
- *with functional pockets*

9995-0998

ÖT 136 Kraft-Schraubendreher | *Screwdriver* 9X

- Mit Spitze • Für Frästechnik (4 mm Fräser)
- 12 x 2 x 210 mm

- *with tip*
- *12 x 2 x 210 mm*

9995-0136

ÖT 137 Kraft-Schraubendreher | *Screwdriver* 9X

- Mit Spitze • Für Frästechnik (3 mm Fräser)
- 10 x 1,6 x 180 mm

- *with tip*
- *10 x 1,6 x 180 mm*

9995-0137

Ratschenschlüssel 17/19 | *Ratchet Tool 17/19* 9X

- In Anwendung mit Multiöffner, Ziehglocke oder Beschlagheber

- *width across flats 17 and 19 for use with multi opener ÖT 405, pull bell ÖT 201 and fitting lifter ÖT 190 / ÖT 195.*

5900-0061

Kniekissen | *Knee Cushion* 9X

- Schützt Ihre Knie beim Zylinderfräsen
- Komfortable Unterlage aus Spezial-Gel • 700 x 220 mm

- *this comfortable pad, made of hard-wearing special gel protects your knees during milling or other activities*
- *dimension 700 x 220 mm*

5900-0062

◆ Lieferumfang:

9995-0200	- ÖT 200 Knackrohr
9995-0218	- ÖT 218 Magnetheber
9995-2201	- ÖT 2201 Ziehglocke, inkl. PZ Kernziehplatte
9995-0201RZ	- ÖT 201-RZ Kernziehplatte für Rundzylinder
9995-0210	- ÖT 210 Zugschraubenhalter
9995-0211	- ÖT 211 Verstärkungsscheiben
9991-1202	- Zugschraube 10x
9991-1203	- Zugschraube 20x
9991-1204	- Zugschraube 10x
9997-0000	- Schlitz-Schraubendreher
9997-0001	- Schlitz-Schraubendreher
9997-0020	- TORX-Schraubendreher
9997-0010	- Kreuzschlitz-Schraubendreher
668NK	- Universal-Steckschlüssel
5900-0061	- WZ 500 Ratschenschlüssel 17/19
9997-0500	- Spitzzange
6120-3000	- Vorhangschloss VHS 612 30 mm
4460-0099	- SP 99 Spezial Pflegespray
9995-0470	- Werkzeugkoffer

◆ *set content:*

9995-0200	*- ÖT 200 cracker „Stahlklaue“*
9995-0218	*- ÖT 218 magnetic hook*
9995-2201	*- ÖT 2201 pull bell, incl. PZ core pulling plate*
9995-0201RZ	*- ÖT 201-RZ core pulling plate for round cylinders*
9995-0210	*- ÖT 210 pull screw holder*
9995-0211	*- ÖT 211 reinforcing washers*
9991-1202	*- pulling screw 10x*
9991-1203	*- pulling screw 20x*
9991-1204	*- pulling screw 10x*
9997-0000	*- screw driver*
9997-0001	*- screw driver*
9997-0020	*- TORX-screw driver*
9997-0010	*- cross recess screw driver*
668NK	*- universal socket*
5900-0061	*- WZ 500 ratchet 17/19*
9997-0500	*- long nose pliers*
6120-3000	*- padlock VHS 612 30 mm*
4460-0099	*- SP 99 special lubricant*
9995-0470	*- tooling box*

ca. 470 x 250 x 215 mm
9995-0650

◆ Lieferumfang:

9995-0300	- ÖT 300 Fensteröffner Genius
9995-0307	- ÖT 307 Fenster-Schlagtechnik Hammer
9995-0308	- ÖT 308 Fenster-Schlagtechnik Schlagblock
6120-3000	- Vorhangschloss VHS 612 30 mm
9995-0470	- Werkzeugkoffer

set content:

9995-0300	*- ÖT 300 window opener „Genius“*
9995-0307	*- ÖT 307 special window opening*
9995-0308	*- ÖT 308 window opening stop block*
6120-3000	*- padlock VHS 612 30 mm*
9995-0470	*- tooling box*

ca. 470 x 250 x 215 mm
9995-0651

ÖT 652 Themenkoffer „E-Pick“ | *Tool Kit „E-Pick“*

◆ Lieferumfang:

9995-0702	- ÖT 702 Elektropick inkl. Ladeschale, USB-Ladekabel, Akku und Picknadeln
9998-0101	- ÖT 702N Ladenetzteil
9995-0513	- ÖT 513 Dreh-Schnapper
9995-0511	- ÖT 511 Spannring
9995-0514	- ÖT 514 Spanner für Handpicking
9995-0509	- ÖT 509 Zylinderkern-Spanner
9995-0520	- ÖT 520 E-Pick Nadel 0,6 mm gerade
9995-0521	- ÖT 521 E-Pick Nadel 0,9 mm gerade
9995-0522	- ÖT 522 E-Pick Nadel 0,6 mm abgewinkelt
9995-0919	- ÖT 919 KFZ-Spannwerkzeug-Satz
9997-0004	- Schlitz-Schraubendreher
6120-3000	- Vorhangschloss VHS 612 30 mm
9998-0102	- ÖT 702A Zweit-/Ersatzakku
9995-0470	- Werkzeugkoffer

◆ *set content:*

9995-0702	*- ÖT 702 e-pick incl. battery and accessories*
9998-0101	*- ÖT 702N power adapter*
9995-0513	*- ÖT 513 snip scnapper*
9995-0511	*- ÖT 511 tension ring*
9995-0514	*- ÖT 514 hand picking tension tool*
9995-0509	*- ÖT 509 cylinder core tension tool*
9995-0520	*- ÖT 520 e-pick needle 0,6 mm straight*
9995-0521	*- ÖT 521 e-pick needle 0,9 mm straight*
9995-0522	*- ÖT 522 e-pick needle 0,6 mm cranked*
9995-0919	*- ÖT 919 vehicle lock tension set*
9997-0004	*- screw driver*
6120-3000	*- padlock VHS 612 30 mm*
9998-0102	*- ÖT 702A additional battery pack*
9995-0470	*- tooling box*

ca. 470 x 250 x 215 mm
9995-0652

ÖT 653 Themenkoffer „Grundausstattung“ | *Tool Kit „Basic“*

◆ Lieferumfang:

9995-0099	- ÖT 99 Fallendraht - gebogen
9995-0102	- ÖT 102 Fallendraht-Mobil Komplettsatz
9995-0109	- ÖT 109 Federstahldraht ungebogen
9995-0111	- ÖT 111 Federstahldraht ungebogen
9995-0126	- ÖT 126 Öffnungsk.-Set, 0,35 mm
9995-0127	- ÖT 127 Öffnungsk.-Set, 0,5 mm
9995-0140	- ÖT 140 Türfallengleiter 15 mm
9995-0141	- ÖT 141 Türfallengleiter 20 mm
9995-0142	- ÖT 142 Türfallengleiter 25 mm
9995-0156	- ÖT 156 Spiraltüröffner, 2-teilig
9995-0157	- ÖT 157 Spiraltüröffner, 2-teilig
9995-0185	- ÖT 185 Paniktüröffner
9995-0200	- ÖT 200 Knackrohr
9995-0215	- ÖT 215 Dietrich
9995-0500	- ÖT 500 Extraktor-Set Majestic
9995-2201	- ÖT 2201 Ziehglocke inkl. PZ Kernziehplatte
9995-0201RZ	- ÖT 201-RZ Kernziehplatte für Rundzylinder
9995-0210	- ÖT 210 Zugschraubenhalter
9991-1202	- ÖT 1202 Zugschrauben 10x
9991-1203	- ÖT 1203 Zugschrauben 10x
9991-1204	- ÖT 1204 Zugschrauben 10x
9995-0218	- ÖT 218 Magnetheber
9997-0000	- Schlitz-Schraubendreher
9997-0001	- Schlitz-Schraubendreher
9997-0020	- TORX-Schraubendreher
9997-0010	- Kreuzschlitz-Schraubendreher
668NK	- Universal-Steckschlüssel
301D-8	- Dornschlüssel, dreikant, 8 mm
307	- Vierkantschlüssel von 7 bis 10 mm
323	- Entlüftungsschlüssel
5900-0061	- WZ 500 Ratschenschlüssel 17/19
9997-0500	- Spitzzange
6120-3000	- Vorhangschloss VHS 612 30 mm
Profilzylinder	- 30/35 mm
4460-0099	- SP 99 Spezial Pflegespray
9995-0470	- WK 470 - Werkzeugkoffer

◆ *set content:*

9995-0099	*- ÖT 99 latch opening needles*
9995-0102	*- ÖT 102 latch opening needle set*
9995-0109	*- ÖT 109 steel wire*
9995-0111	*- ÖT 111 steel wire*
9995-0126	*- ÖT 126 card-set, 0,35 mm*
9995-0127	*- ÖT 127 card-set, 0,5 mm*
9995-0140	*- ÖT 140 opening glider 15 mm*
9995-0141	*- ÖT 141 opening glider 20 mm*
9995-0142	*- ÖT 142 opening glider 25 mm*
9995-0156	*- ÖT 156 spiral opener set*
9995-0157	*- ÖT 157 spiral opener set*
9995-0185	*- ÖT 185 panic door glider*
9995-0200	*- ÖT 200 cracker*
9995-0215	*- ÖT 215 classic lock pick*
9995-0500	*- ÖT 500 extractor set „Majestic“*
9995-2201	*- ÖT 201 pull bell incl. PZ core pulling plate*
9995-0201RZ	*- ÖT 201-RZ core pulling plate for round cylinders*
9995-0210	*- ÖT 210 screw holder*
9991-1202	*- ÖT1202 pulling srews 10x*
9991-1203	*- ÖT1203 pulling screws 10x*
9991-1204	*- ÖT1204 pulling screws 10x*
9995-0218	*- ÖT 218 magnetic hook*
9997-0000	*- screw driver*
9997-0001	*- screw driver*
9997-0020	*- TORX-screw driver*
9997-0010	*- cross recess screw driver*
668NK	*- universal socket*
301D-8	*- triangular key, 8 mm*
307	*- square key, 7 to 10 mm*
323	*- vent key*
5900-0061	*- WZ 500 ratchet 17/19*
9997-0500	*- long nose pliers*
6120-3000	*- padlock VHS 612 30 mm*
profile cylinder	*- 30/35 mm*
4460-0099	*- SP 99 special lubricant*
9995-0470	*- WK 470 – tool box*

ca. 470 x 250 x 215 mm
9995-0653

MACHT ZUKUNFT

POWER OF THE FUTURE

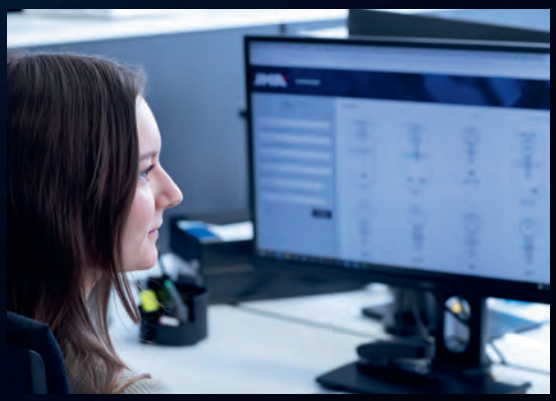

Als Unternehmen mit Weitblick sorgen wir für zukunftssichere Arbeitsplätze und investieren stetig in Aus- und Fortbildung. Wir sind stolz darauf, dass viele unserer Kollegen ihre Ausbildung im Hause BASI absolviert haben und noch heute im Unternehmen sind. Sie bereichern unser engagiertes Team.

As a company with vision, we ensure that the jobs we offer are fit for the future and constantly invest in training and further education. We are proud that many of our colleagues completed their training at BASI and are still with the company today. They truly are an asset to our dedicated team.

Unser Service für Sie | *Our Service for You*

SCAN ME

Preise und Konditionen immer im Blick
Unsere aktuellen Listenpreise sowie Bestellformular-Vordrucke finden Sie in unserer jeweils gültigen, separaten Preisliste. Bei Fragen dazu steht unser Service-Team Ihnen jederzeit zur Verfügung.
Ihre individuellen Konditionen inkl. 3% Shop-Rabatt finden Sie rund um die Uhr in unserem Webshop unter **shop.basi.eu**

Prices and conditions always in view
Our current list prices and order form templates can be found in our separate price list. If you have any questions, please do not hesitate to contact our service team.
*Your individual conditions incl. 3% shop discount can be found around the clock in our webshop at **shop.basi.eu***

Das Kleingedruckte: AGB und Datenschutzerklärung
Transparente Kommunikation ist unser Anspruch. Unsere Allgemeinen Verkaufsbedingungen (AGB) sowie unsere Datenschutzerklärung können Sie jederzeit in der Kategorie **Downloads auf basi.eu** einsehen.

The small print: General Terms and Conditions & Privacy Policy
*Transparent communication is our claim. You can view our General Terms and Conditions of Sale (GTC) and our Privacy Policy at any time in the **Downloads category on basi.eu**.*

SCAN ME

SCAN ME

Produkt- und Anwendungsfotos für Ihre Werbung
Sie möchten mit Bildmaterial von BASI werben? Registrieren Sie sich gerne für unsere Bilddatenbank und laden Produktfotos, Anwendungsbilder und Technische Zeichnungen zu unseren Produkten herunter: **rsc.basi.eu**

Product and application photos for your advertising
*Would you like to advertise with BASI images? Register for our image database and download product photos, application images and technical drawings for our products: **rsc.basi.eu***

Sie haben noch Fragen? | *Do you still have questions?*

Service Hotline: +49 (0)2166-98 56-0

Für Druckfehler und sonstige Irrtümer übernehmen wir keine Haftung. Ein Nachdruck und die Vervielfältigung von Seiten aus diesem Katalog sowie die Verwendung von Bildmaterial ist ohne schriftliche Genehmigung der BASI GmbH nicht erlaubt. *We assume no liability for misprints and other errors. Reprinting and duplication of pages from this product catalogue as well as the use of image material is not permitted without the written permission of BASI GmbH.*

BASI GmbH
Konstantinstr. 387
41238 Mönchengladbach
Germany

Telefon / Phone: +49 (0) 21 66 / 98 56-0
Telefax / Fax: +49 (0) 21 66 / 98 56-55

info@basi.eu
www.basi.eu

Geschäftsführer / General Manager:
Klaus Haselhorst

Ust.-Id-Nr. / VAT No. DE: 120824992
Amtsgericht / District Court: Mönchengladbach
HRB 2609

facebook.com/BASIGmbH

@basi_gmbh

linkedin.com/company/basi-gmbh